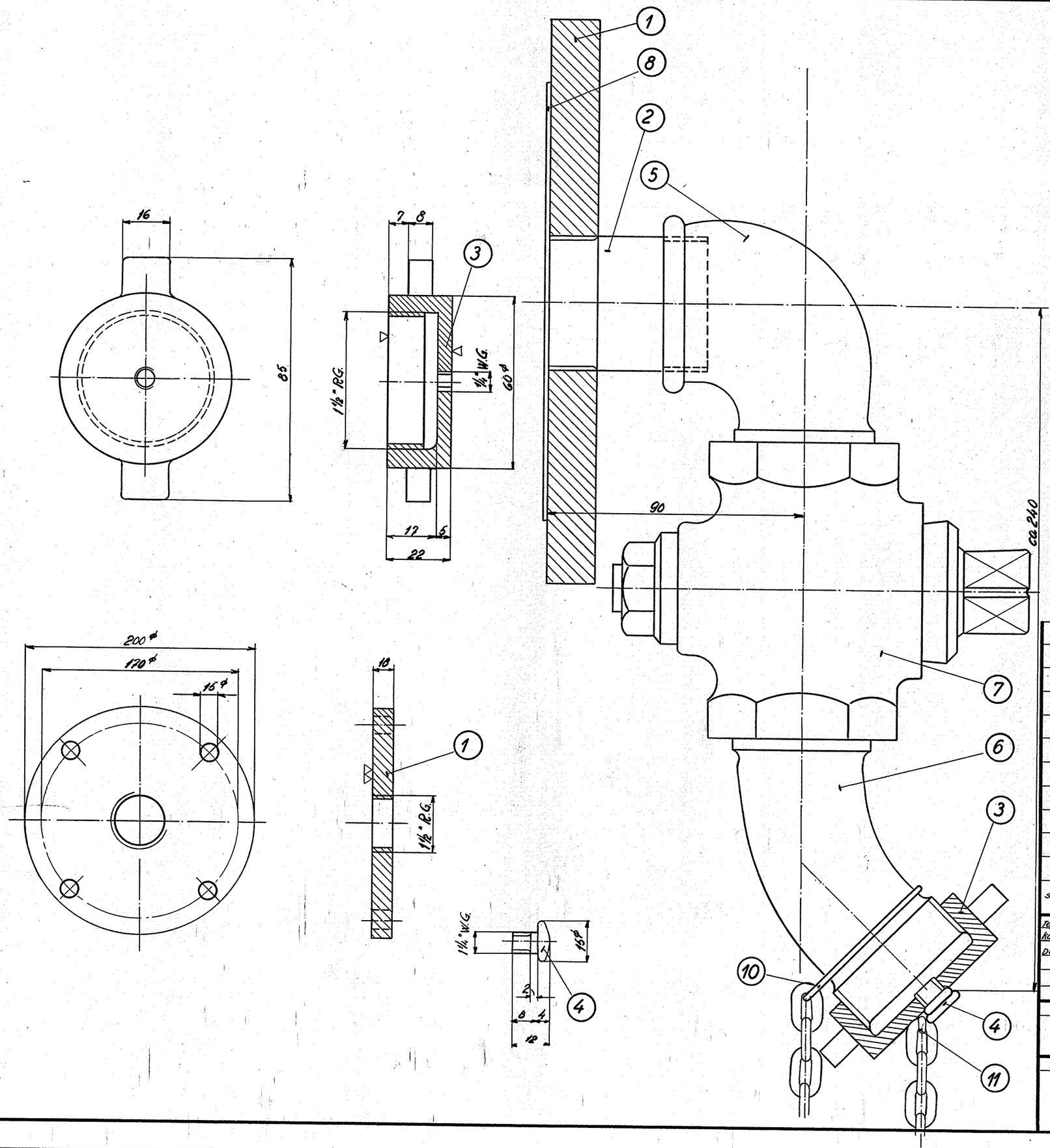

sth	Betegnelse	Pos	Materiale kvalitet	Model nr. eller materiale størrelse	rå vægt. stk.	færdig vægt. stk.
2	øsken	11	ståltråd			
2	øsken	10	ståltråd	2ø × 350		
2	patentkæde nr. 22. C.F.P. nr. 0556	9	messing	L = 400		
2	pakning 152ø/108ø × 1	8	fiber	se best. tegn. 305L-29.470/2		
2	stophane P.E.E. nr. 1680 - 1½"	7	rødgods	købes		
2	bøjning 45° G.F. nr. 42 - 1½"	6	temperg	magasin		
2	vinkel 90° G.F. nr. 92 - 1½"	5	temperg	magasin		
2	holder 15ø × 12	4	sl. 37	16ø × 30		
2	slutmotrik 60ø × 22	3	messing	110L - 16.10/6		
2	gevindrør 1½" × 3,5 D.S. 540	2	sl. 00.29	1½" × 3,5 D.S. 540 × 130		
2	flange 200 × 18	1	sl. 37	420 × 210 × 20		

Tegn		Rev	Afd.	
Kalk	H.D.J. 10.11.59	Norm	Dato	
Dato	Rettelse			Indeks

Målestok: 1:1

FRICHS

Anvendelse: Diesel.el-1500hk.lokomotiv.

Stykliste nr.: 16184

Tegningens benævnelse: Påfyldningsstud for brændselsolie.

Tegningens nummer: 305L - 16.100

Indeks: