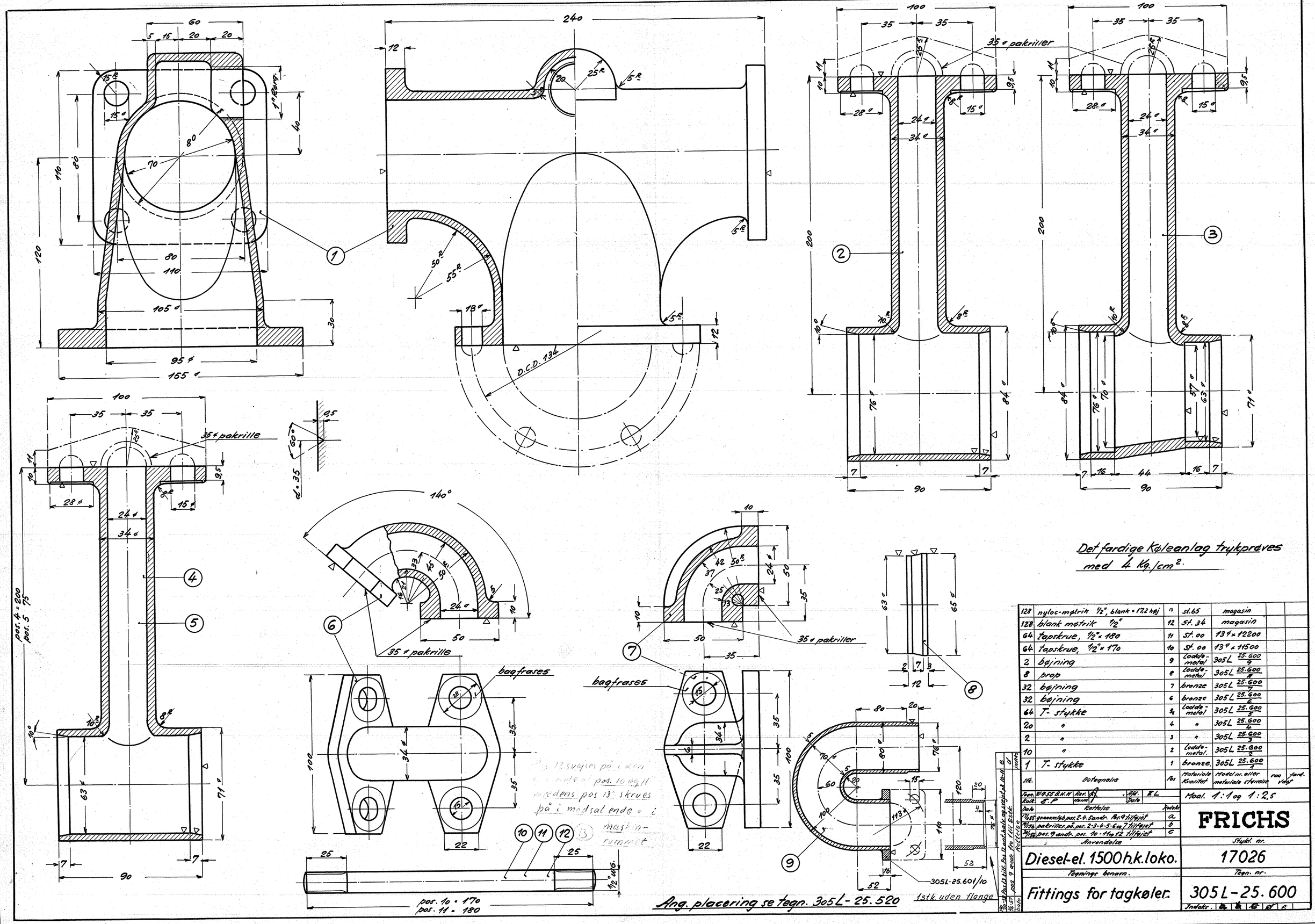

128	nyloc-møtrik 1/2", blank × 17,2 høj	13	st.65	magasin		
128	blank møtrik 1/2"	12	St. 34	magasin		
64	Tapskrue, 1/2" × 180	11	St. 00	13ø × 12200		
64	Tapskrue, 1/2" × 170	10	St. 00	13ø × 11500		
2	bøjning	9	Loddemetal	305L 25.600/9		
8	prop	8	Loddemetal	305L 25.600/8		
32	bøjning	7	bronze	305L 25.600/7		
32	bøjning	6	bronze	305L 25.600/6		
64	T-stykke	5	Loddemetal	305L 25.600/5		
20	"	4	"	305L 25.600/4		
2	"	3	"	305L 25.600/3		
10	"	2	Loddemetal	305L 25.600/2		
1	T-stykke	1	bronze	305L 25.600/1		
Stk.	Betegnelse	Pos	Materiale Kvalitet	Model nr. eller materiale standard	rog	fard. vejet

Tegn. 21.9.55 R.H.H. | Rev. | Afl. R.L.
Kontr. E.P. | mm | Date

Rettelse | Indeks
1/4.55 gennemløb pos. 2-4-5 ændr. Pos. 9 tilføjet | a
11/7.56 pakriller på pos. 2-3-4-5-6 og 7 tilføjet | b
4/1.60 pos. 9 ændr. pos. 10-11 og 12 tilføjet | c

Anvendelse: Diesel-el. 1500 h.k. loko.

Tegnings benævn.: Fittings for tagkøler.

Maal. 1:1 og 1:2,5

FRICHS

Stykl. nr.: 17026

Tegn. nr.: 305L-25.600

Indeks.: a b c d e