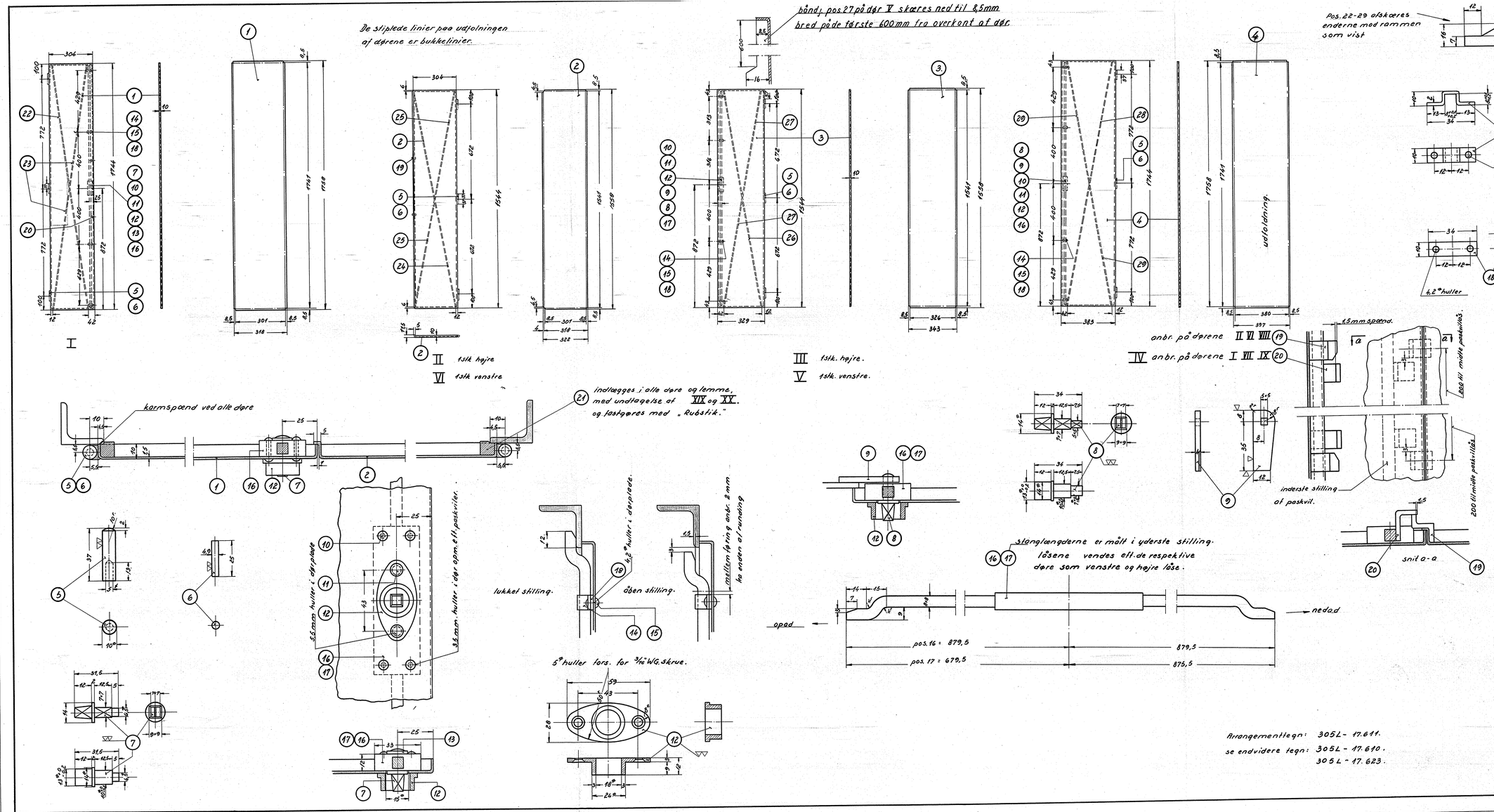

Vægt pr. lokomotiv. 4,8 kg.

2	bøndjern	16 × 2,75 × 878	29	Jl. 00.	bdj. 16 × 2,75 × 1900		
1	"	16 × 2,75 × 1770	28		bdj. 16 × 2,75 × 1900		
4	"	16 × 2,75 × 776	27		bdj. 16 × 2,75 × 3200		
2	"	16 × 2,75 × 1564	26		bdj. 16 × 2,75 × 3200		
4	"	16 × 2,75 × 773	25		bdj. 16 × 2,75 × 3200		
2	"	16 × 2,75 × 1562	24		bdj. 16 × 2,75 × 3150		
2	"	16 × 2,75 × 868	23		bdj. 16 × 2,75 × 1900		
1	bøndjern	16 × 2,75 × 1758	22	Jl. 00	bdj. 16 × 2,75 × 1770		
	gummiliste m. hinde på 2 sider		21	gummi	l = 52 m.		
6	bøndjern	13 × 2,75 × 30.	20	Jl. 00	bdj. 13 × 2,75 × 300		
6	bøndjern	13 × 2,75 × 32.	19	Jl. 00	bdj. 13 × 2,75 × 300		
44	plade	34 × 10 × 2	18	messing plade	440 × 90 × 2		0,3
2	„Basto" Paskvil	uden omhakkning C.E.P. Nr. 12.3501	17		købes.		1,6
4	„Basto" Paskvil	uden omhakkning C.E.P. Nr. 12.3500	16		købes.		3,5
88	nitte m. halvr. hv.	4ø × 10	15	Jl. 34	magasin.		0,1
44	mellemlægning	50 × 10 × 2	14	messing plade	440 × 120 × 2		0,4
13	drejeskive	3/4" WG 0.S.52	13	Jl. 37.	magasin		0,04
16	dørskilt m. krave		12	rødgods	305L - 17.622		0,5
32	skrue m. unders. linse l. hv.	3/16" × 1/2	11	messing	magasin		0,1
64	nitte m. halvr. hv.	3ø × 18	10	kobber	magasin		0,1
3.	tunge	43 × 4 × 16	9	Jl. 00	1/1; 45 × 4 × 75		0,07
3.	dørn	14ø × 36	8	Jl. 34.	16ø × 140		0,06
13	dørn	14ø × 31,5	7	Jl. 34	16ø × 550		0,2
27	tap	4,9ø × 25	6	blk. Jl.	6,5ø × 1000		0,1
54	hængsel	10ø × 37	5	blk. Jl.	10ø × 2600		1,2
1	plade	1758 × 397 × 1,5	4	Jl. 00	1770 × 410 × 1,5		8,4
2	"	1558 × 343 × 1,5	3	"	1570 × 710 × 1,5		12,8
2	"	1558 × 328 × 1,5	2	"	1570 × 670 × 1,5		12,0
1	plade	1758 × 318 × 1,5	1	Jl. 00	1770 × 330 × 1,5		6,7
Stk.	Betegnelse		Pos.	Materiale kvalitet	Model nr. eller materiale størrelse	Rå	Tørrdig Vægt pr. stk.

Tegn. K.R. 27.5.-56 Rev. — Gdr.
Godk. V.S. 7.-3.-56 Konstr. V.H. — Dato
Dato — Rettelse
26/4 pos. 19 og 20 tilføjet K.R.
16/5.56 pos. 22-29 tilføjet F.S.

Arrangementtegn: 305L - 17.611.
se endvidere tegn: 305L - 17.610.
305L - 17.623.

Målestok: 1:1 1:10

FRICHS

Skyklisle nr. 16192

Benævnelse: Diesel-el. 1500 hk. loko.

Tegningens benævnelse: Døre til skab for elektriske apparater.

Tegningen nummer: 305L - 17.622.

Indeks: b