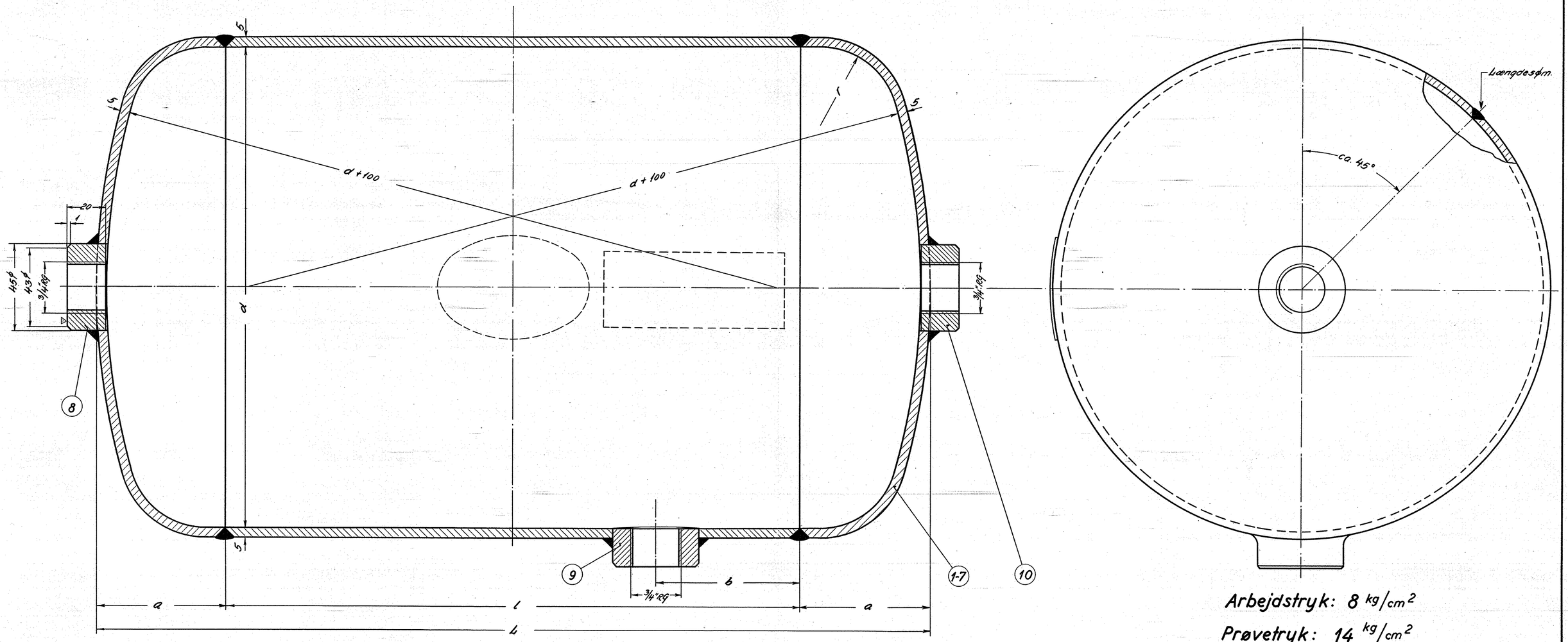

Arbejdstryk: 8 kg/cm²

Prøvetryk: 14 kg/cm²

Alle samlinger udføres ved autogen eller elektrisk svejsning.

Rumfang.	L	l	d	r	a	b	Udføres m. pos. 8	9	10
9 liter	480	385	160	25	47,5	75	x	x	
9	480	385	160	25	47,5	75	x	x	x
25	550	415	250	40	67,5	75	x	x	
40	620	460	300	50	80	75	x	x	x
125	1170	995	380	50	87,5	75	x	x	
3	217	135	141	20	41	67,5	x	x	
5 liter	347	265	141	20	41	67,5	x	x	

Beholdere, (excl. studse) herunder måltabellen, efter DSB tegning NV. 12.177 I F.

Stk.	Betegnelse	Pos.	Materiale kvalitet	Model nr. eller materiale størrelse	Å	Tærdig Vægt/stk.
		13				
		12				
		11				
2	rørstuds, 45ø x 20	10	blk. st.	45ø x 720		
11	— " —, 45ø x 20	9	— " —			
11	rørstuds, 45ø x 20	8	blk. st.			
1	trykluftbeholder, som anført i tabel	7	Leveres af DSB efter tegn. NV. 12.177 I	305L-22.020/41		
1	— " —, — " —	6		— " — /56		
3	— " —, — " —	5		— " — /29/42		
1	— " —, — " —	4		— " — /118		
2	— " —, — " —	3		— " — /147		
1	— " —, — " —	2		— " — /143		
2	trykluftbeholder, som anført i tabel	1		305L-22.020/75		

Tegn. F.N. 1-10-55	Rev. F.N. 3-10-55.	Hjd. I.L.		Målestok: 1:1.	
Kalk. G.B. 3-10-55	Norm	Date. 1-10-55 E.T.			
Date.	Rettelse		Indeks	FRICHS	
Anvendelse				Stykliste nr.	
Diesel-el. 1500 hk. lokomotiv.				17057	
Tegningens benævnelse				Tegningens nummer.	
Trykluftbeholdere. (Hjælpeluftbeholdere.)				305L- 22.550	
				Indeks:	