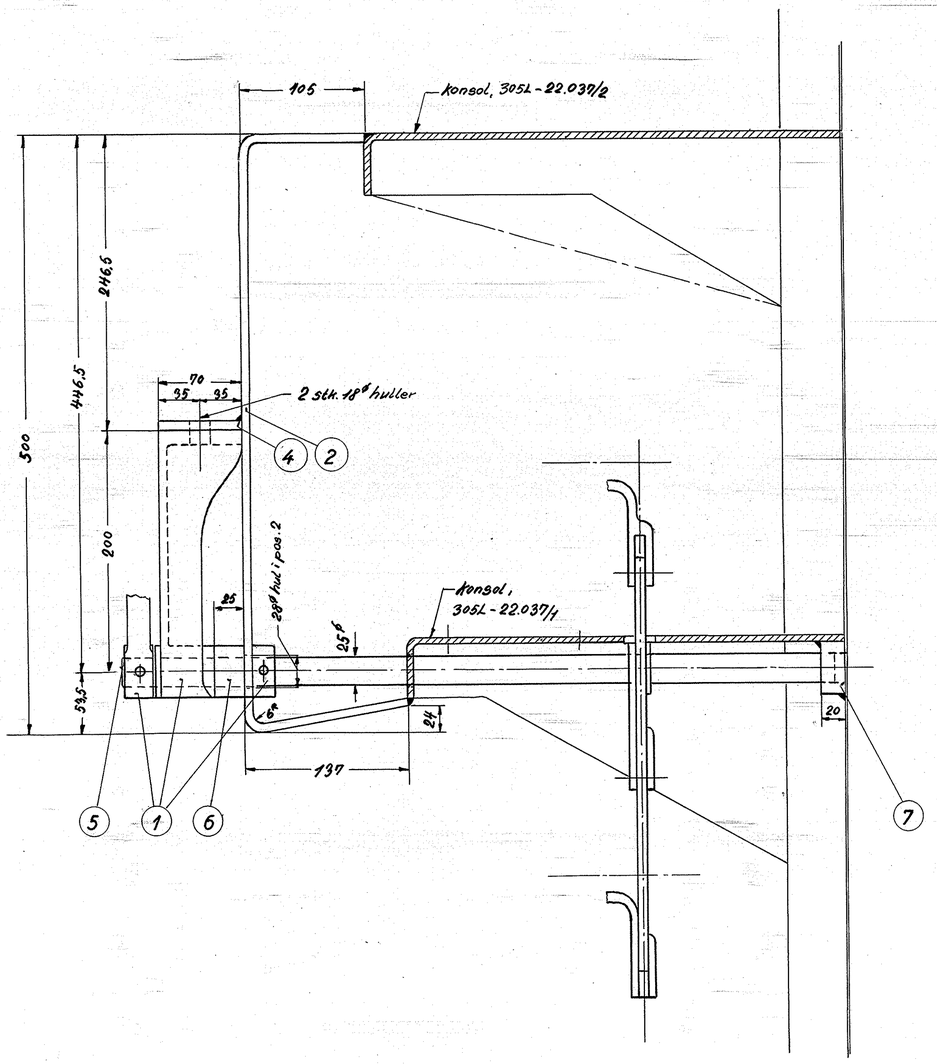

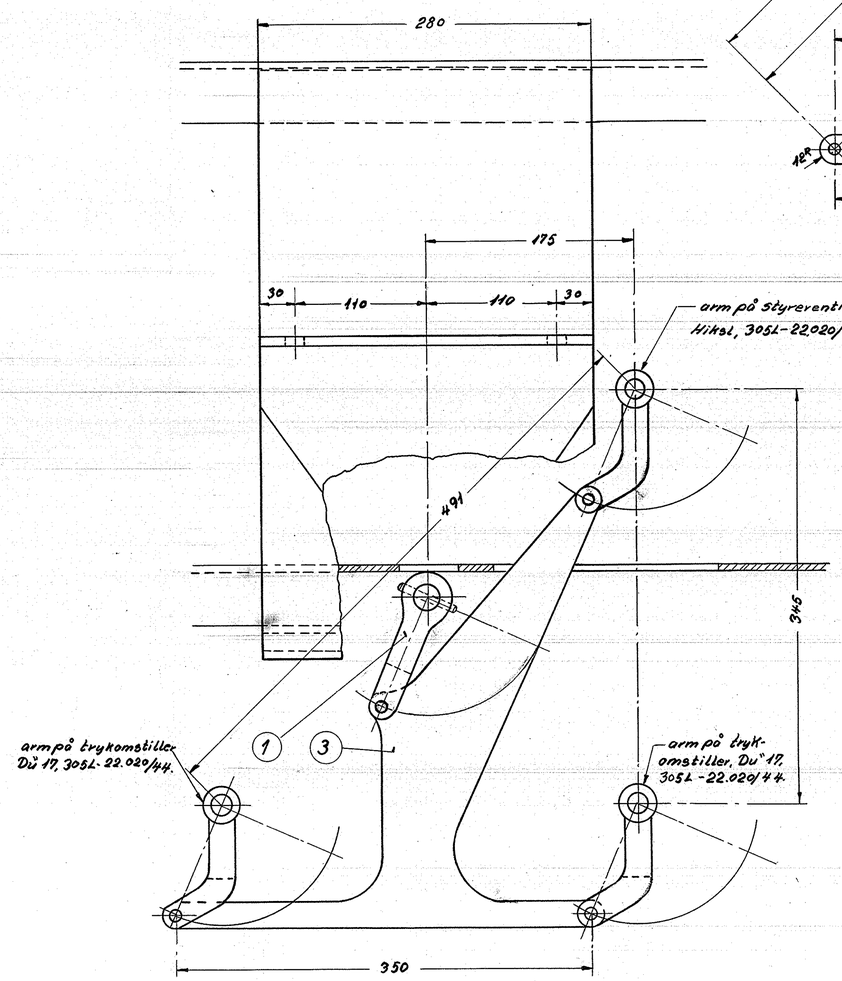

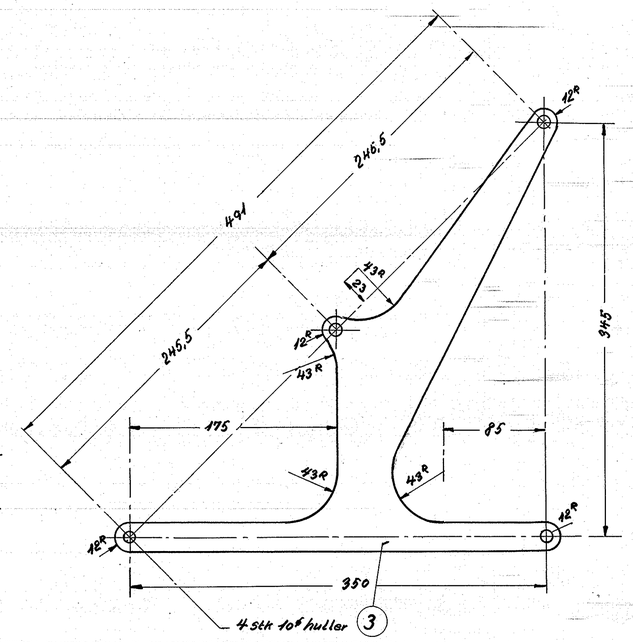

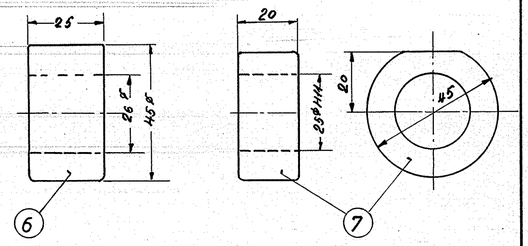

Stk.	Betegnelse	Pos.	Materiale Kvalitet	Model nr. eller materiale størrelse	rå	færdig Vægt/stk
		10				
2	fjederskive, 5/8"	9	fj. st.	magasin		
2	bolt, 5/8" x 40	8	st. 34.	magasin		
1	leje, 45/25 ø x 20	7	blk. st.	45ø x 30		0,3
1	afstandsring, 45/26ø x 25	6	st. 00	45ø x 35		
1	aksel, 25 mm ø x 600	5	kromr. stål	25ø x 610		2,4
1	konsolplade, 280 x 70 x 8	4	st. 00	290 x 80 x 8.		1,2
1	arm, 374 x 369 x 6,5	3	"	385 x 380 x 6,5		7,0
1	konsol 720 x 280 x 6,5	2	st. 00	730 x 290 x 6,5		11,0
1	omstillingsanordning G-P-S kompl.	1	stbj.	305L-22.020/45		23,1

Tegn.	FK. 22.12.55	Ber.	Afd. IIb.
Kalk.	TM. 22-5-56	Norm	Dato

Rettelse — Dato — Indeks

Målestok: 1:2.5. 1:1.

FRICHS

Anvendelse: Diesel-el. 1500 hk. lokomotiv.

Styklistenr.: 17073

Tegningens benævnelse: G-P-S omstiller ved førerrum I.

Tegningens nummer: 305L - 22.038

Indeks:

FRICHS nr 147