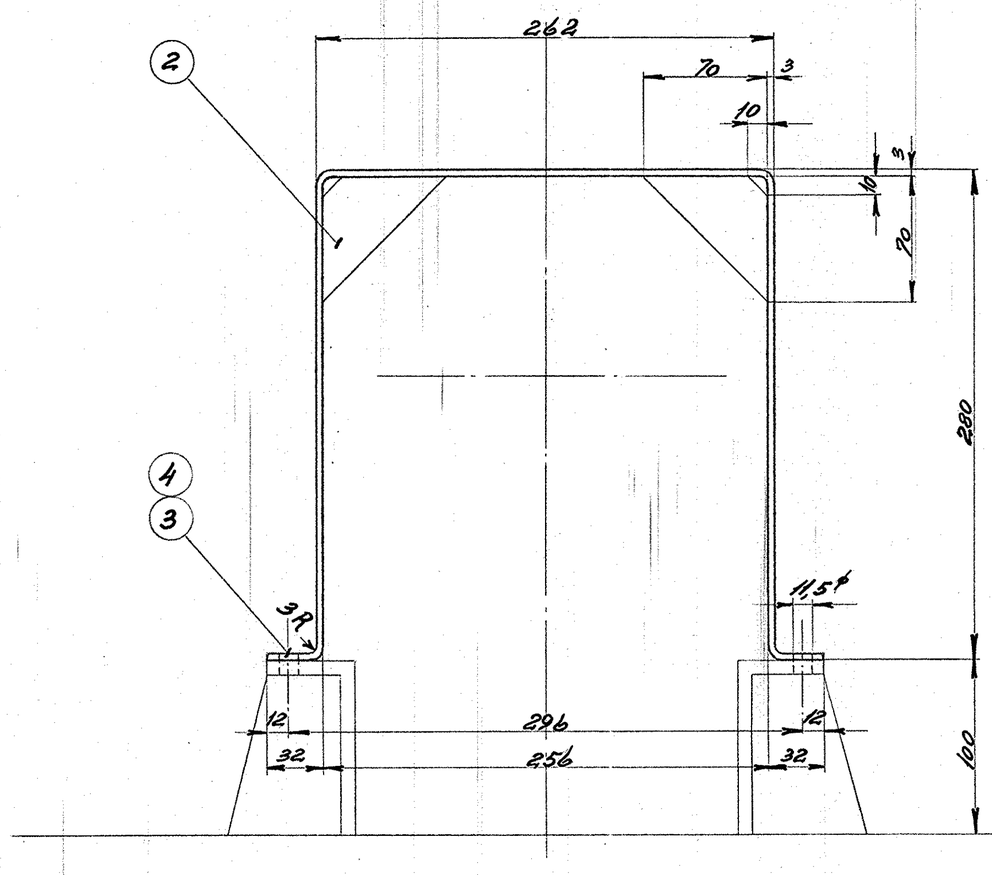

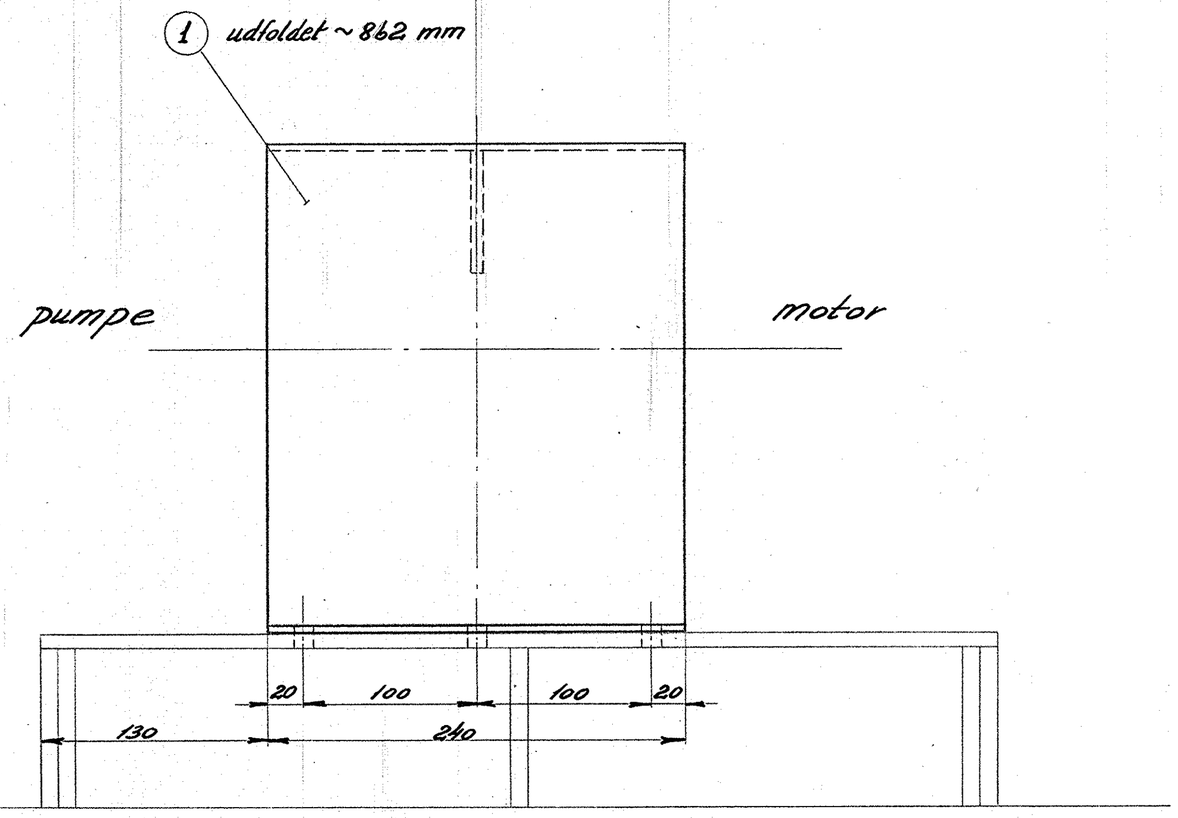

Arrangement af fortrykspumpe se 305L-16.600

Stk.	Betegnelse	Pos.	Materiale kvalitet	Model nr. eller materiale størrelse	råvægt/stk.	færdigvægt/stk.
		5				
6	fjederskive	4	fj. st.	magasin		
6	bolt 3/8" × 20	3	st. 34	magasin		
2	ribbe	2	st. 00	fl. 45×6,5×180		
1	skærm	1	st. 00	plade m. knopper 900×250×3		

Tegn.	E.U.	Rev.		Afd.	II L
Kalk.		Norm.		Dato	26-3-57

Målestok: 1:2,5

Dato	Rettelse	Indeks

FRICHS

Anvendelse	Stykliste nr.
Diesel-el. 1500 hk. lokomotiv	20644

Tegningens benævnelse	Tegningens nummer
Skærm over kobling til fortrykspumpe	305L-16.601

Indeks:

FRICHS nr. 148