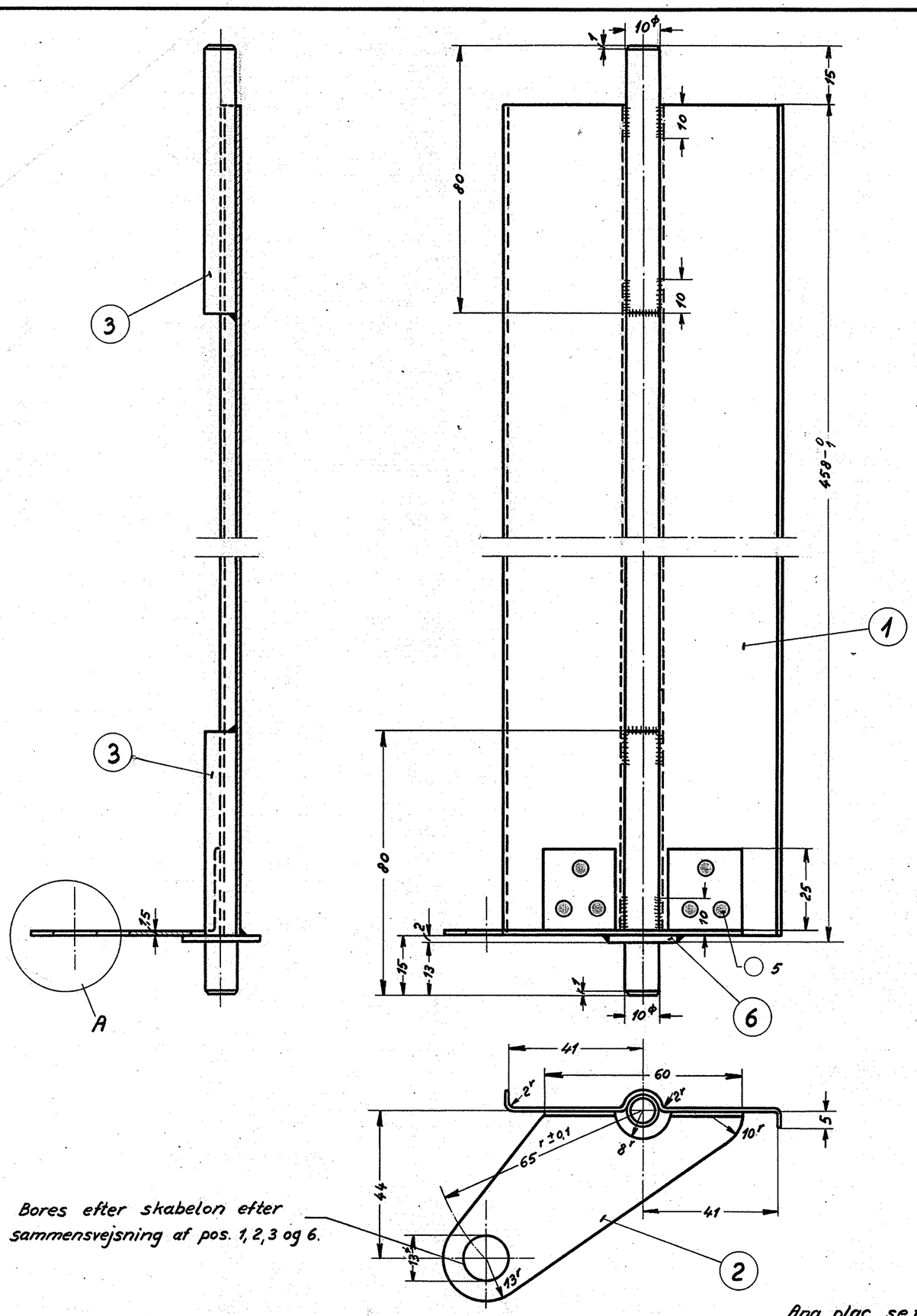

Bores efter skabelon efter sammensvejsning af pos. 1, 2, 3 og 6.

Ang. plac. se tegn. 305L - 25.510.

Detail A.

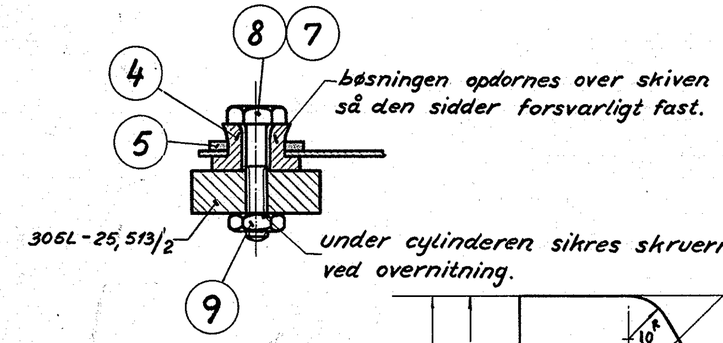

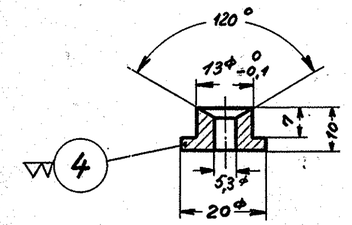

onbringes på sidste lamel (modsat tryklufteyl.) i hver jalousiramme.

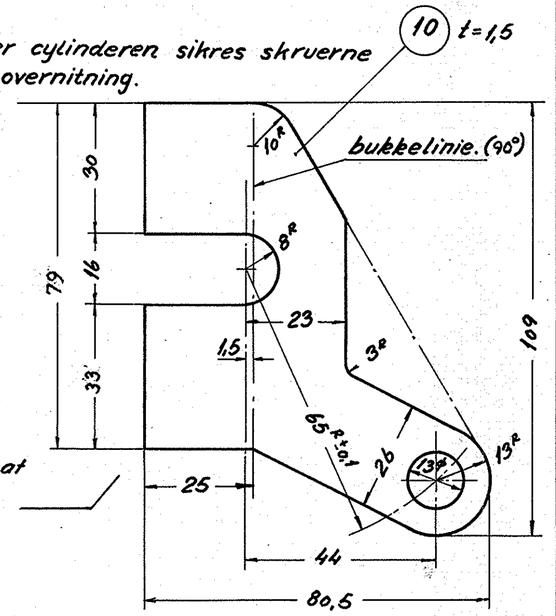

Stk.	Betegnelse	Pos.	Materiale kvalitet	Model nr. eller materialebetænelse	rå	færdig vægt/stk.
8	arm 109 × 80,5 × 1,5	10	st. 37	1100 × 110 × 1,5		
120	møtrik 5 MG.	9	st. 34	magasin		
120	skrue blk. m. 6-kt.h. 5 MG. × 25	8	—"—	—"—		
40	skrue blk. m. 6-kt.h. 5 MG. × 22	7	st. 34	magasin		
160	skive blank 22/10,5ϕ × 2	6	aut. st.	22ϕ × 700		
160	skive blank 22/13ϕ × 2	5	aut. st.	22ϕ × 700		
160	bøsning 20ϕ × 10	4	messing	20ϕ × 2400		
320	aksel 10ϕ × 80	3	compr. st.	10ϕ × 2600		
152	arm 115 × 60 × 1,5	2	st. 37			
160	lamel 456 × 103 × 1,5	1	st. 37	5 stk. 2000 × 1000 × 1,5		

Tegn.	F.S. 2-7-55	Rev.		Afd.	II L
Kalk.	B.F 9-11-55	Kontr.	V.M.	Dato	

Målestok: 1:1

Dato	Rettelse	Indeks
7/2-56	pos. 10 tilf. stykl. pos. 2 ændr. fra 160 til 152.	a
1/8-56	pos. 10 ændr. F.S.	b

FRICHS

Anvendelse: Diesel-el. 1500 hk. lokomotiv.

Stykliste nr.: 17021.

Tegningens benævnelse: Lameller til kølerjalousi.

Tegningens nummer: 305L - 25.512.

Indeks: a b