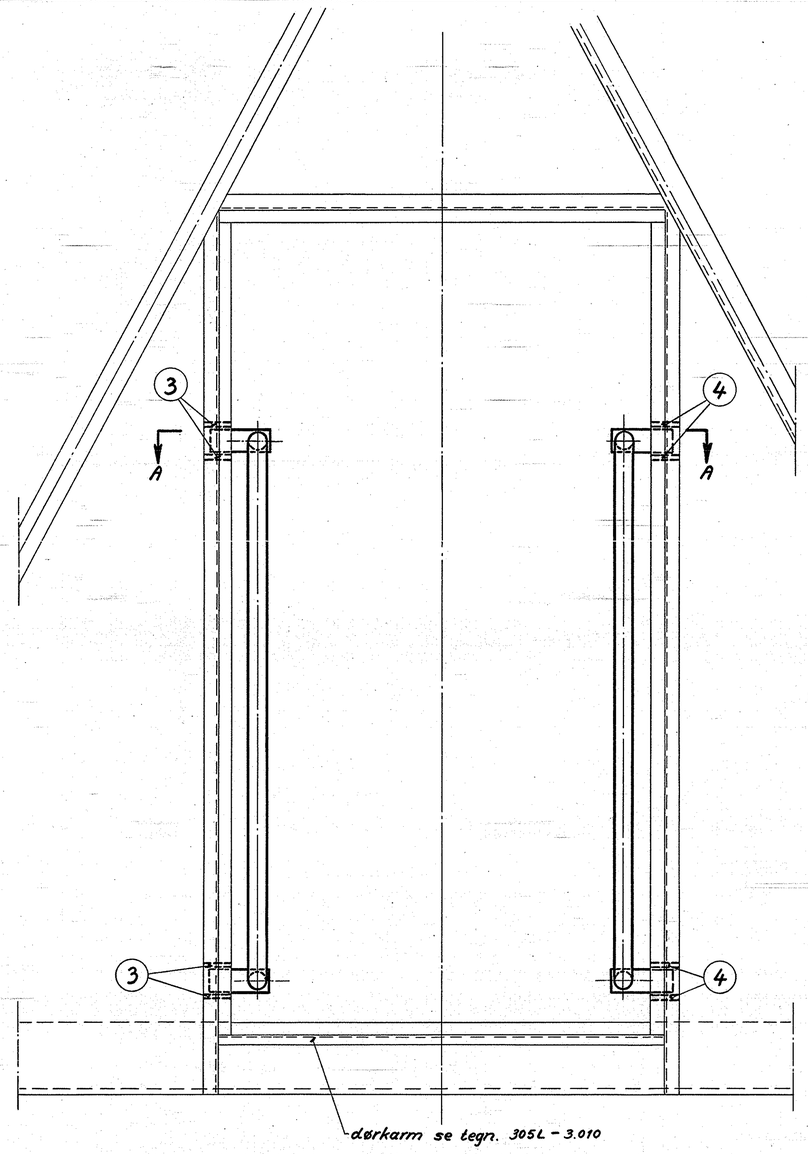

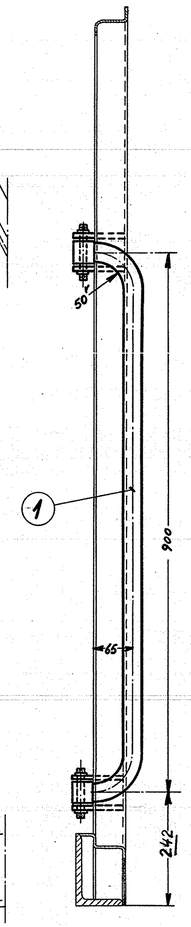

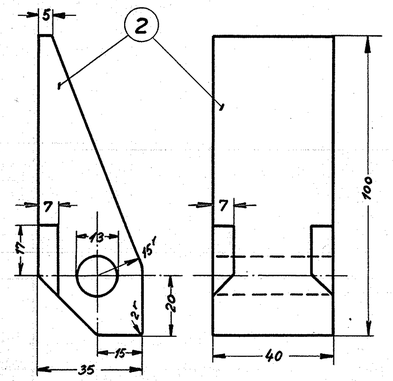

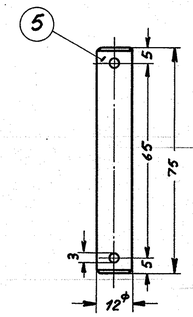

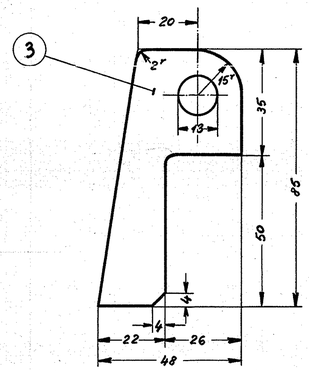

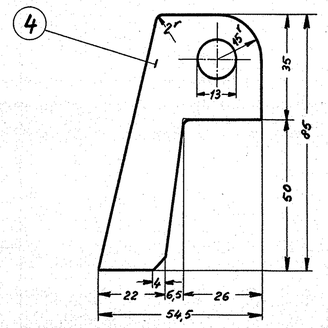

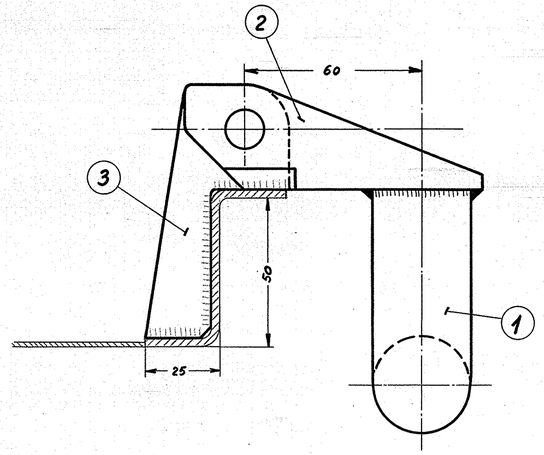

Snit A A.

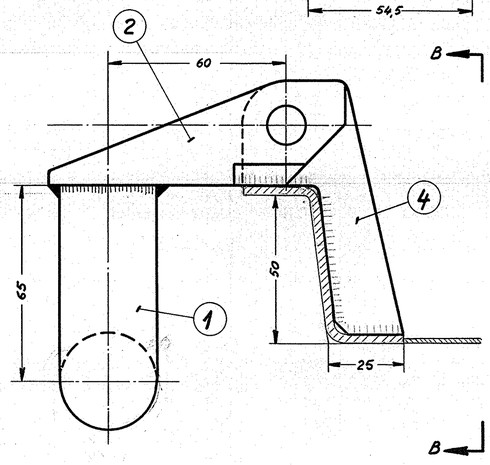

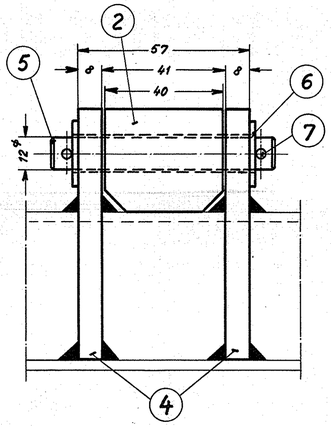

Set fra B-B.

vægt pr. lokomotiv: 15 kg

Stk.	Betegnelse		Pos	Materiale kvalitet	Model nr. eller materialestørrelse	rå vægt/stk.	færdig vægt/stk.
16	split	3ϕ × 25	7	st. 37	magasin		
16	skive	½" n.bl. 175	6	st. 37	magasin		0,2
8	aksel	12ϕ × 75	5	Compr. st. 34	12ϕ × 650		0,5
8	hængselpart	85 × 54,5 × 8	4	st. 37	flj. 90 × 8 × 450		1,1
8	—— " ——	85 × 48 × 8	3	—— " ——	flj. 90 × 8 × 400		1,1
8	hængselpart	40 × 35 × 100	2	st. 37	40 × 40 × 900		5,0
4	sømløst rør	30/25ϕ × 978	1	st. 0029	sømløst rør 30 × 25 × 4000, DS. 520		6,6

Tegn. F.S. 27/11-54	Rev.	Afd. II L.		Målestok: 1:5 - 1:1
Kalk. B.F. 18-1-56	Kontr. V.H.	Dato		
Dato	Rettelse		Indeks	FRICHS

Anvendelse	Stykliste nr.
Diesel-el. 1500 hk lokomotiv.	16127.
Tegningens benævnelse	**Tegningens nummer**
Håndgreb ved sidedør i maskinrum.	305L - 23.040.

Indeks: