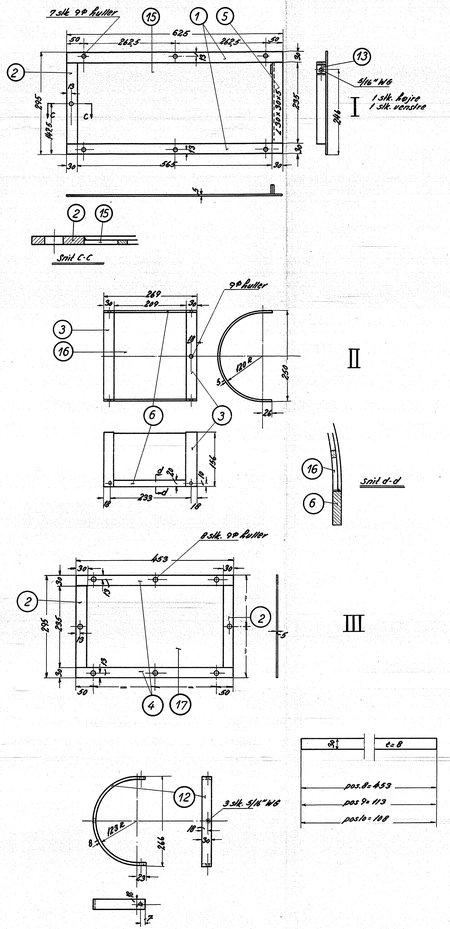

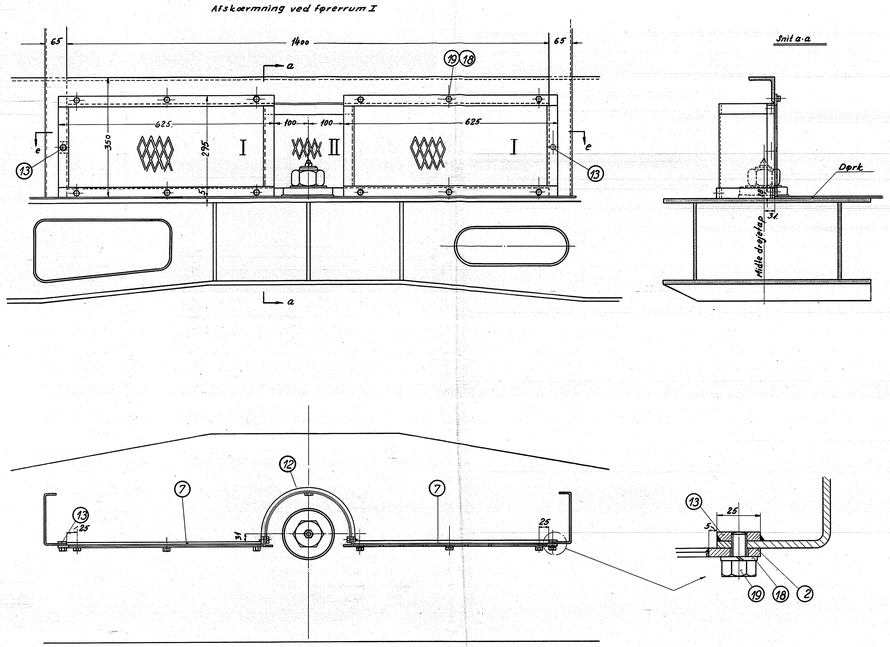

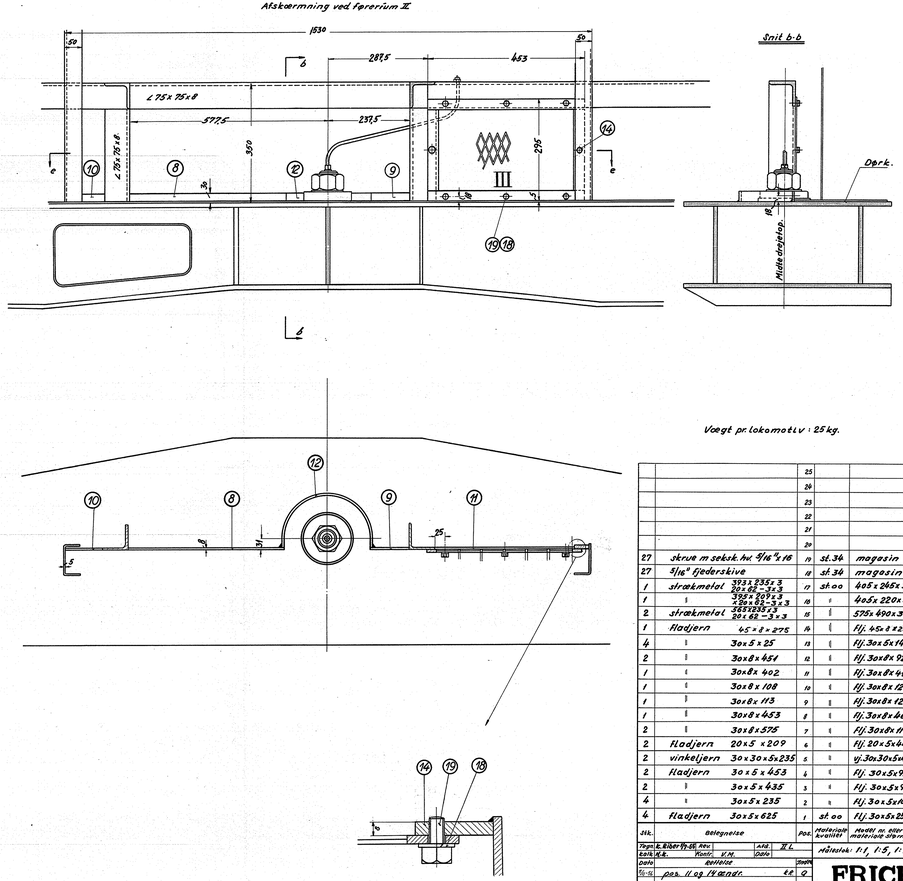

Stk.	Betegnelse	Pos.	Materiale kvalitet	Model nr. eller materiale-fabr.	÷2	Fabr. varef. nr.
		25				
		24				
		23				
		22				
		21				
		20				
27	skrue m sekskt. hvl 5/16"x18	19	st. 34	magasin		0.5
27	5/16" fjederskive	18	st. 34	magasin		0.1
1	strækmetal 393x235x3 / 201x62-3x3	17	st. 00	405x265x3		2.2
1	" 393x207x3 / 201x62-3x3	16	"	405x220x3		2.0
2	strækmetal 265x250x3 / 201x62-3x3	15	"	575x490x3		6.6
1	Hadjern 45x8x275	14	"	Fj. 45x8x285		0.05
4	" 30x5x25	13	"	Fj. 30x5x140		0.1
2	" 30x8x451	12	"	Fj. 30x8x925		1.7
1	" 30x8x402	11	"	Fj. 30x8x415		0.8
1	" 30x8x108	10	"	Fj. 30x8x120		0.2
1	" 30x8x113	9	"	Fj. 30x8x120		0.2
1	" 30x8x453	8	"	Fj. 30x8x460		0.8
2	" 30x8x575	7	"	Fj. 30x8x1170		2.1
2	Hadjern 20x5x209	6	"	Fj. 20x5x460		0.3
2	vinkeljern 30x30x5x235	5	"	vj. 30x30x5x460		1.0
2	Hadjern 30x5x453	4	"	Fj. 30x5x925		1.1
2	" 30x5x435	3	"	Fj. 30x5x900		1.1
4	" 30x5x235	2	"	Fj. 30x5x1000		1.1
4	Hadjern 30x5x625	1	st. 00	Fj. 30x5x2550		3.0

Tegn: E. Ribtrup	Ref.	Afl.	M. L.
Kontr: K. K.	Vision:	V. M.	Dato:
Dato:	Godkendt		Stoffr.
15/11	pos. 11 og 14 ændr.	E. R.	9

Målestok: 1:1, 1:5, 1:10

FRICHS

Gruvedelse: Diesel-el. 1500 hk. lokomotiv.

Tegningens benævnelse: Afdækning f. luftindsugning til banemotorblæsere.

Skyttelse nr.: 17018

Tegningens nummer: 305L 21.579.

Fremstillet: CE