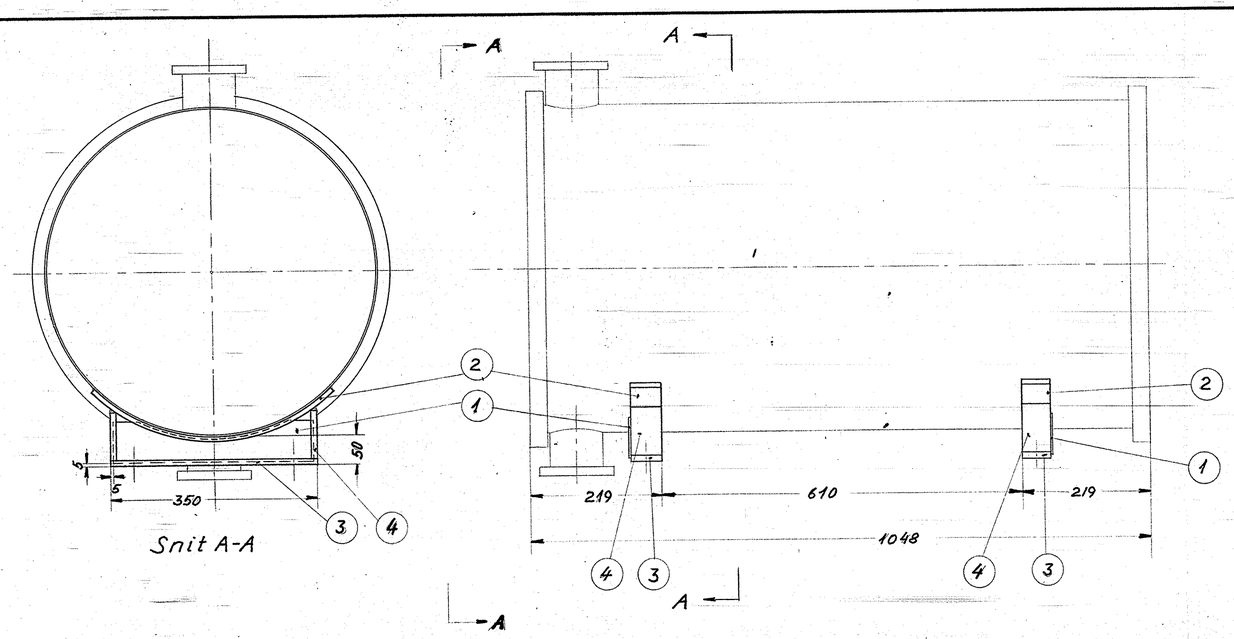

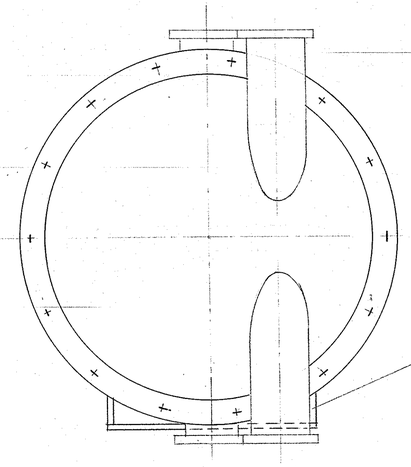

Set fra A-A

Anbringelse af konsoller i forhold til studsenes placering på ende= dækslet.

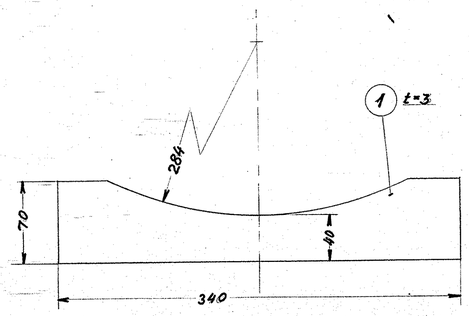

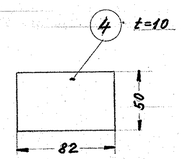

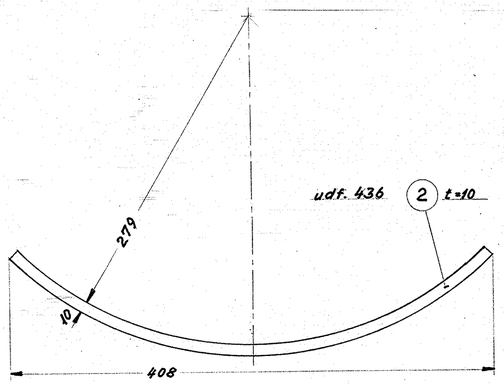

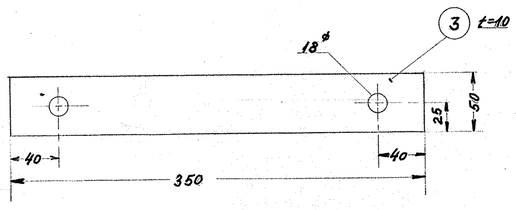

Stk.	Betegnelse	Pos.	Materiale kvalitet	Model nr. eller materiale størrelse	rå	færdig Vægt/stk.
		5				
2	fladj. 50×10× 82	4	st.00	flj. 50×10×170		
2	fladj. 50×10×350	3	"	flj. 50×10×710		
2	fladj. 50×10×436	2	"	flj. 50×10×900		
2	plade 340×70×3	1	st.00	350×150×3		

Tegn. F.S.18/11-55 Rev. Afd. IL
Kalk. Norm. Dato

Dato | Rettelse | Indeks

Målestok: 1:5, 1:2,5

FRICHS

Anvendelse: Diesel-el.1500hk.lokomotiv.

Stykliste nr.: 17084

Tegningens benævnelse: Konsoller for vandoliekøler.

Tegningens nummer: 305L-25.616.

Indeks:

FRICHS nr. 147