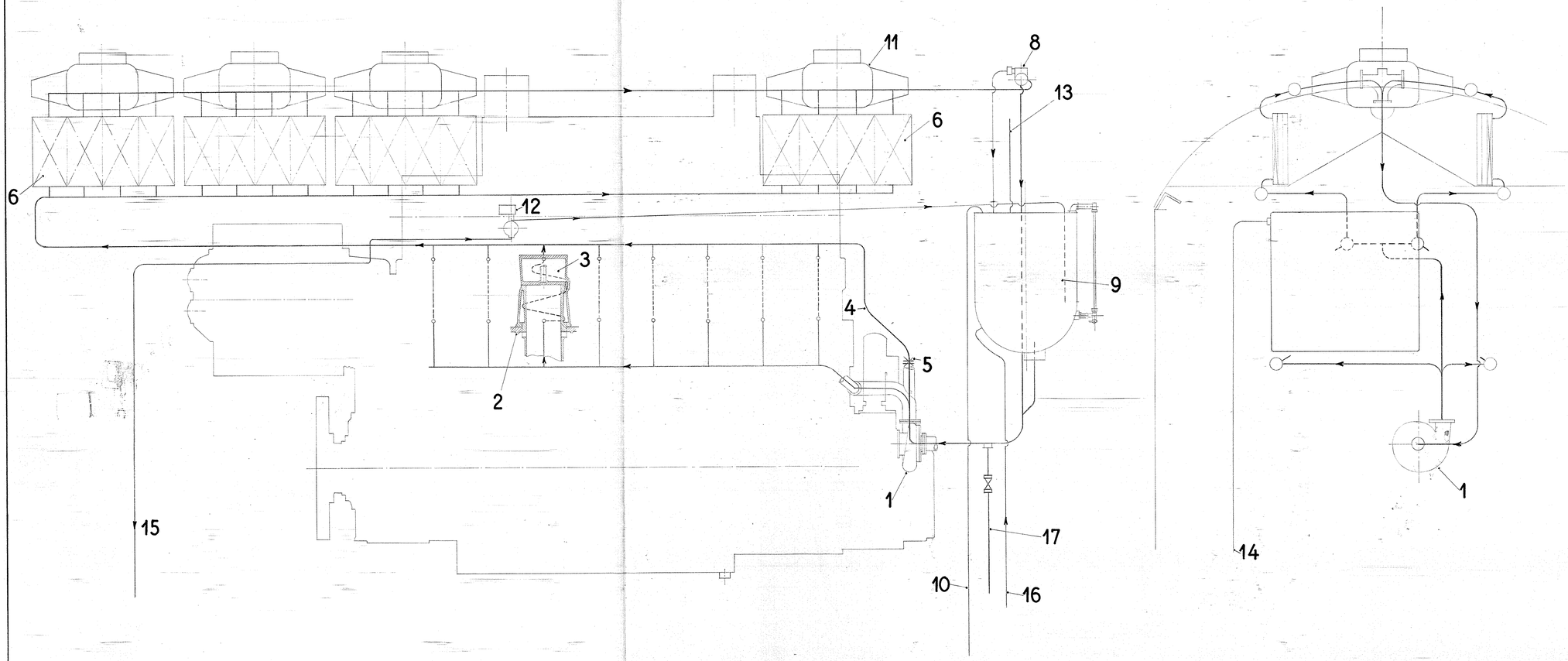

Tegn. K.R.	Rev.		Ref.	Målestok:
Kontr.	Norm.		Dato 2-1-68.	
Dato	Rettelse		Indskr.	**FRICHS**
Anvendelse				Stykliste nr.
Diesel-el. 1500 hk. lokomotiv.				
Tegningens benævnelse				Tegningens nummer
Rørdiagram for kølevand.				305L-25.6281.
				Indeks: