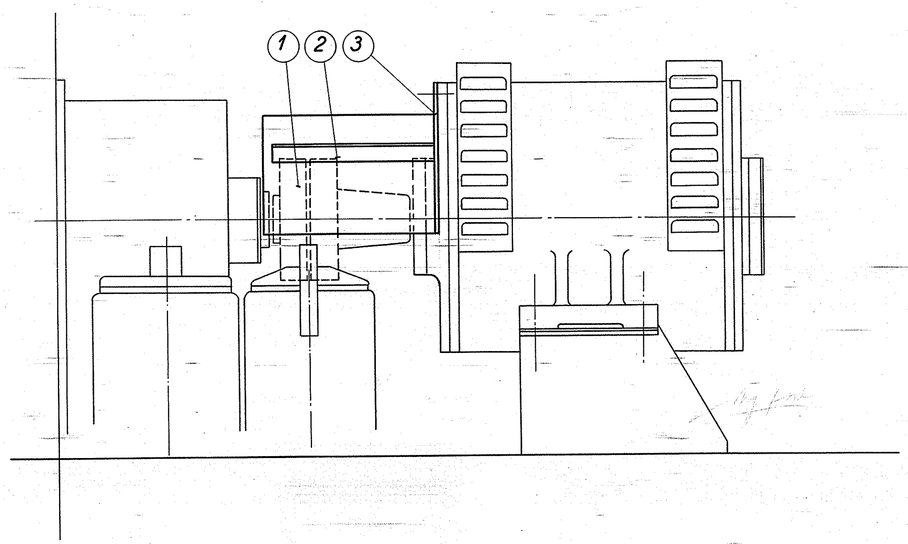

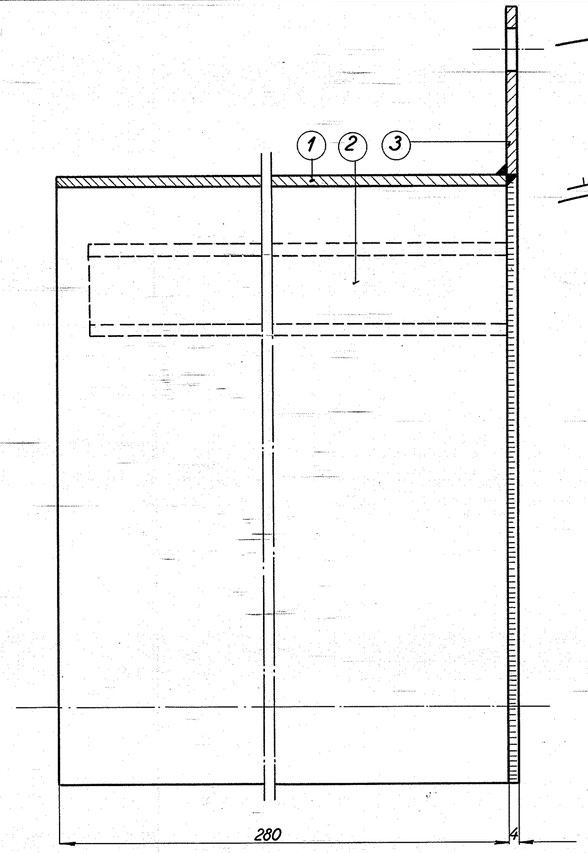

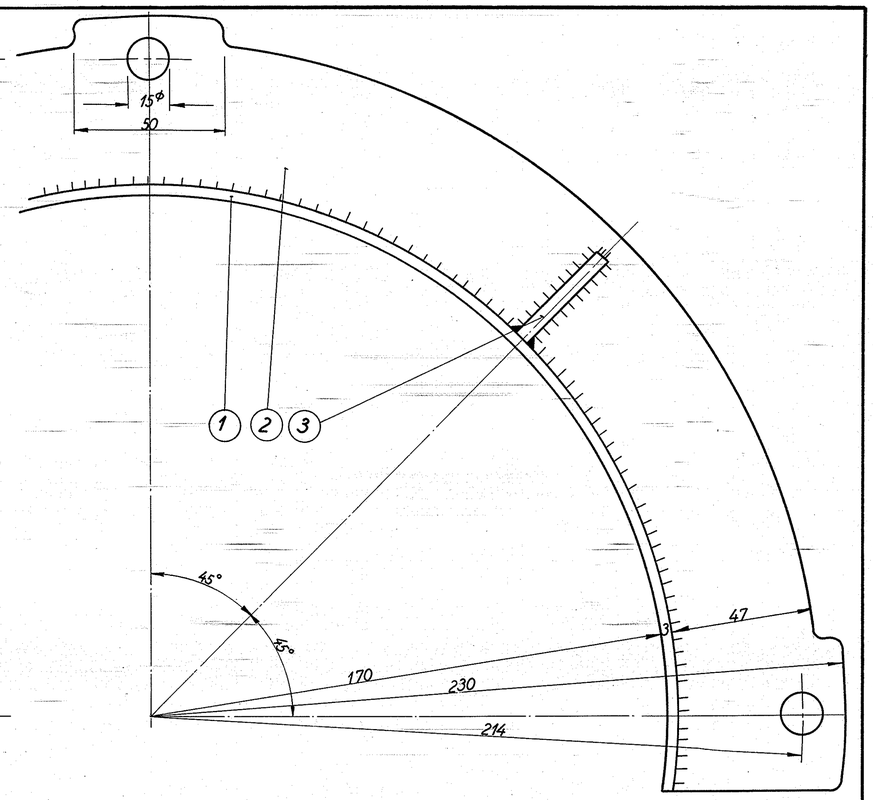

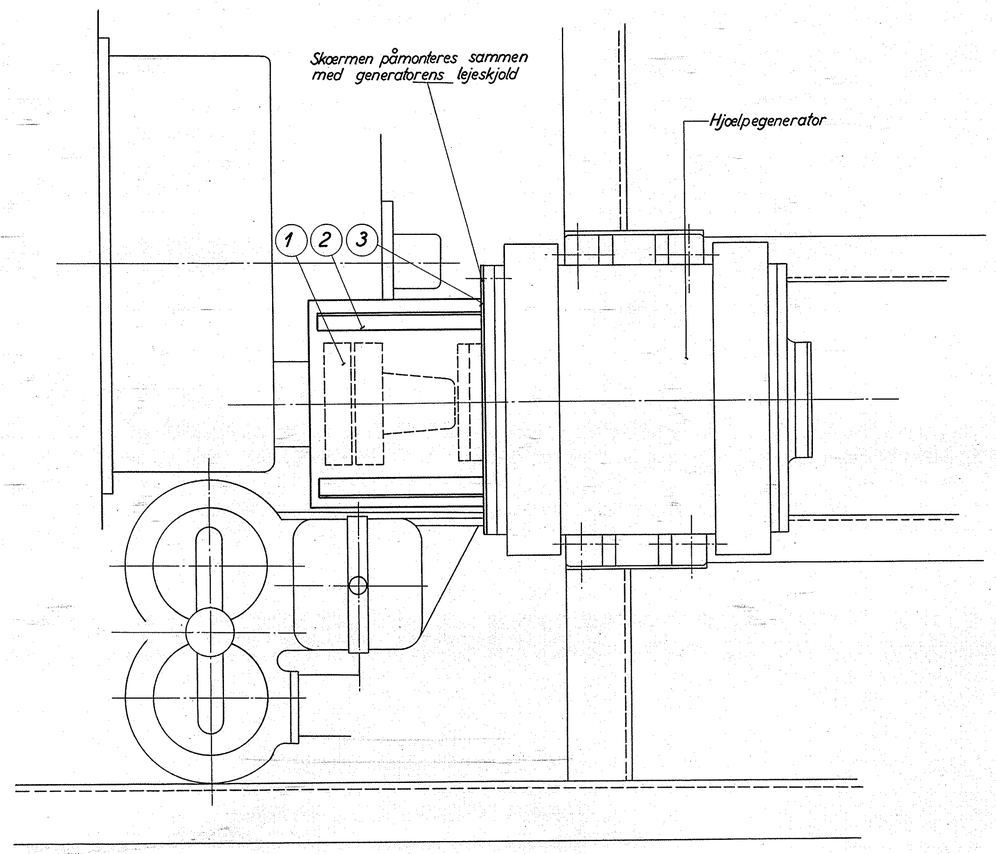

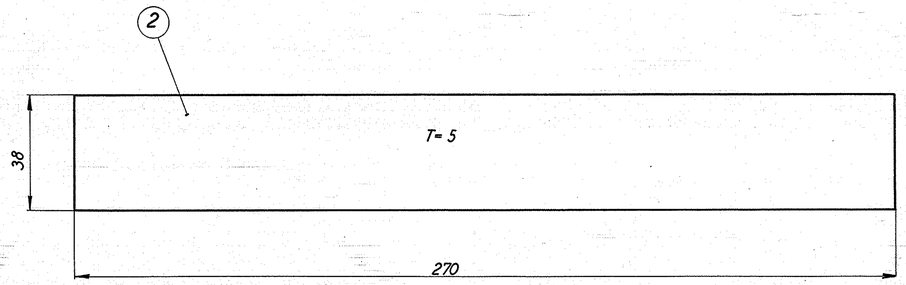

Stk.	Betegnelse	Pos.	Materialets kvalitet	Model nr. eller materialets størrelse	rå	færdig Vægt/stk.
1	Flange 255 × 460 × 4	3	st.00	265×475×5		
2	Ribbe 38 × 5 × 270	2	st.00	38×5×560		
1	Plade 564 × 280 × 3	1	st.00	600×300×3		

Tegn. K.R. Rev. Afd. II L
Kalk. AB. 28-12-57 Norm. Dato 18-12-57
Dato Rettelse. Indeks
19/3 57 Ny tegning. K.R. a

Målestok: 1:1 - 1:5.

FRICHS

Anvendelse: Diesel-el. 1500hk. lokomotiv.

Stykliste nr.: 21107

Tegningens benævnelse: Skærm over kobling til hjælpegenerator

Tegningens nummer: 305L - 27. 271

Indeks: a