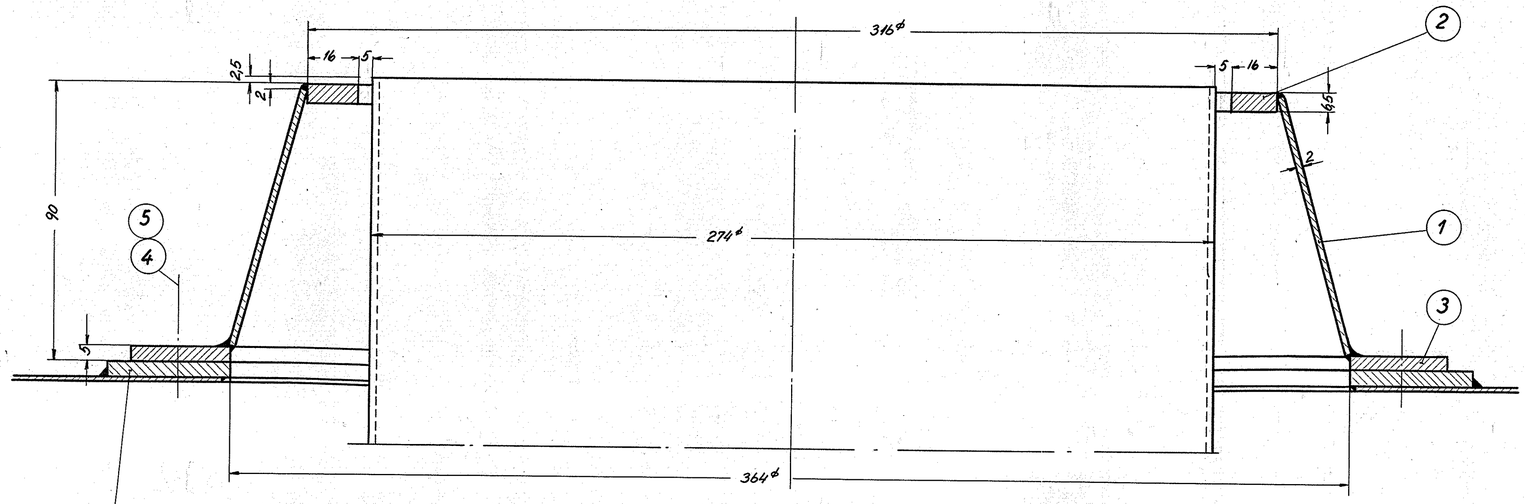

forstærkning for skorsten se tegn 305L-6,032

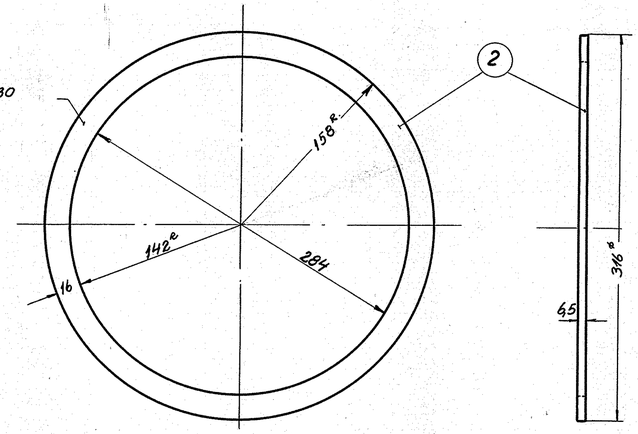

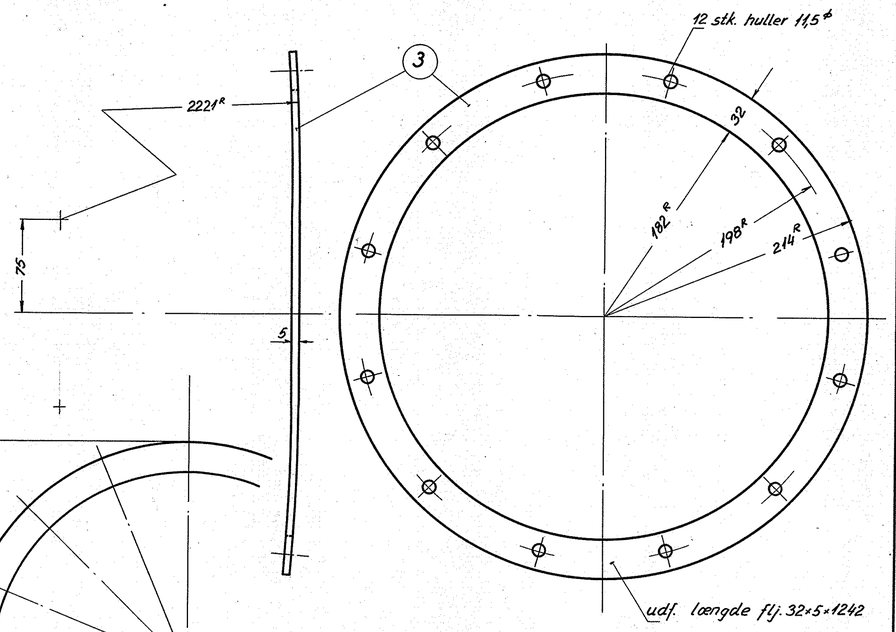

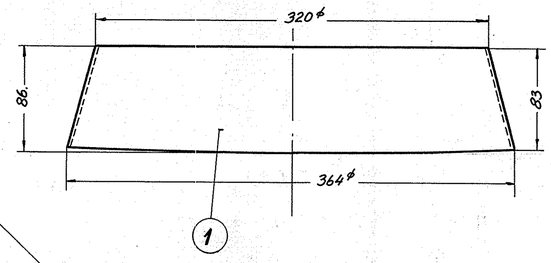

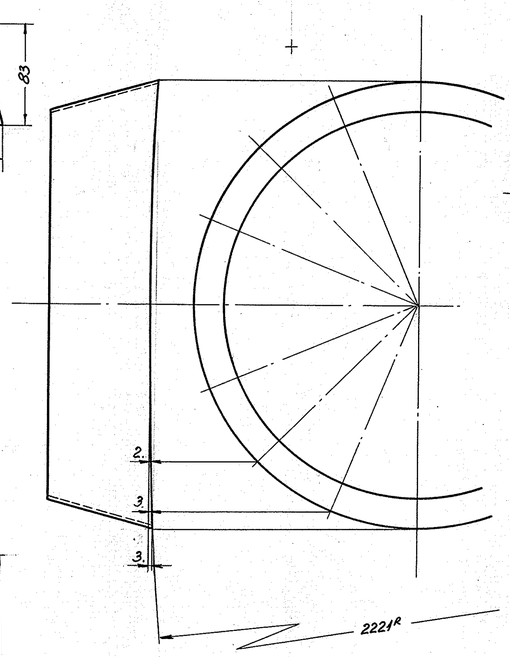

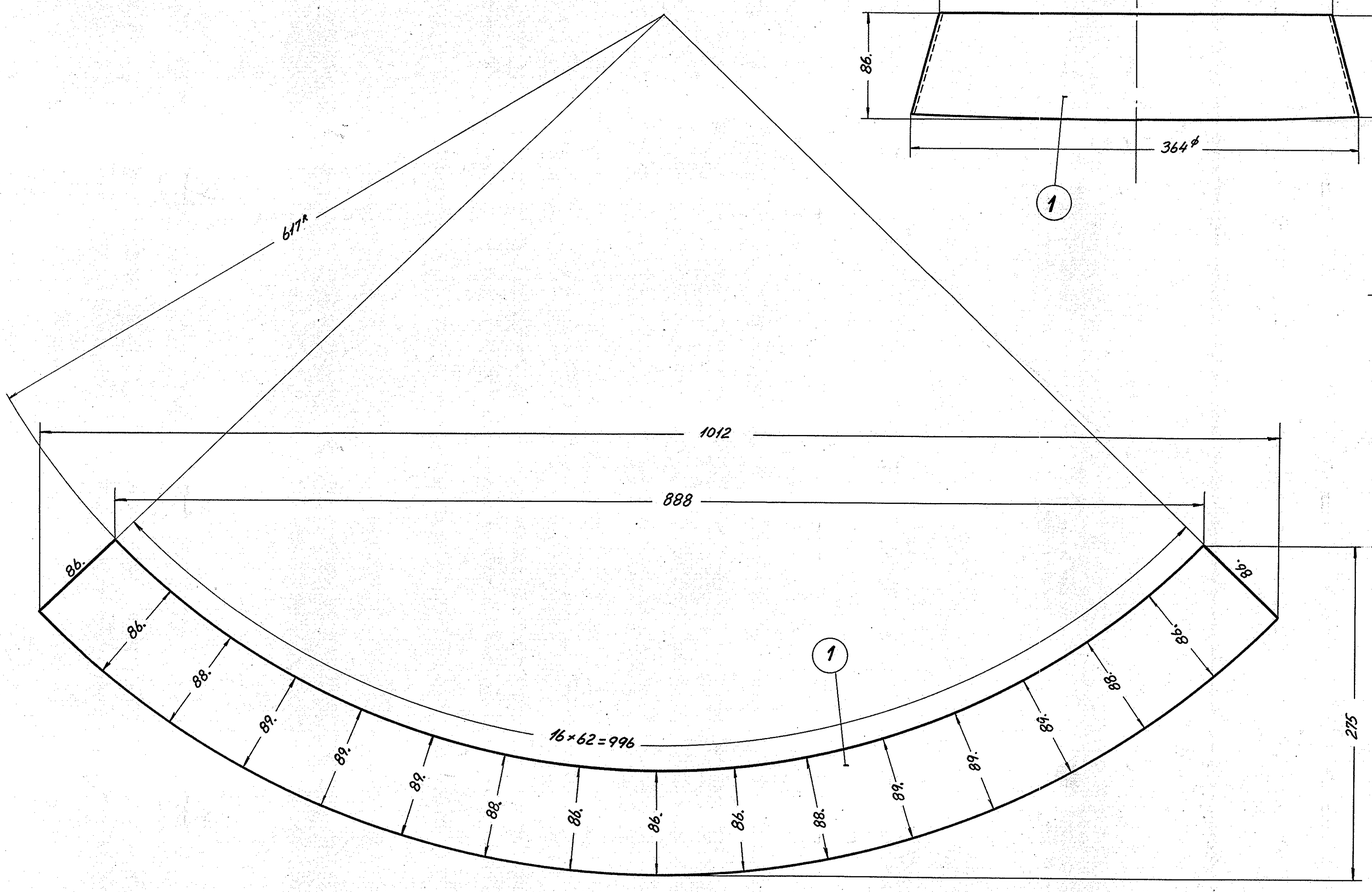

Vægt pr. lokomotiv 18 kg

Stk.	Betegnelse	Pos.	Materiale kvalitet	Model nr. eller materiale størrelse		råt	færdig Vægt/stk.
24	fjederskive 3/8"	5	fj. st.	magasin		0,2	
24	skrue m. 6-kt. h. 3/8"×15	4	st. 34	magasin		0,2	
2	fladjern. 32×5×1242	3	st. 00	flj. 32×5×2500		3,1	
2	fladjern 20×6,5×930	2	st. 00	flj. 16×6,5×1900		1,9	
2	plade 1012×275×2	1.	st. 00	1020×440×2.		2,9	

Tegn.	24-8-55 F.S.	Rev.		Afpl.	IIL
Kalk.	BH 27-9-55	Konst.	V.M.	Dato	
Dato	Rettelse				Indeks
13/8-58	Indv. diam. for pos. 2 var 276				a

Målestok: 1:25 1:1

FRICHS

Anvendelse: Diesel-el. 1500 hk. lokomotiv.

Stykliste nr. 17037

Tegningens benævnelse: Skorstenskappe for udstødsrør.

Tegningens nummer: 305 L – 16.960

Indeks: a