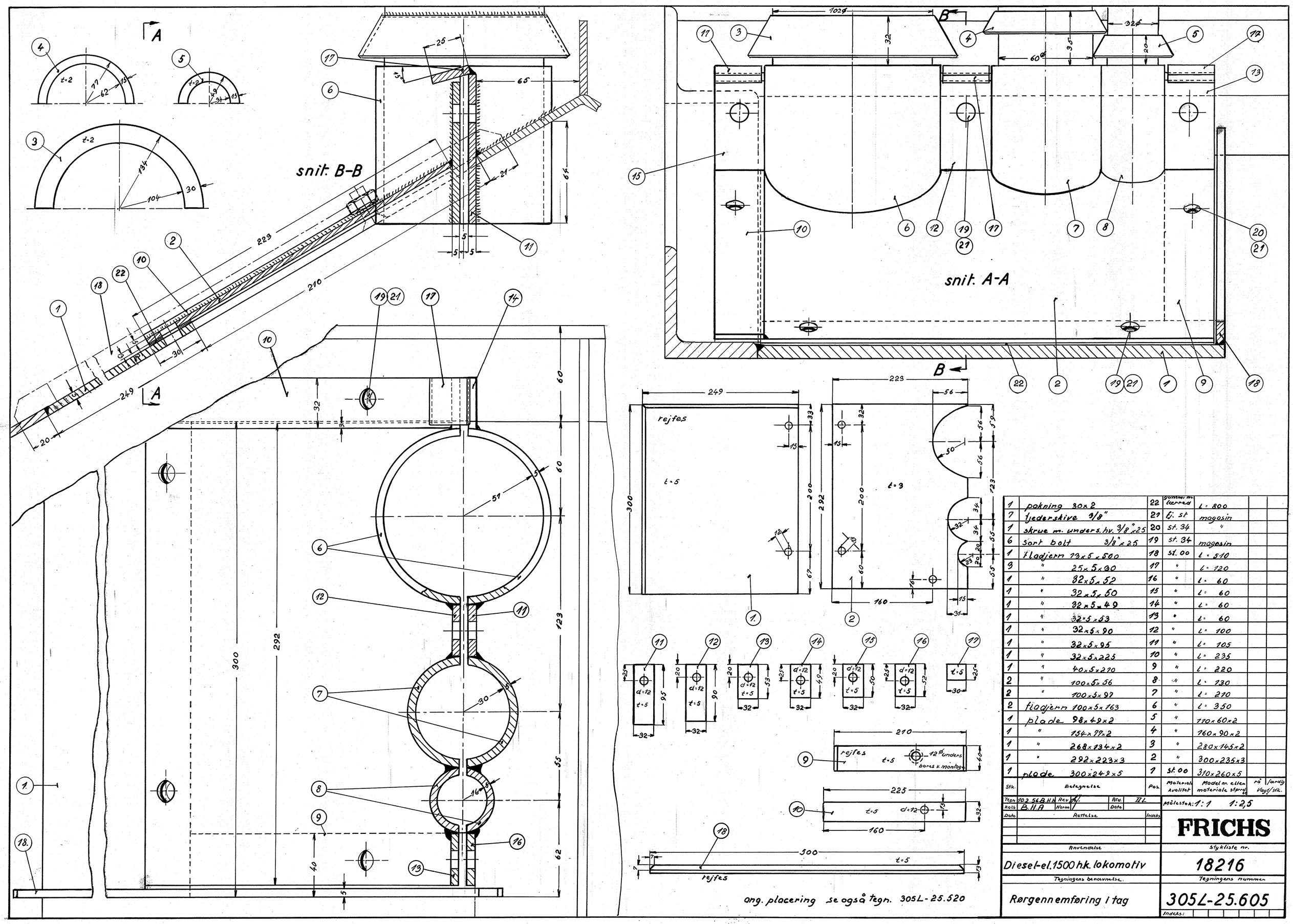

Stk.	Betegnelse	Pos.	Materiale kvalitet	Model nr. eller materiale størrelse	rå	fardig Vægt/stk.
1	pakning 30x2	22	gummi m. lærred	L: 800		
7	fjederstive 3/8"	21	fj. st	magasin		
1	skrue m. unders. hv. 3/8"x25	20	st. 34	"		
6	sort bolt 3/8"x25	19	st. 34	magasin		
1	fladjern 13x5x500	18	st. 00	L: 510		
9	" 25x5x90	17	"	L: 120		
1	" 32x5x52	16	"	L: 60		
1	" 32x5x50	15	"	L: 60		
1	" 32x5x49	14	"	L: 60		
1	" 32x5x53	13	"	L: 60		
1	" 32x5x90	12	"	L: 100		
1	" 32x5x95	11	"	L: 105		
1	" 32x5x225	10	"	L: 235		
1	" 40x5x220	9	"	L: 220		
2	" 100x5x56	8	"	L: 130		
2	" 100x5x97	7	"	L: 210		
2	fladjern 100x5x163	6	"	L: 350		
1	plade 98x49x2	5	"	110x60x2		
1	" 154x77x2	4	"	160x90x2		
1	" 268x134x2	3	"	280x145x2		
1	" 292x223x3	2	"	300x235x3		
1	plade 300x249x5	1	st. 00	310x260x5		

Tegn. 702 56 B.H.A. Rev. Afv. IIL
Kalk. B.H.A. Norm. Dato
Dato | Rettelse | Indeks

Målestok: 1:1 1:2,5

FRICHS

Anvendelse: Diesel-el. 1500 h.k. lokomotiv

Stykliste nr.: 18216

Tegningens benævnelse: Rørgennemføring i tag

Tegningens nummer: 305L-25.605

Indeks: