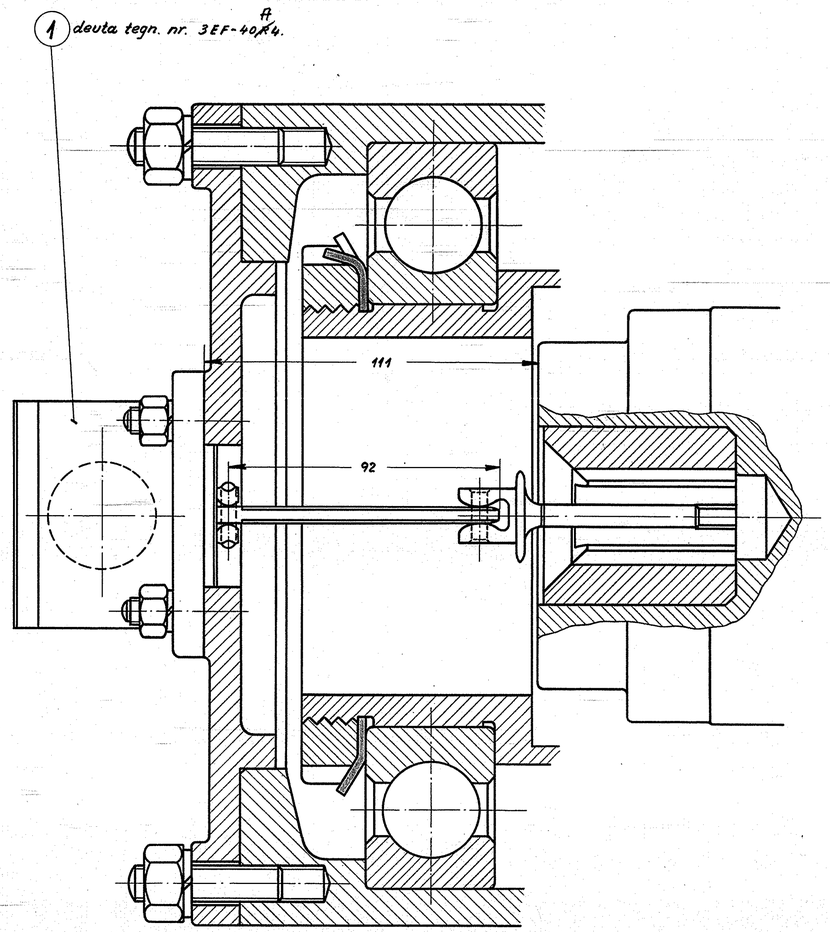

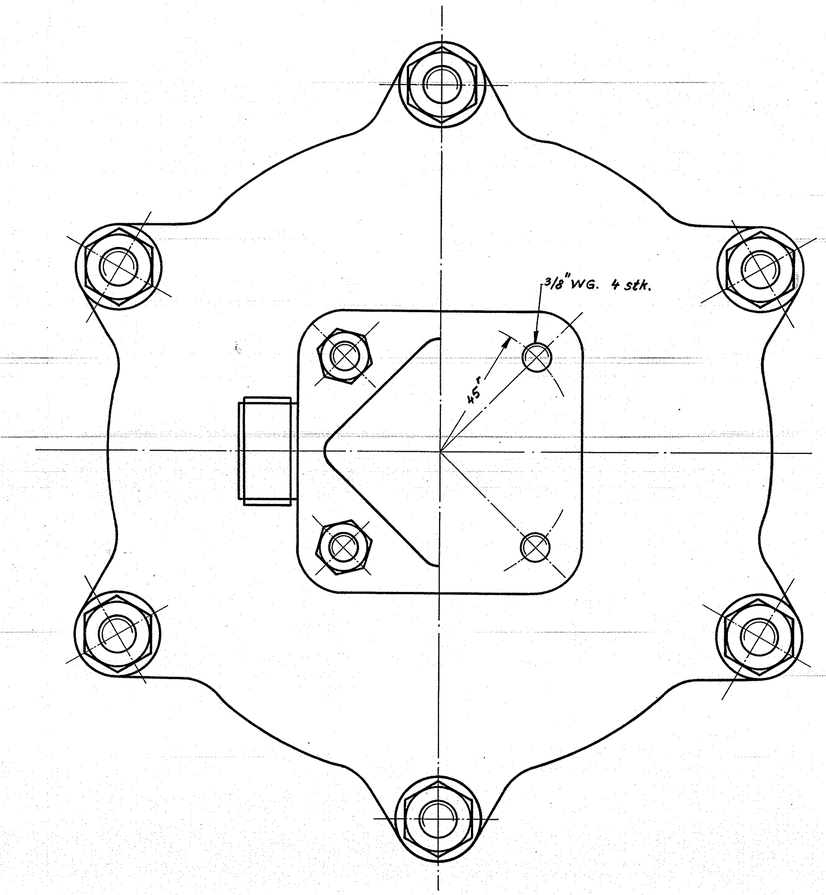

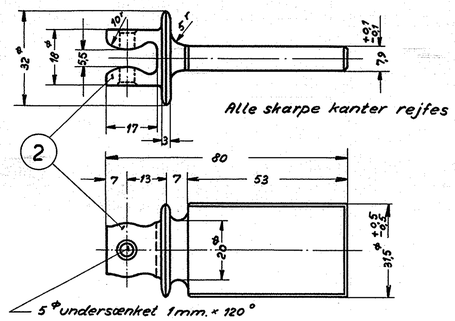

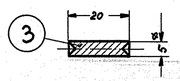

Forsænkningen udføres med bor.

Stk.	Betegnelse	Pos.	Materiale kvalitet	Model nr. eller materiale størrelse	Rå vægt/stk.	Færdig vægt/stk.
1	nitte	3	fodstål	5⌀ × 25		
1	medbringer	2	st. 37	35⌀ × 85		
1	generator - deuta tegn. 3EF-40.A4	1				

Tegn. 9/12-55. I.C.J.	Rev.	Afd.	Målestok: 1:1
Kalk. B.F. 24-7-56	Norm.	Dato	

Dato	Rettelse	Indeks

FRICHS

Anvendelse	Stykliste nr.
Diesel-el. 1500hk. lokomotiv.	15380.
Tegningens benævnelse	**Tegningens nummer**
Arrangement af generator for hastighedsmåler.	305L - 26.342.

Indeks: