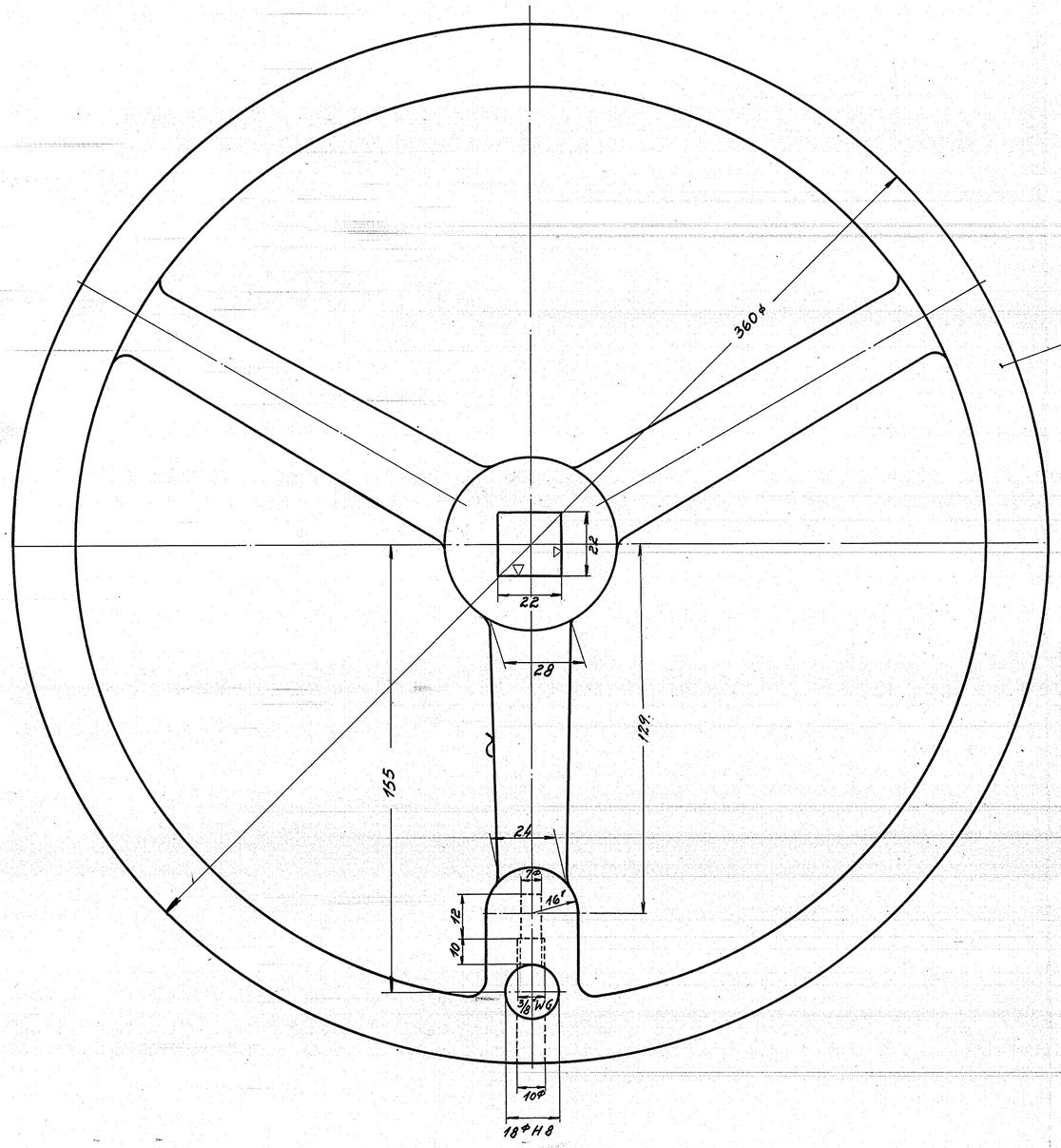

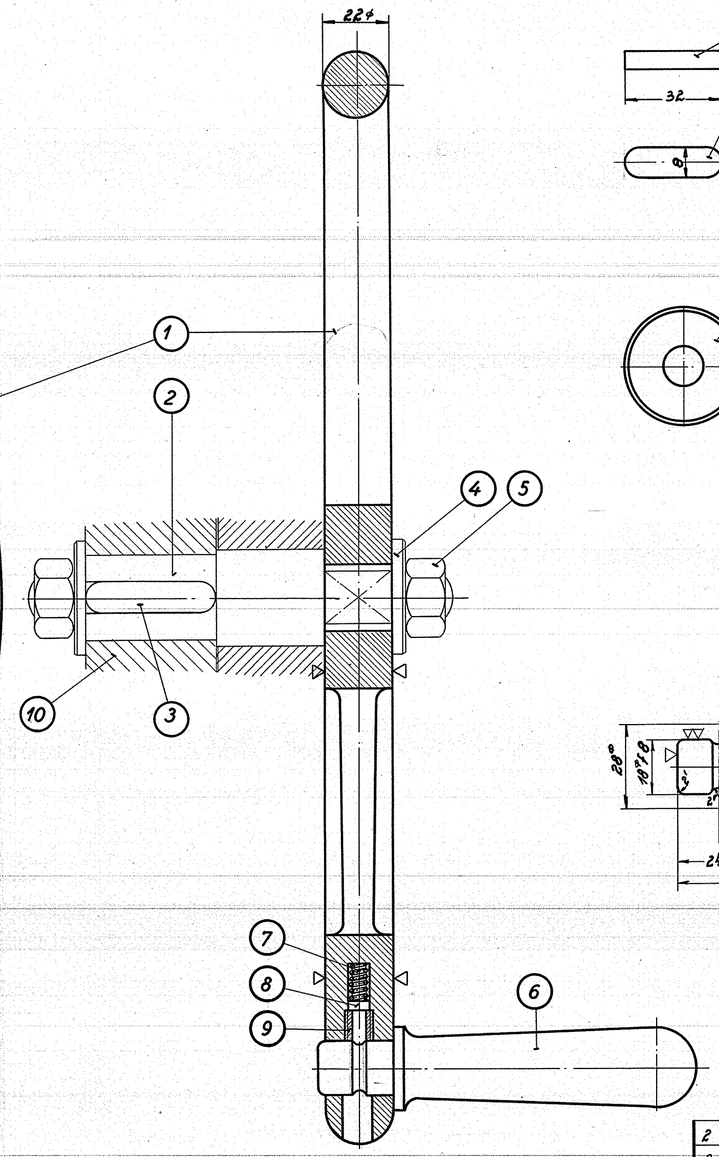

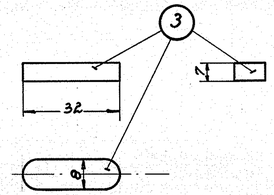

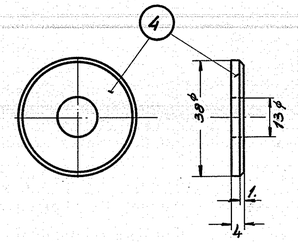

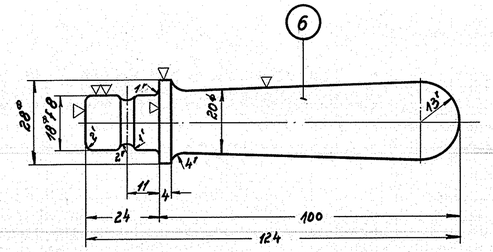

Angaaende placering se tegn. 305L – 22.150.

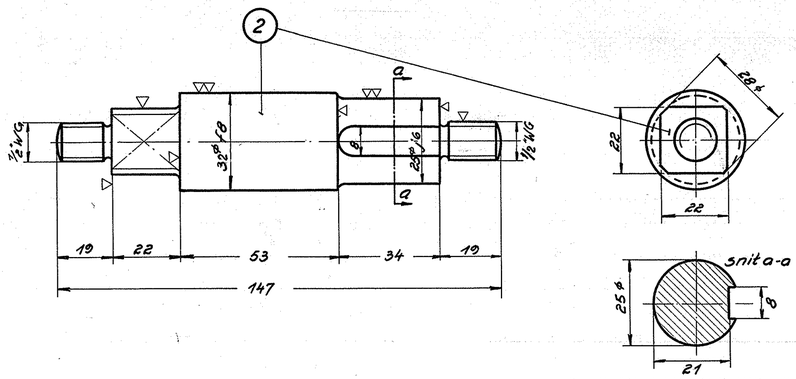

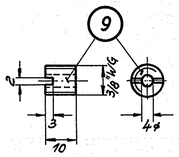

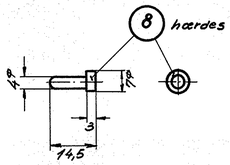

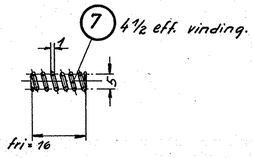

Stk.	Betegnelse	Pos.	Materiale kvalitet	Model nr. eller materiale størrelse	rå færdig Vægt/stk.
2	tandhjul S.K.F. EP40 V.H.	10	stbj.	købes	4.–
2	skrue 10ø×10	9	st. 34	10ø×40	
2	tap 7ø×14,5	8	st. 37	10ø×50	
2	fjeder 5ø×16×14×4,5 vindg.	7	fj. st.	1ø×300	
2	håndtag 28ø×124	6	st. 37	30ø×270	1.2
4	møtrik 1/2" WG	5	st. 34	magasin	
4	skive 38ø×4	4	st. 34	38ø×60	
2	feder 8×7×32	3	kilestål	10×10×85	
2	aksel 32ø×147	2	st. 37	35ø×320	2.6
2	håndhjul.	1	stbj.	305L-22.140/1.	10.–

Tegn. A.C.P. 3-4-56 Rev.	Afd.		Måleslok:
Kalk. J.S. 12-10-56 Konfr. V.H.	Dato		**FRICHS**
Dato	Rettelse		
Anvendelse			Stykliste nr.
Diesel-el. 1500 hk. lokomotiv.			16172.
Tegningens benævnelse			Tegningens nummer.
Haandhjul for haandbremse.			305L – 22.140.
			Indeks: