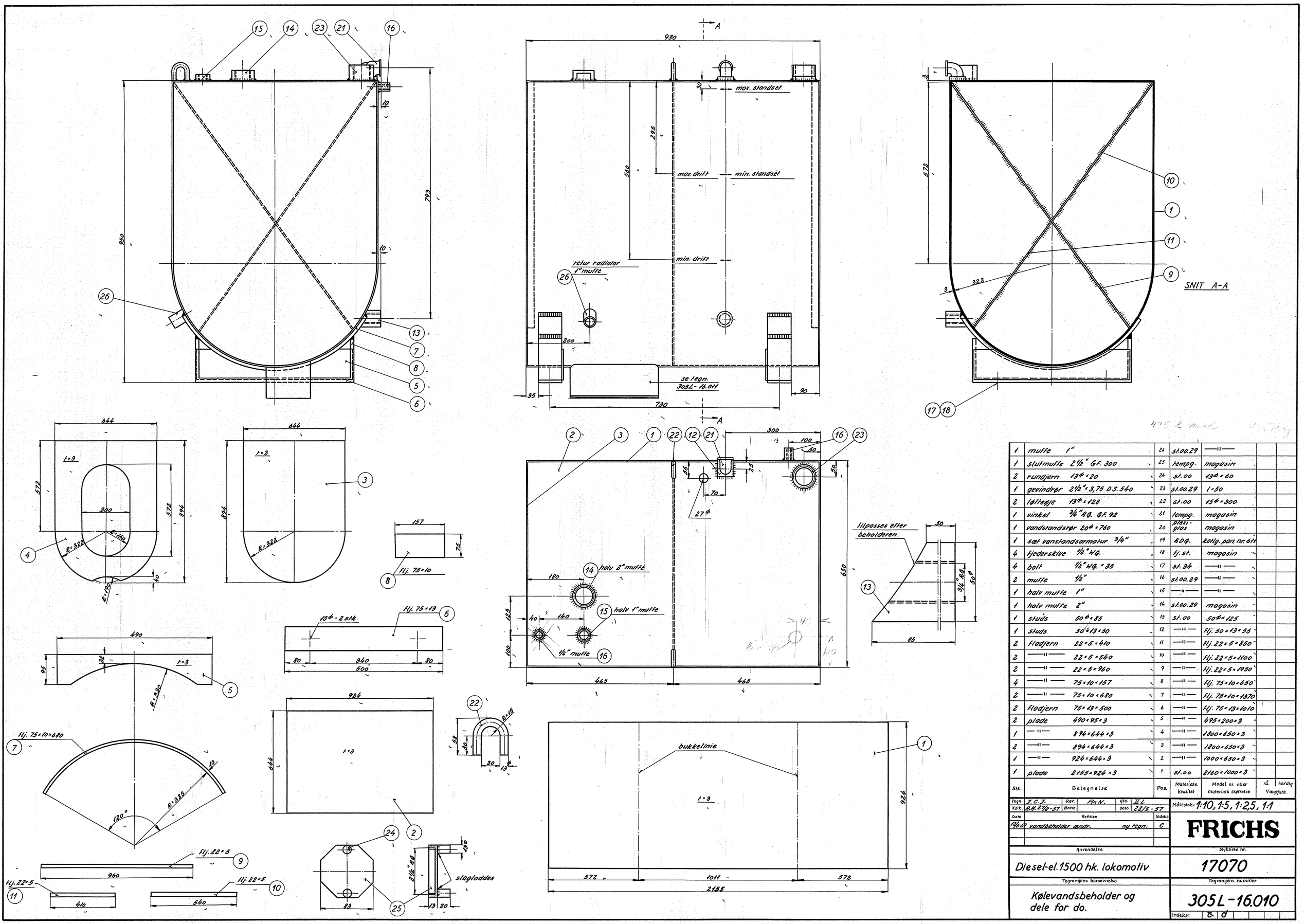

Stk.	Betegnelse	Pos.	Materiale kvalitet	Model nr. eller materiale størrelse	rå Vægt/stk.	færdig Vægt/stk.
1	muffe 1"	26	st.00.29	—"—		
1	slutmuffe 2 1/2" GF. 300	25	tempg.	magasin		
2	rundjern 13ϕ×20	24	st.00	13ϕ×60		
1	gevindrør 2 1/2"×3,75 DS.540	23	st.00.29	1:50		
2	løfteøje 13ϕ×128	22	st.00	15ϕ×300		
1	vinkel 3/4" RG. GF. 92	21	tempg.	magasin		
1	vandstandsrør 20ϕ×760	20	plexi-glas	magasin		
1	sæt vanstandsarmatur 3/4"	19	RDG.	kølg. pan. nr. 611		
4	fjederskive 1/2" WG.	18	fj. st.	magasin		
4	bolt 1/2" WG.×35	17	st. 34	—"—		
2	muffe 1/2"	16	st.00.29	—"—		
1	halv muffe 1"	15	—"—	—"—		
1	halv muffe 2"	14	st.00.29	magasin		
1	studs 50ϕ×85	13	st.00	50ϕ×125		
1	studs 50ϕ×13×50	12	—"—	Flj. 50×13×55		
2	Fladjern 22×5×410	11	—"—	Flj. 22×5×850		
2	—"— 22×5×540	10	—"—	Flj. 22×5×1100		
2	—"— 22×5×960	9	—"—	Flj. 22×5×1950		
4	—"— 75×10×157	8	—"—	Flj. 75×10×650		
2	—"— 75×10×680	7	—"—	Flj. 75×10×1370		
2	Fladjern 75×13×500	6	—"—	Flj. 75×13×1010		
2	plade 490×95×3	5	—"—	495×200×3		
1	—"— 894×644×3	4	—"—	1800×650×3		
2	—"— 894×644×3	3	—"—	1800×650×3		
1	—"— 924×644×3	2	—"—	1000×650×3		
1	plade 2155×924×3	1	st.00	2160×1000×3		

Tegn. J.C.J.	Rev. Fla K.	Afd. II L	Målestok: 1:10, 1:5, 1:2,5, 1:1
Kalk. P.H. 27/9-57	Norm.	Dato 22/5-57	
Dato	Rettelse	Indeks	**FRICHS**
14/6-57	vandbeholder ændr. ny tegn.	C	
Anvendelse			Stykliste nr.
Diesel-el.1500 hk. lokomotiv			17070
Tegningens benævnelse			Tegningens nummer
Kølevandsbeholder og dele for do.			305L-16.010
			Indeks: c d