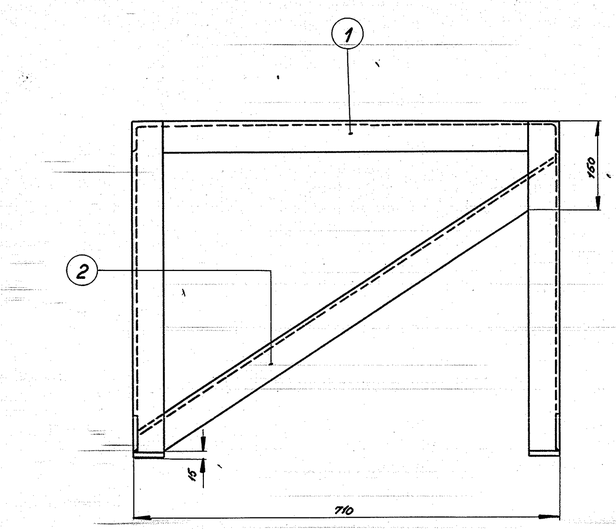

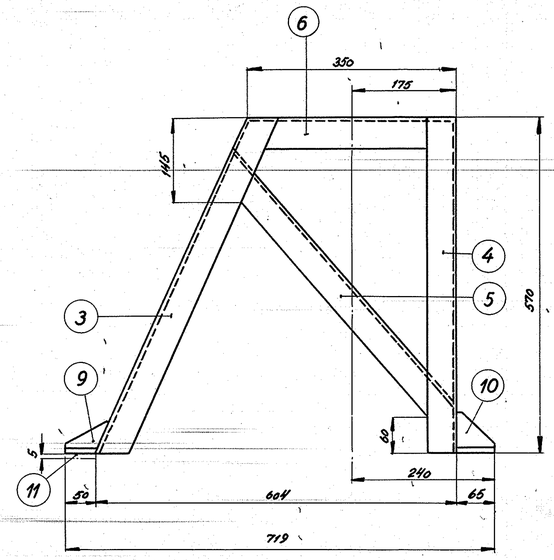

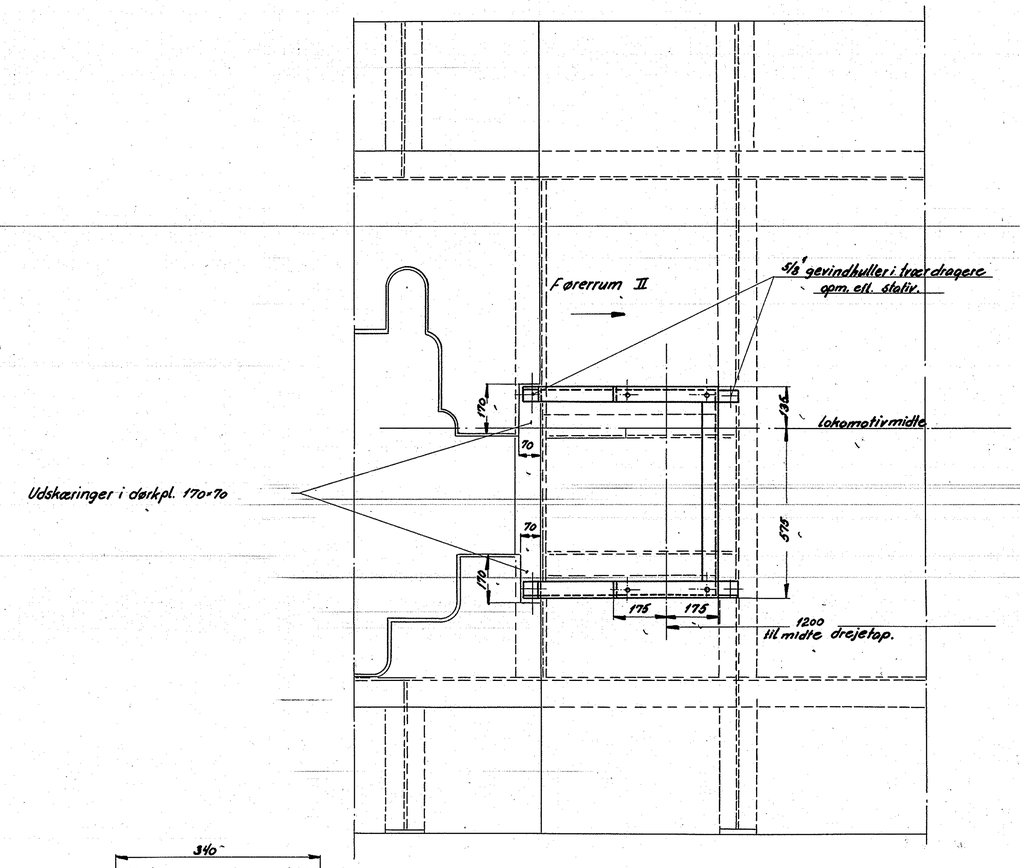

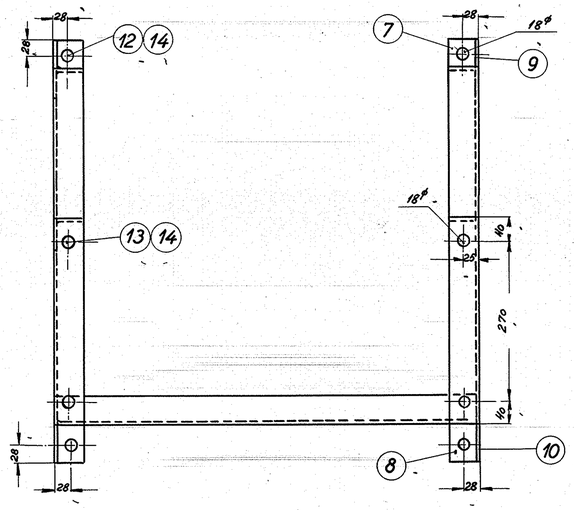

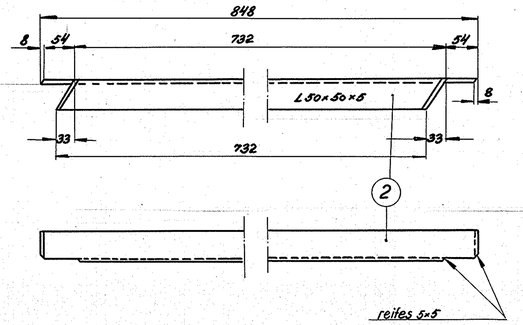

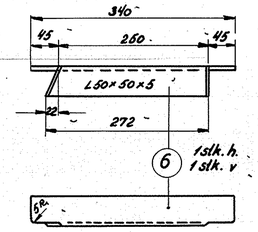

vægt pr. lokomotiv: 23 kg.

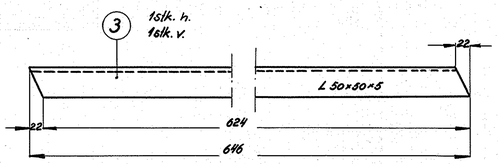

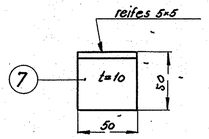

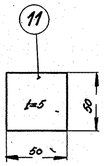

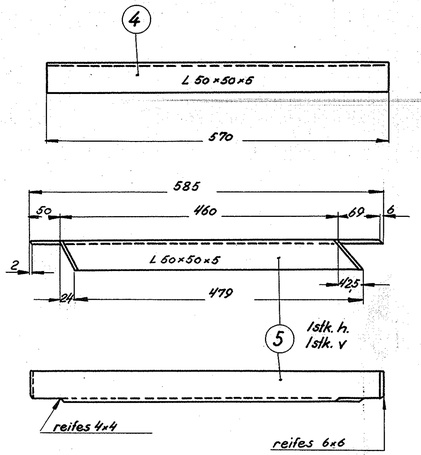

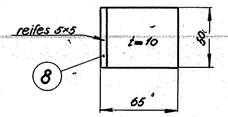

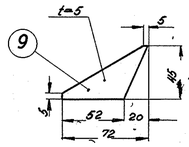

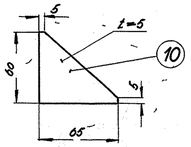

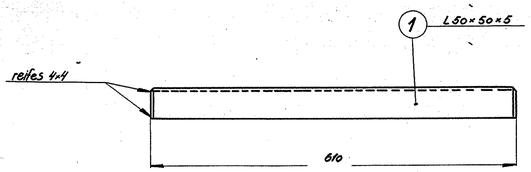

			15				
8	fjederskive	5/8"	14	fj. st.	magasin		
4	bolt	5/8"WG×35	13	st. 34	magasin		
4	skrue m. 6-kt. hV.	5/8"WG×30	12	st. 34	magasin		
2	underlag	50×5×50	11	st. 00	flj. 50×5×120		
2	forstærkning	65×5×60	10	st. 00	flj. 65×5×140		
2	forstærkning	45×5×72	9	st. 00	flj. 45×5×160		
2	lap	50×10×65	8	st. 00	flj. 50×10×150		
2	lap	50×10×50	7	st. 00	flj. 50×10×120		
2	vinkeljern	50×50×5×340	6	st 00	vj. 50×50×5×700		
2	vinkeljern	50×50×5×585	5	st 00	vj. 50×50×5×1190		
2	vinkeljern	50×50×5×570	4	st 00	vj. 50×50×5×1160		
2	vinkeljern	50×50×5×646	3	st 00	vj. 50×50×5×1320		
1	vinkeljern	50×50×5×848	2	st 00	vj 50×50×5×860		
1	vinkeljern	50×50×5×610	1	st 00	vj 50×50×5×620		
Stk.	Betegnelse		Pos.	Materiale kvalitet	Model nr. eller materiale størrelse	rå Vægt/stk.	færdig

Tegn. 31-10-56 KR	Rev.		Afd.	IIL	Målestok: 1:5; 1:10;
Malk. 14-3-57 RB.	Norm.	Ala N.	Dato		
Dato	Rettelse			Indeks	
31/10-56	ny tegning			b	

FRICHS

Anvendelse: Dieselel. 1500hk. lokomotiv

Stykliste nr.: 17085

Tegningens benævnelse: Stativ for vandoliekøler.

Tegningens nummer: 305L – 25.617

Indeks: b.