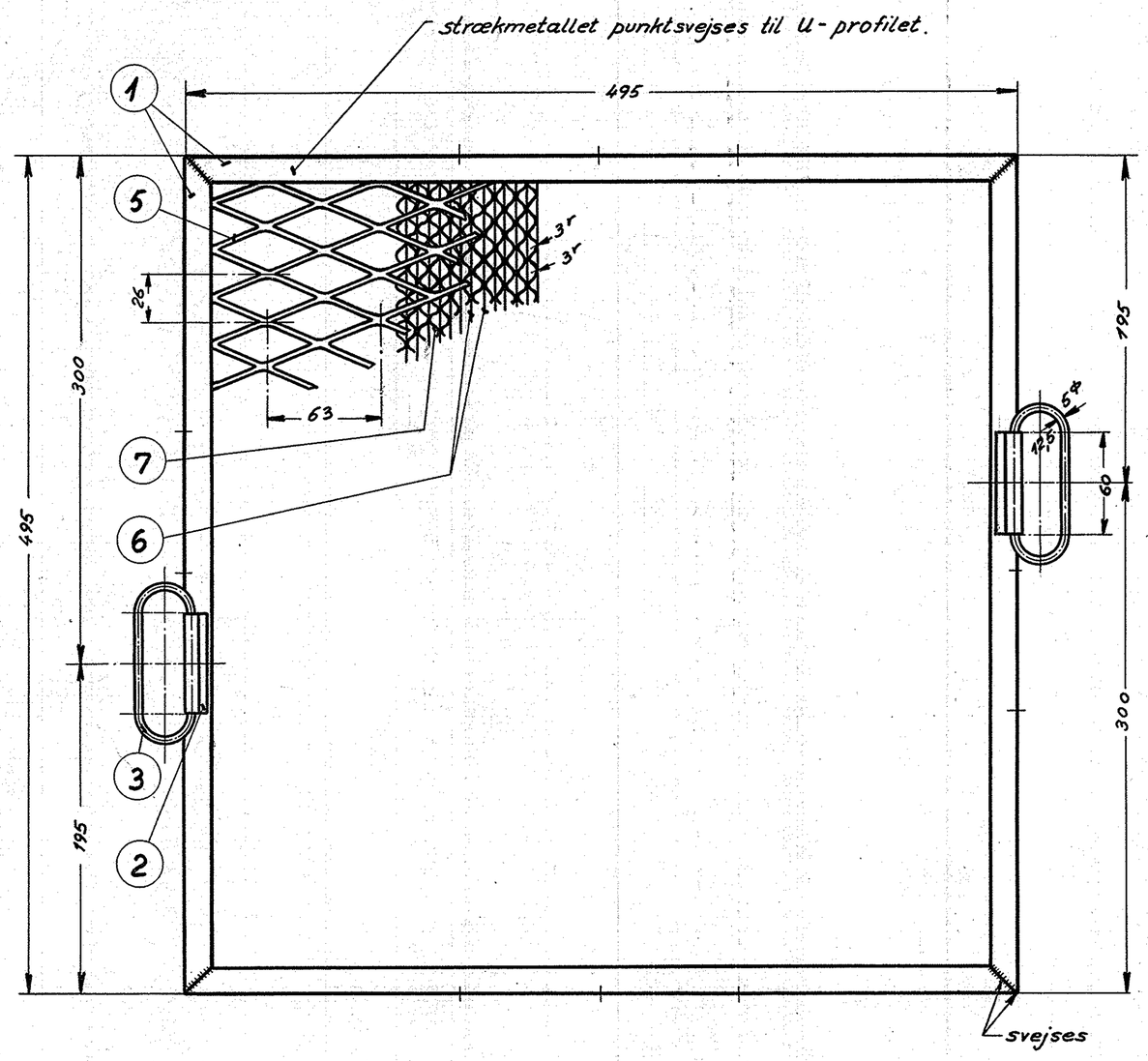

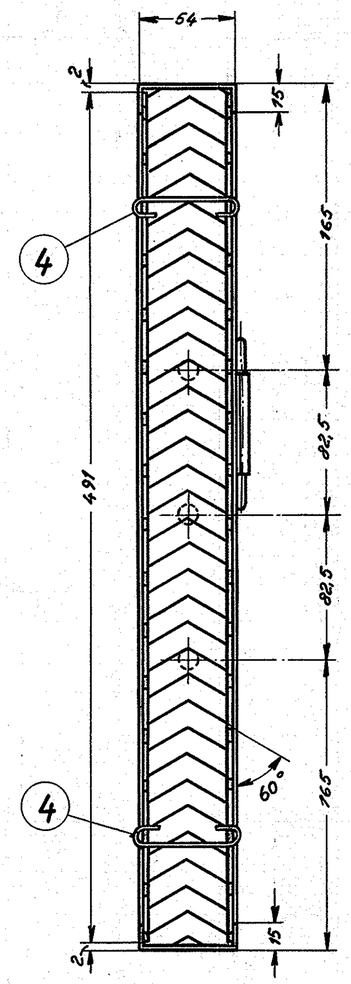

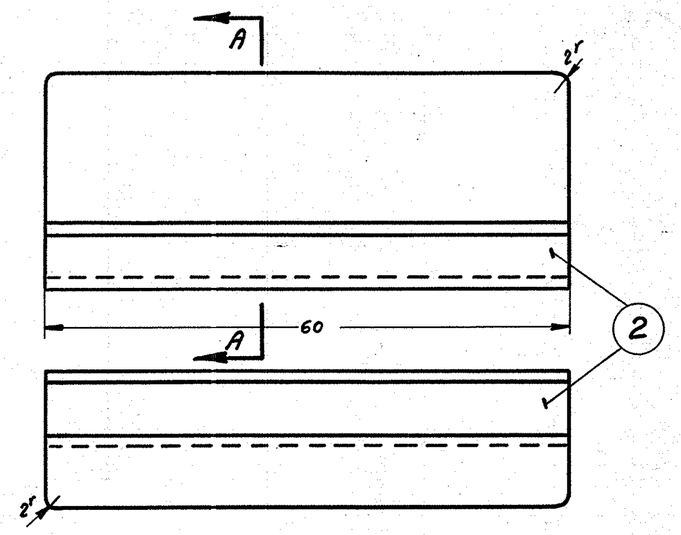

Eet komplet filter omfatter de i nedenstående stykliste som pos. 1-7 anførte dele.

Filtrene købes færdige hos firma Farr, Los Angeles, U.S.A. Type „48 RH" størrelse 19½" × 19½" × 2⅛".

vægt 7 kg

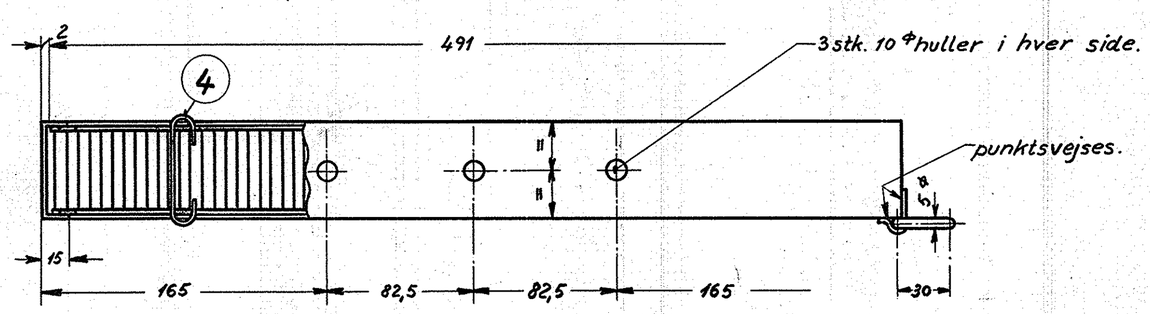

Snit A-A.

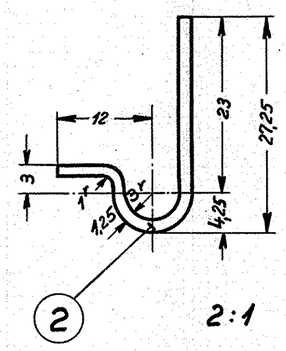

1 stk. kompl. købes færdig.

Stk.	Betegnelse	Pos.	Materiale kvalitet	Model nr. eller materiale størrelse	rå vægt/stk.	færdig vægt/stk.
76	trådvæv 850 × 60 × 0,5 maskevidde: 1,5 mm	7	galvanis. jerntråd	2600 × 1000 × 0,5		
77	trådvæv 492 × 49 × 0,5 maskevidde: 1,5 mm	6	galvanis. jerntråd			
2	strækmetal, fladt 491 × 491 × 1,2. maskebr. 26, maskel. 63	5	st.00	1000 × 500 × 1,2		
4	bindetrad, 2Φ × 100	4	—"—	2Φ × 450		
2	bøjle, 5Φ × 215	3	—"—	5Φ × 450		
2	holder, båndjern 45 × 1,25 × 60	2	—"—	bdj. 45 × 1,25 × 140		
4	U-profil, 55 × 15 × 1,25 × 495	1	st.00	500 × 360 × 1,25		

Tegn. 2-3-54. F.N.	Rev.	Afd. II L	Målestok: 1:2,5 2:1
Kalk. B.F. 8-11-55	Kontr. V.M.	Dato	
Dato	Rettelse	Indeks	FRICHS
Anvendelse			Stykliste nr.
Diesel-el. 1500 hk. lokomotiv.			16139.
Tegningens benævnelse			Tegningens nummer
Luftfilter i sideväg.			305L - 21.642.
			Indeks: