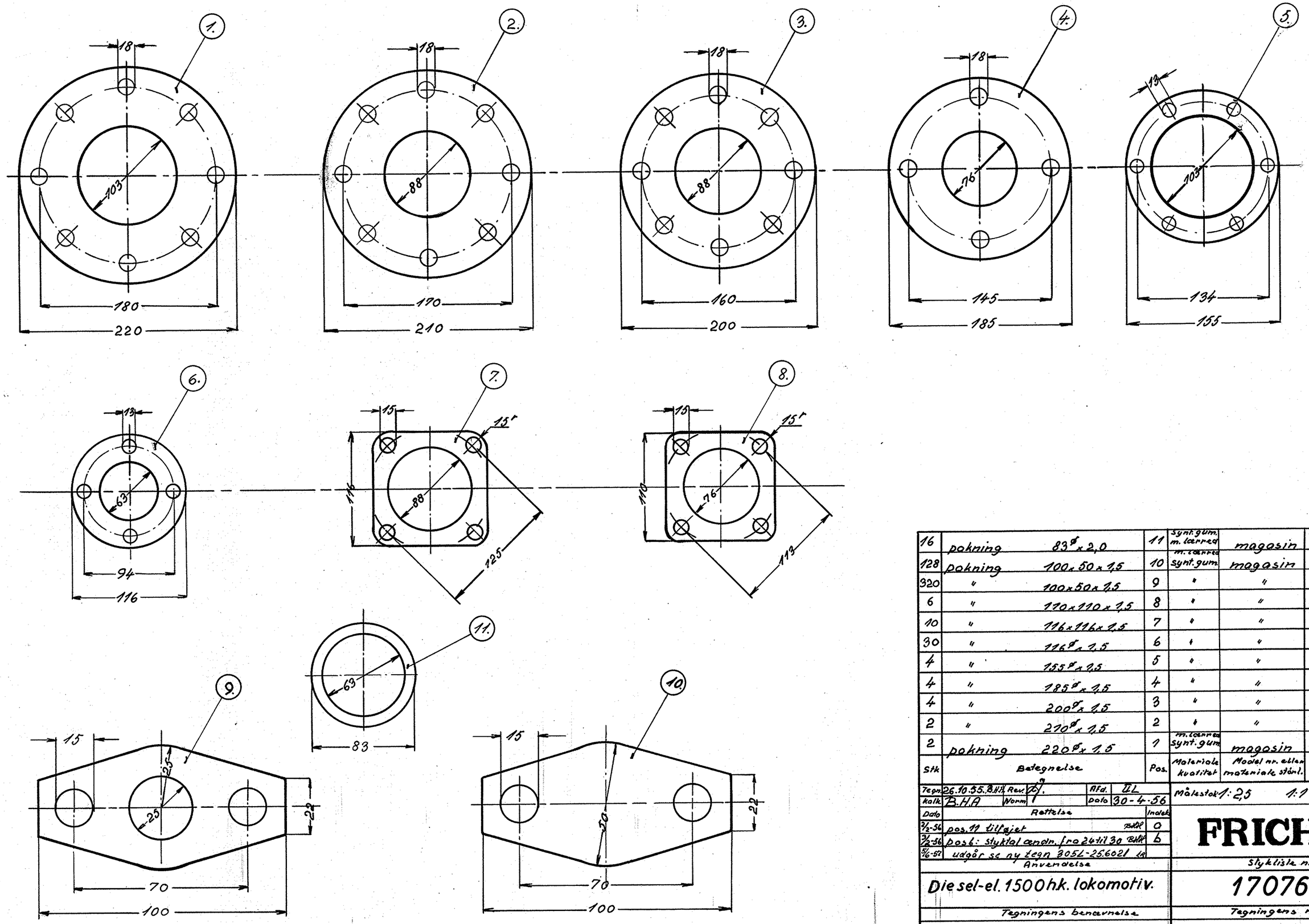

ang. plasering se tegn. 305L-25.520

16	pakning	83ø x 2,0	11	synt. gum. m. lærred	magasin		
128	pakning	100 x 50 x 1,5	10	m. lærred synt. gum.	magasin		
320	"	100 x 50 x 1,5	9	"	"		
6	"	110 x 110 x 1,5	8	"	"		
10	"	116 x 116 x 1,5	7	"	"		
30	"	116ø x 1,5	6	"	"		
4	"	155ø x 1,5	5	"	"		
4	"	185ø x 1,5	4	"	"		
4	"	200ø x 1,5	3	"	"		
2	"	210ø x 1,5	2	"	"		
2	pakning	220ø x 1,5	1	m. lærred synt. gum.	magasin		
Stk	Betegnelse		Pos.	Materiale kvalitet	Model nr. eller materiale stønl.	rå / færdig Vægt/stk.	

Tegn.	26.10.55. BHH. Rev.	Afd.	UL
Kalk.	B.H.A	Dato	30-4-56
Dato	Rettelse		Indek.
8/2-56	pos. 11 tilføjet	BHH	a
3/2-56	pos 6: stykta. ændr. fra 24 til 30	BHH	b
5/6-57	udgår se ny tegn 305L-25.6021	LR	

Anvendelse

Diesel-el. 1500 hk. lokomotiv.

Tegningens benævnelse

Pakninger for tagkøler.

Målestok 1:2,5 1:1

FRICHS

Stykliste nr.

17076

Tegningens nummer

305L-25.602

Indeks: a b