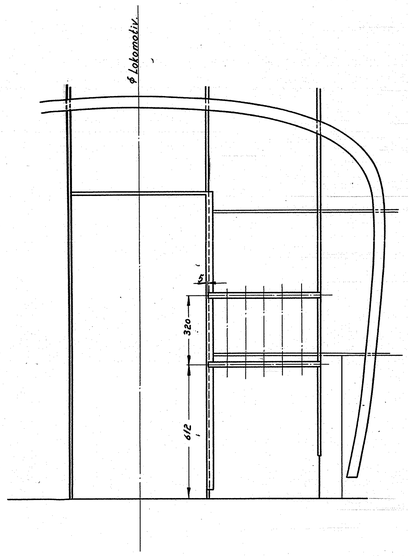

Næseporli ved apparatskobsende set indvendig fra.

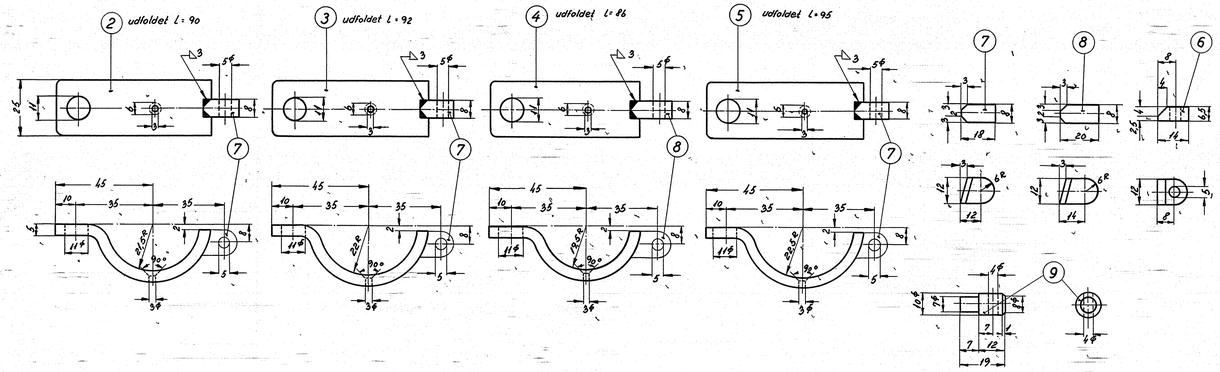

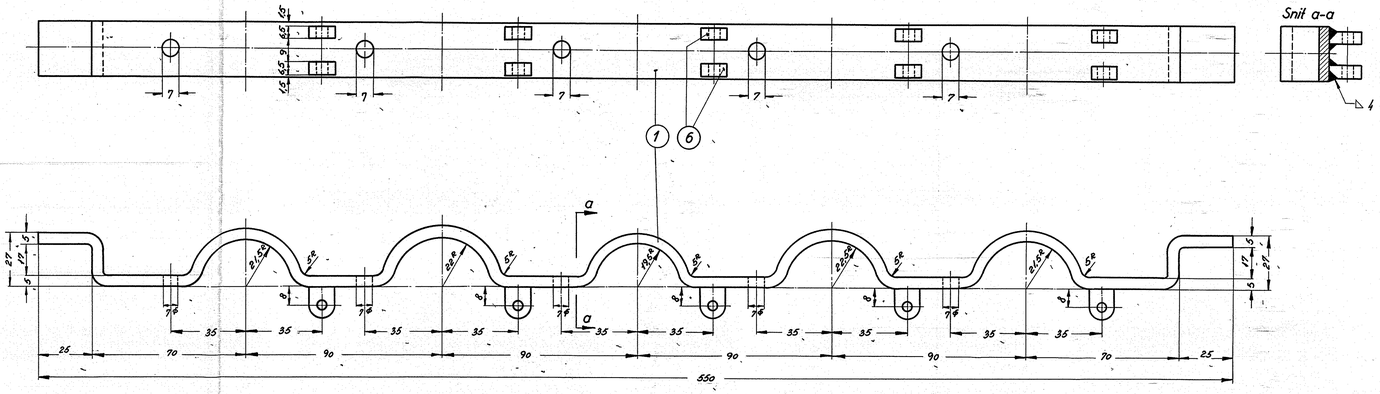

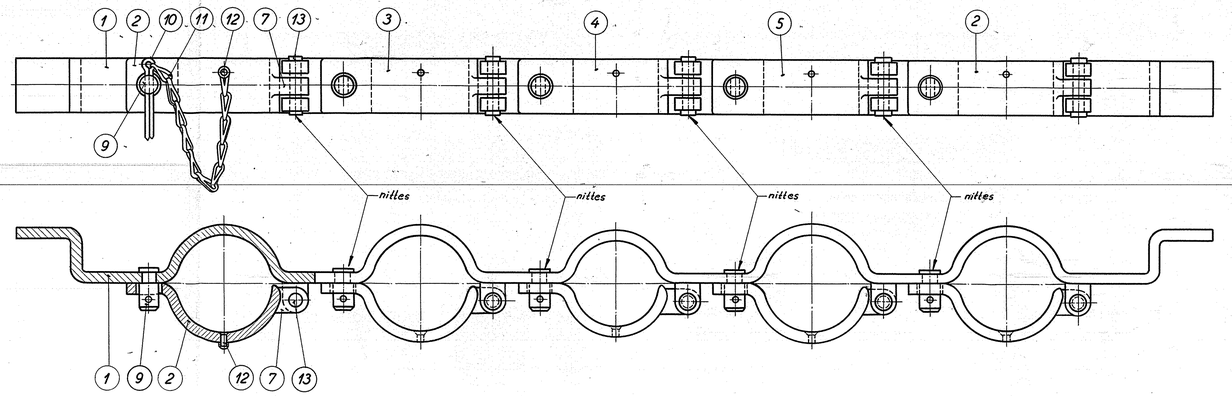

Stk.	Betegnelse	Pos.	Materiale kvalitet	Model nr. eller materiale størrelse	Fab. Vægt/stk.	Fremstilling
10	Nitte m. halvr. hv. 5⌀ x 25	13	St. 00	magasin		
10	Nitte m. halvr. hv. 3⌀ x 10	12	St. 00	magasin		
10	Polentkæde nr. 3 CFP. nr. 0536 L: 120	11	messing	købes L = 1400		
10	Split 4⌀ x 30	10	St. 00	magasin		
10	Tap 10⌀ x 19	9	"	12⌀ x 300		
2	Knast 20 x 8 x 12	8	"	20 x 8 x 40		
8	Knast 18 x 8 x 12	7	"	20 x 8 x 160		
20	Knast 14 x 5 x 12	6	"	14 x 5 x 400		
2	Rørholder 25 x 5 x 95	5	"	25 x 5 x 210		
2	Rørholder 25 x 5 x 86	4	"	25 x 5 x 196		
2	Rørholder 25 x 5 x 92	3	"	25 x 5 x 206		
4	Rørholder 25 x 5 x 90	2	"	25 x 5 x 200		
2	Rørholder 25 x 5 x 760	1	St. 00	25 x 5 x 1600		

Tegn. K.R.	Rev.	Ålst.		Maalestok: 1:1	
Kontr. 7.11.3-5-58	Norm.	Godk. Ma.N.	Dato 11-12-57		
Dato	Rettelse		Indeks	FRICHS	
11-12-57	Ny tegning	K.R.	a		

Benævnelse	Stålliste nr.
Diesel-el. 1500hk. lokomotiv.	17039
Tegningens benævnelse	Tegningens nummer
Holder for reserveslanger i næse ved el-apparatrum.	305L-22.044

Indeks: a