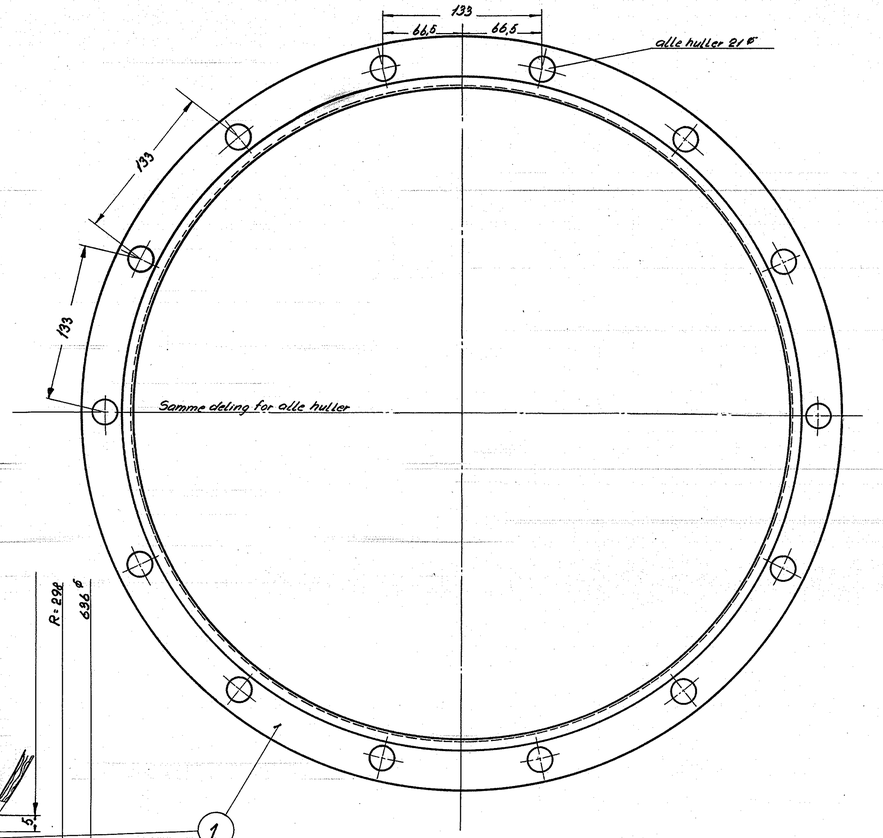

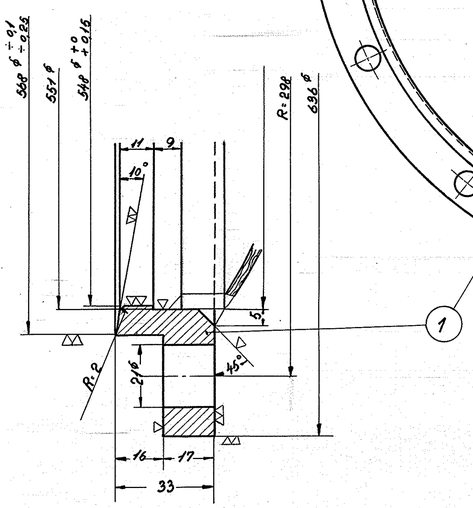

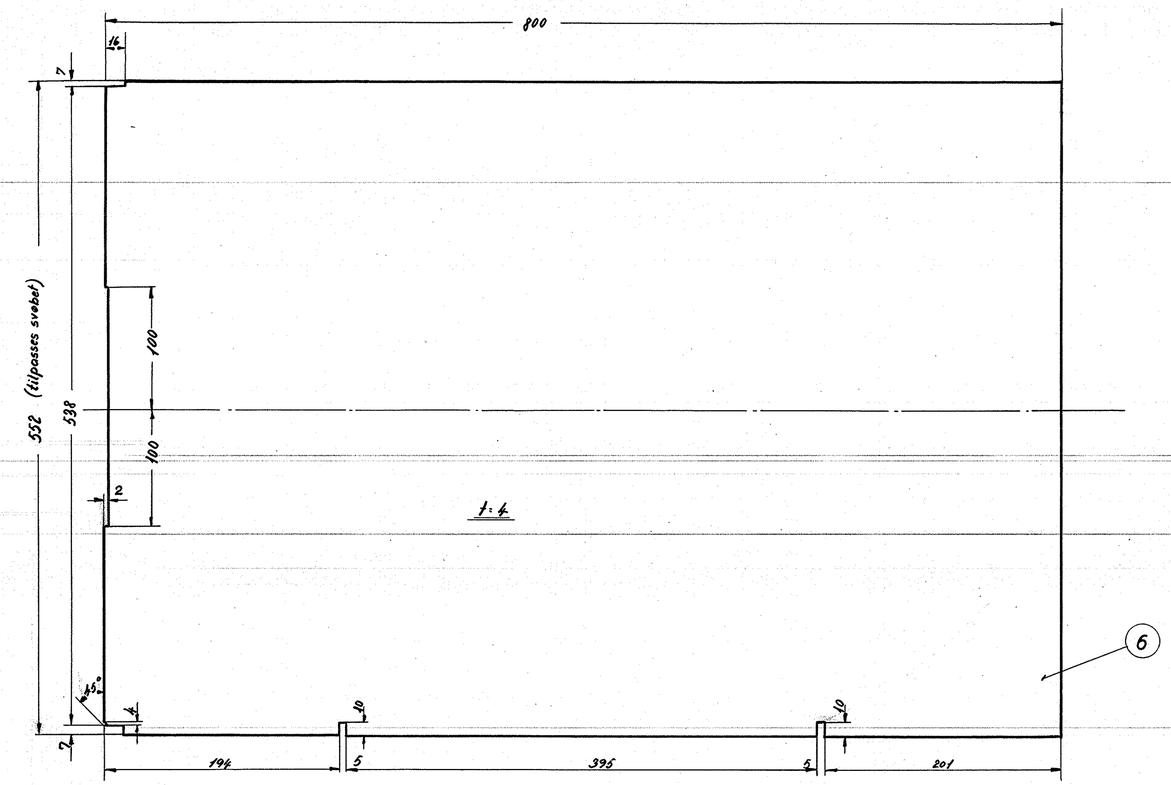

Obs: svejsninger paa rørpladerne udføres forsigtigt med elementet staaende og vand paa rørpladen

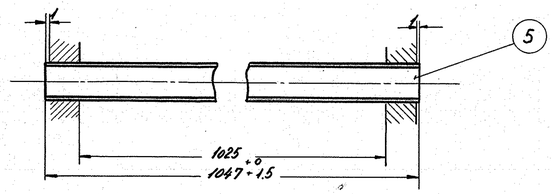

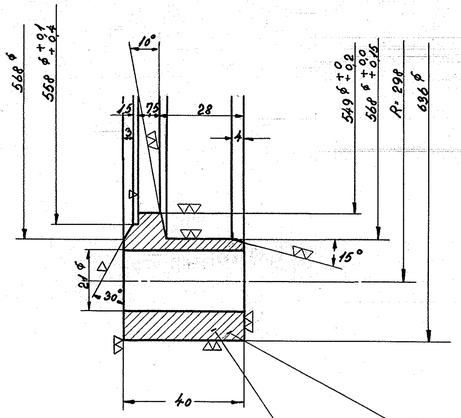

huller samlpas 1

udfoldet: 1260mm

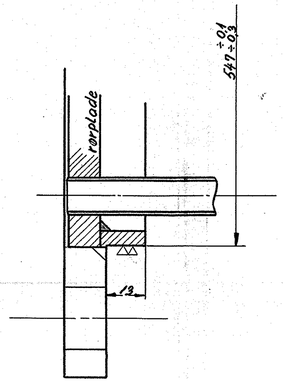

ende v. stutse

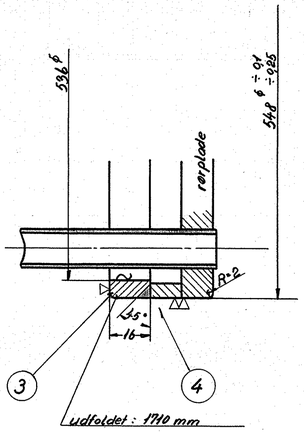

udfoldet: 1710 mm

ende mods. stutse

Stk.	Betegnelse	Pos.	Materiale kvalitet	Model nr. eller materiale størrelse.	Tegn. vægt/stk	Færdig vægt/stk
1	skilleplade 800 x 552 x 4	6	Etronit kvt II	740x1000x4		
800	rør 127/11,3 ⌀ x 1047	5	B.W.G No. 22	magasin		
2	Pakning 10mm □ x 1755 udf.	4	Palmetto	10mm □ x 3450		
1	Ring 548/536 ⌀ x 16	3	St. 00	16x8x1750		
1	Flange 636/549 ⌀ x 40	2	-"-	50x50x1900		
1	Brille 636/549 ⌀ x 33	1	St. 00	650x650x35		

Tegn	23/6-56-EH.	Rev		Afd.	
Kontr	LM 10-9-56	Norm		Dato	

Dato	Rettelse	Indeks
22/6-56	Ny tegning	b
29/6-56	Pos 5-6 fra ind. a fdf. som pos 5-6 her	c

Maalestok: 1:2,5 1:1

FRICHS

Anvendelse	Stykliste nr.
Diesel-el. 1500hk lokomotiv	18936
Tegningens benævnelse	**Tegningens nummer**
Flanger skillevæg rør m.m. til vandolieKøler.	305L 25.613

Indeks b c