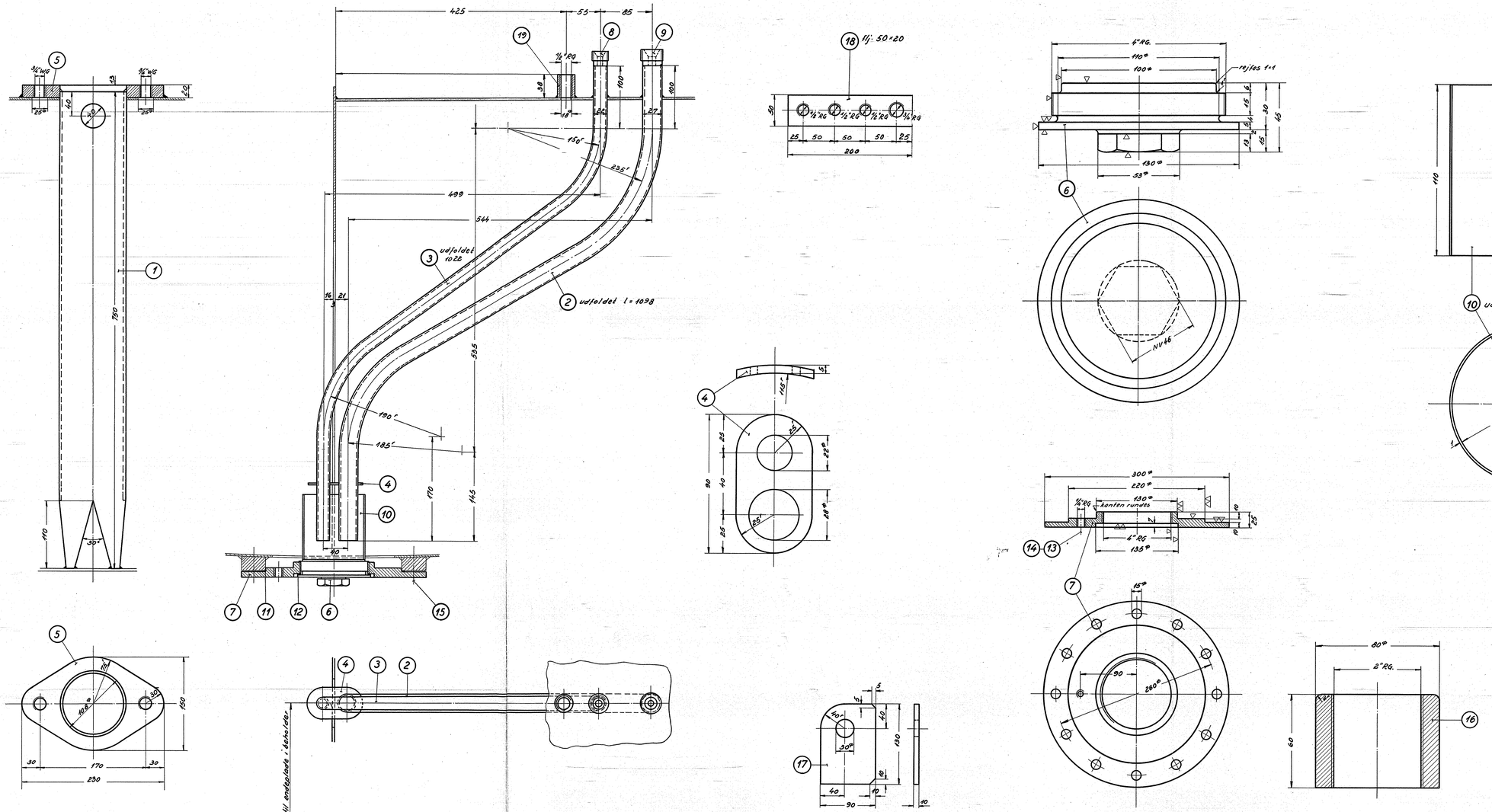

Pos.	Betegnelse	Materiale kvalitet	Modelnr. eller materiale str.	rå	færdig	Vægt/stk.
36	fjederskive 1½" WG	fj. st.	magasin			
1	muffe 1½" RG × 38	st. 00.29	magasin			
1	flange 50 × 20 × 200	st. 00	50 × 20 × 210			
8	ribbe 90 × 10 × 130	st. 00	90 × 10 × 1120			
1	muffe 80ø × 60	st. 00.29	80ø × 80			
36	blank skrue m. 6kt. hv. 1/2" × 30	blk. st.	magasin			
3	rørprop 1½" RG.	messing	magasin			
3	pakning 137/13,5ø × 2	fiber	305L-28 470/0			
3	pakning 130ø/112ø × 2	fiber	" 15			
3	pakning 230ø/221ø × 2	fiber	305L-28 470/1			
1	sugekurv 315 × 110 × 1	messing	gennemboret plade 315 × 110 × 1			
1	gevindstuds nr. 3 m. dl. 154.	st. 00	30ø × 40			
1	gevindstuds nr. 2 m. dl. 154.	st. 00	35ø × 40			
3	dæksel 300ø × 25	st. 00	360 × 320 × 25			
3	prop 130ø × 45	"	130ø × 190			
1	flange 150 × 20 × 230	"	155 × 20 × 235			
1	rørholder 50 × 50 × 80	st. 00	50 × 5 × 90			
1	gevindrør 1½" × 2,75 D.S. 540 × 1022	st. 00.29	l = 1060			
1	gevindrør 1¼" × 2,75 D.S. 540 × 1098	"	l = 1150			
1	Sømløst rør 108 × 3,75 D.S. 520	st. 00.29	108 × 3,75 D.S. 520 × 750			

Tegn. F.C.R. Rev. Afd.
Kontr. F.S. 13-2-56 Godkj. Dato

Måleskala: 1:1, 1:2,5,

Dato	Rettelse	Indtg.
17-5-56	pos. 7-9-15 ændret og pos. 17 tilføjet	a
28/7	pos. 2, 3, 8, og 9 ændret	b
28/7	pos. 11 ændret og pos. 16 tilføjet	c

Anvendelse

Diesel-el. 1500 hk. lokomotiv.

Tegningens benævnelse

Dele til brændselsoliebeholder.

FRICHS

Skydeliste nr.

16183.

Tegningens nummer

305L – 16.392.

Indeks: a b c d

cf. pos. 18 ændret. 18.6.56. KK