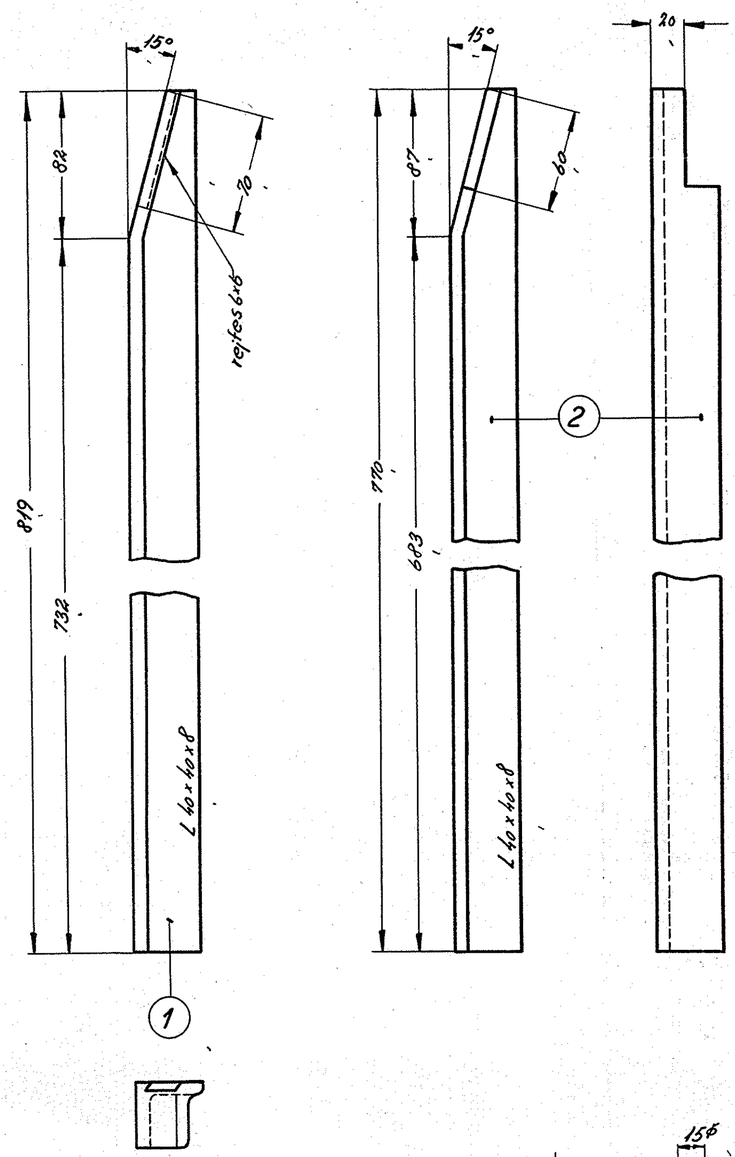

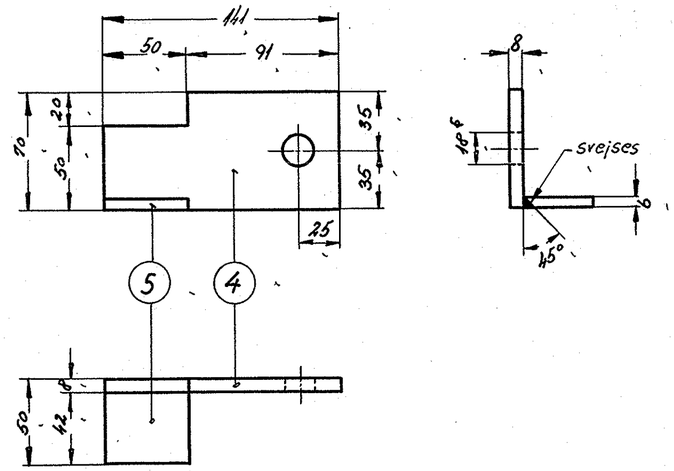

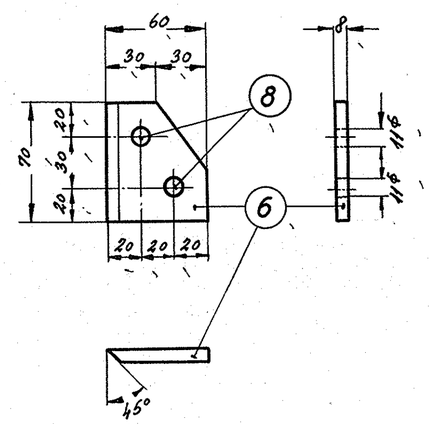

ang. placering se tegn. 305L-22.600

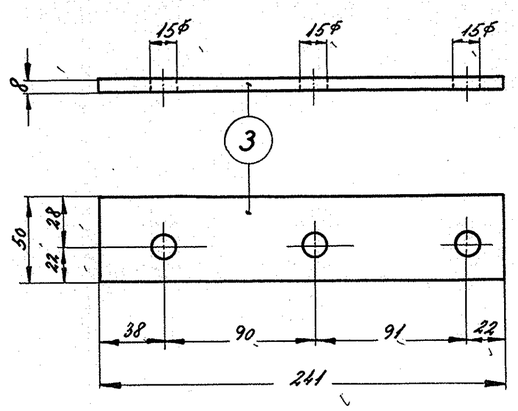

Vægt pr. lok. 19 kg.

Stk.	Betegnelse	Pos.	Materiale kvalitet	Model nr. eller materiale størrelse	rå vægt	færdig vægt/stk.
4	Fransk skrue m. firk. hv. 10φ×40	8	St. 34	magasin		
2	Fladjern. 70×8×60	7	St. 00	70×8×160		2,3
2	Fladjern 70×8×60	6	St. 00	70×8×160		
2	Fladjern 50×6×42	5	St. 00	50×6×110		0,2
2	Fladjern 70×8×141	4	St. 00	70×8×320		
2	Fladjern 50×8×241	3	St. 00	50×8×510		1,5
2	Vinkeljern 40×40×8×770	2	St. 00	vj. 40×40×8×1600		
2	Vinkeljern 40×40×8×819	1	St. 00	vj. 40×40×8×1680		14,5

Tegn.	A.C.P.	Rev.		Rfd.	II L
Kalk.	J.M. 14-5-58	Norm.	Ma N.	Dato	2-5-1956

Maaleslok: 1:2,5

Dato	Rettelse	Indeks
2-5 56	Ny tegning	a

FRICHS

Anvendelse: Diesel-el. 1500hk. lokomotiv.

Stykliste nr.: 17066

Tegningens benævnelse: Dele til holder for førerbremseventiler

Tegningens nummer: 305L – 22.601

Indeks: a