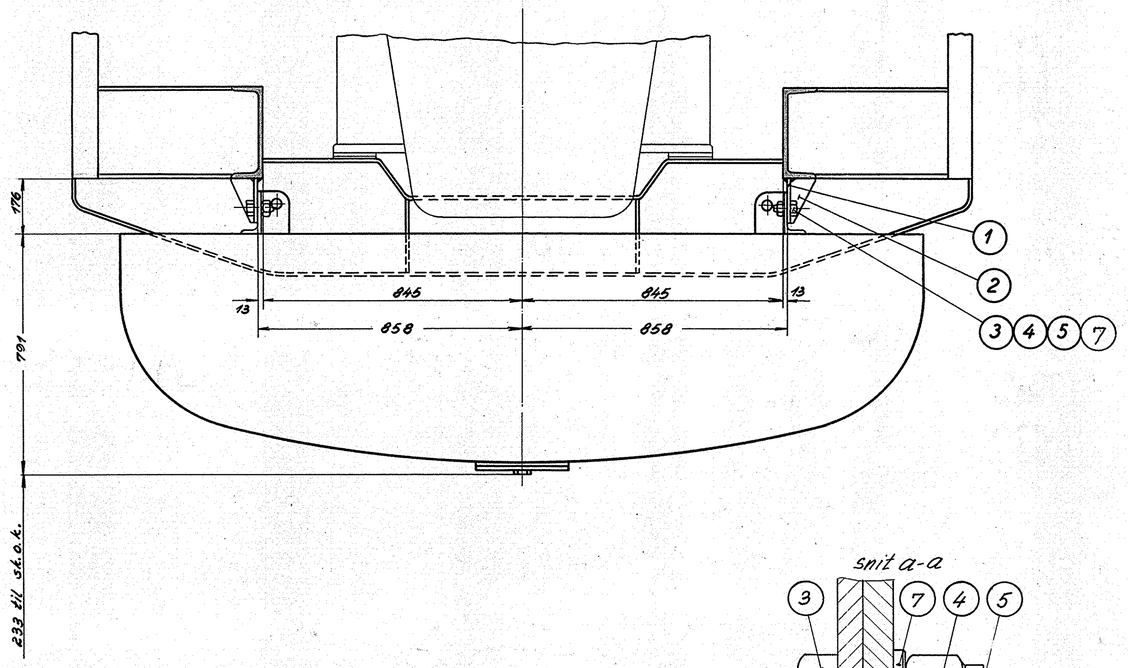

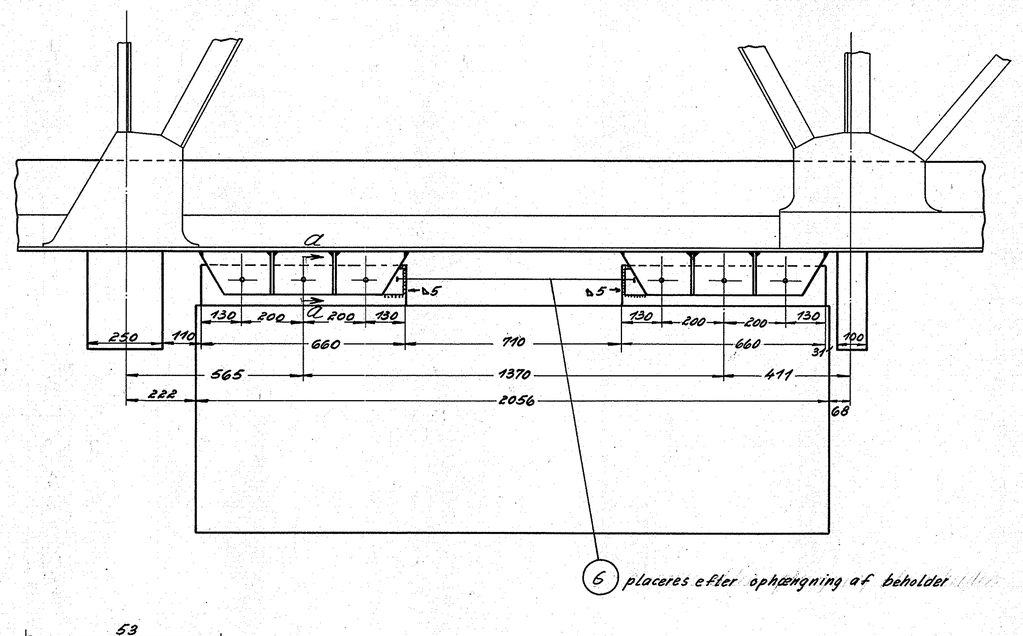

snit a-a

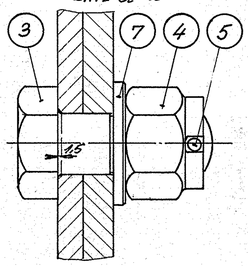

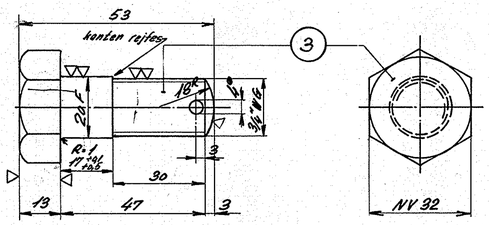

Underbygning se tegn. 305L-15.010.

Brændselsoliebeholder se tegn. 305L-16.390.

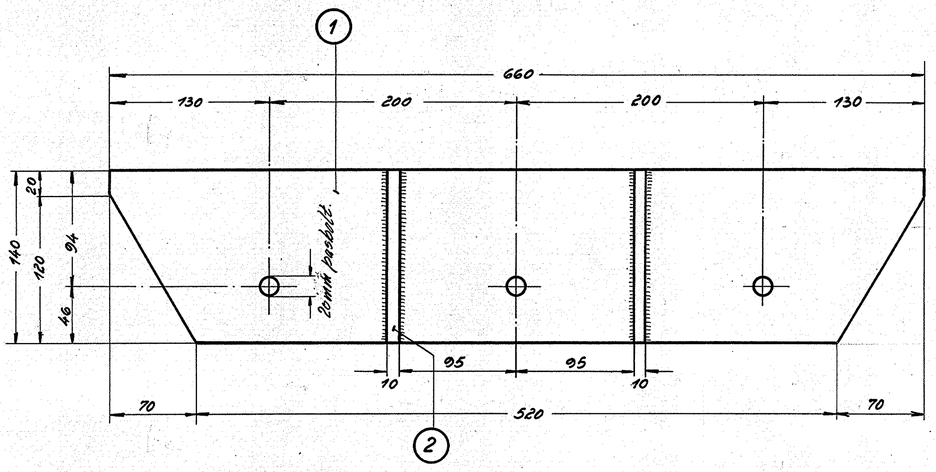

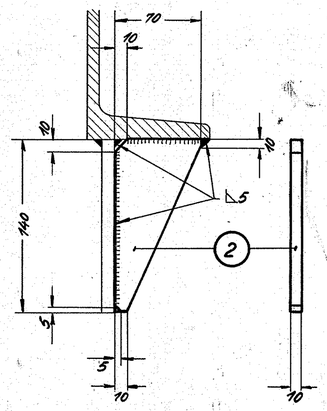

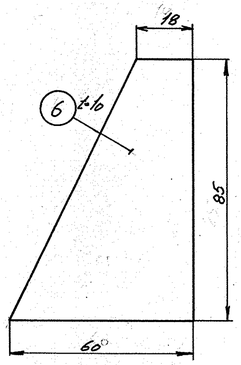

vægt pr. lok. 39 kg

Stk.	Betegnelse	Pos.	Materiale kvalitet	Model nr. eller materialestørrelse	rå	færdig Vægt/stk.
12	drejet skive 3/4" Wg D.S.52	7	st. 34	magasin.		
4	styreklods 85×60×10	6	st. 00	60×10×270		1,6
12	split 4Φ × 45	5	st. 34	magasin		
12	blank kronemøtrik 3/4" Wg	4	blk. st.	magasin		
12	pasbolt 20F×47 m. bl. 246	3	blk. st.	NV 32 × 960		2,0
8	ribbe 140 × 10 × 70	2	st. 37	140×10×500		
4	fladjern 140 × 10 × 660	1	st. 37	140×10×2680		33,-

Tegn.	R.C.P. 20-5-59	Rev.	Ufd.
Kalk.	7.5.29-9-55	Kontr. V.M.	Dato

Dato	Rettelse	Indeks
Rev. 26-5-59	pos. 6 tilføjet	a
26-5-59	pos. 7 tilføjet, pos. 3, 4 og 5 ændret	b

Målestok: 1:10, 1:2,5

FRICHS

Afvendelse: Diesel-el. 1500 hk. lokomotiv.

Stykliste nr.: 16181

Tegningens benævnelse: Ophængning af brændselsoliebeholder.

Tegningens nummer: 305L- 16.400.

Indeks: a b