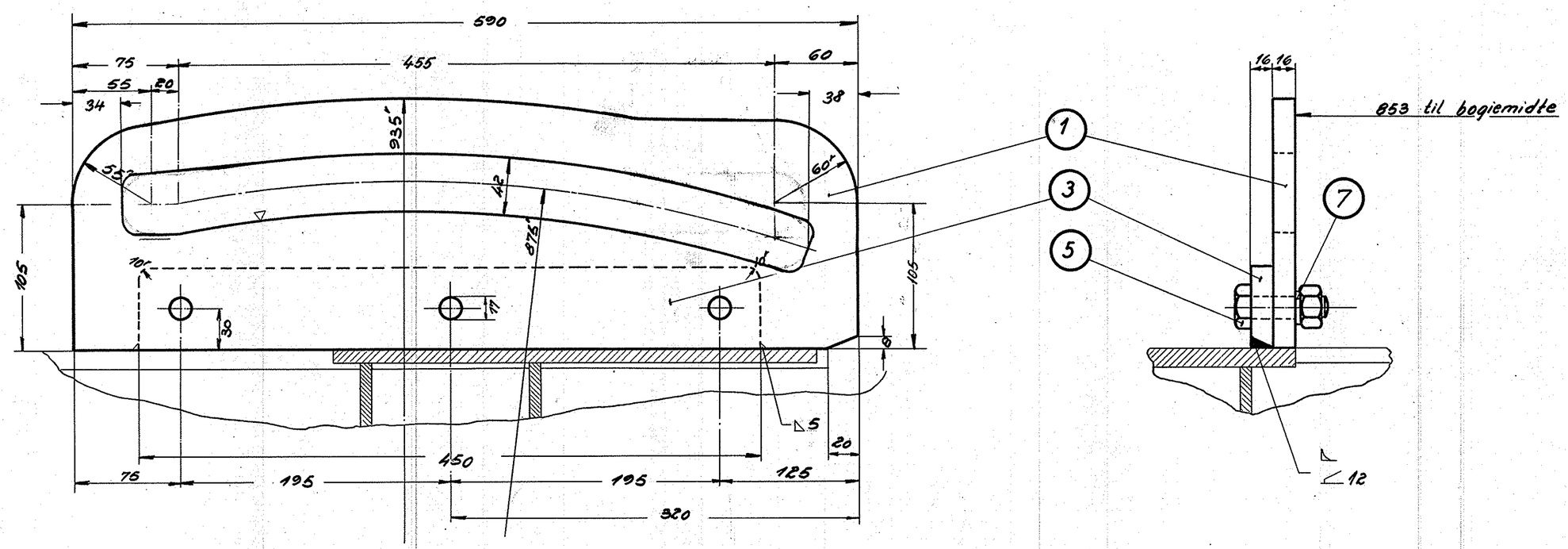

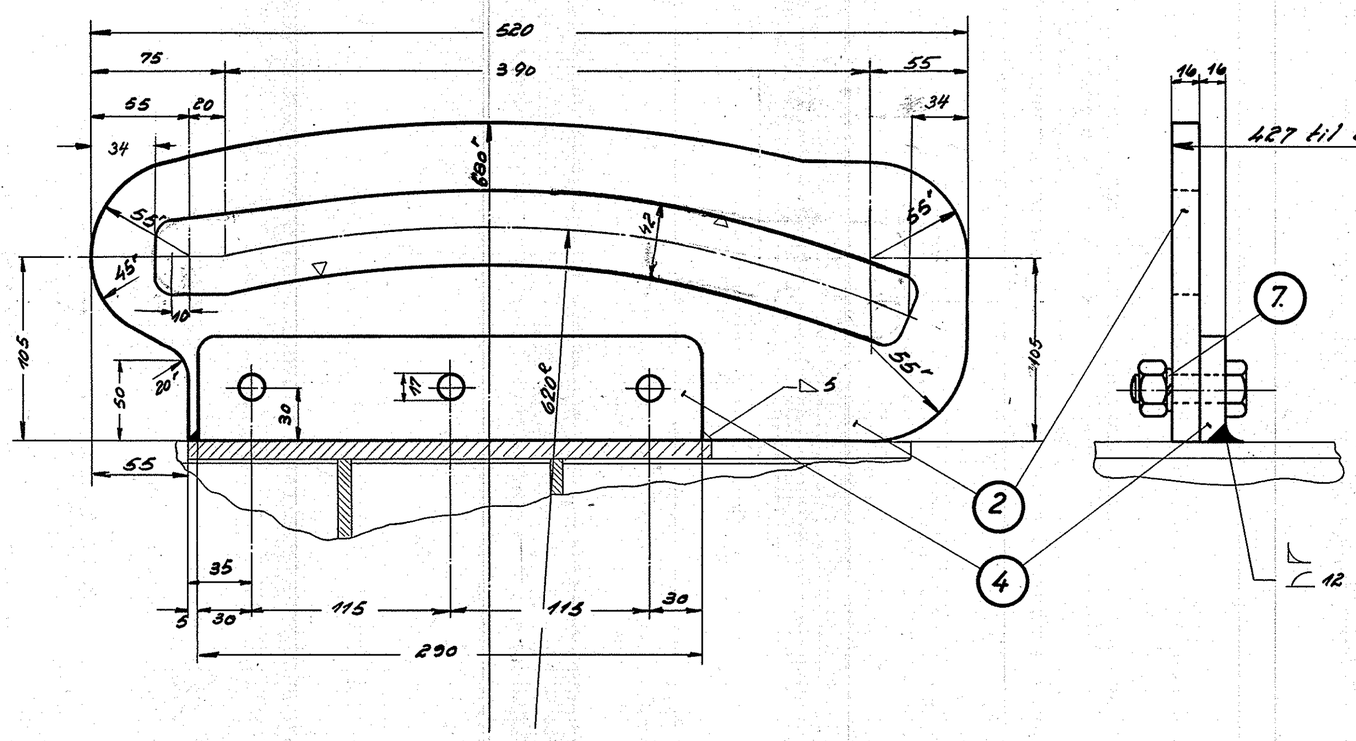

Bremsearrangement se tegn 305L-22.120

vægt pr. bogie 32,5

Stk	Betegnelse		Pos	Materiale kvalitet	Model nr. eller materiale størr.	rå Vægt/stk	færdig Vægt/stk
			8				
12	fjederskive	5/8" WG	7	fj. stål	magasin		
			6				
12	bolt	5/8" × 55	5	st. 34	magasin		
2	ribbe	60×16×400	4	st. 37	60×16×820		
2	ribbe	60×16×450	3	"	60×16×920		13,0
2	føring	180×16×520	2	"	180×16×1060		9,5
2	føring	180×16×590	1	st. 37	180×16×1200		10,0

Tegn.	A.C.P. 31-1-55	Rev.	6-7-55	Afd.	II L
Kalk.	J.S. 27-6-55	Norm		Dato	31-1-1965

Dato	Rettelse	indeks
9-5 55	udskæring i pos. 1 og 2 ændret	a
10/12-55	udskæringerne i pos 2 og 3 hævde 2/R i enderne	b

Målestok: 1:2,5

FRICHS

Anvendelse	Stykliste nr.
Diesel-el. 1500 hk. lokomotiv.	15356.
Tegningens benævnelse	**Tegningens nummer.**
Føring for udligningsarm.	305L-22.133.

Indeks. ~~a~~ b