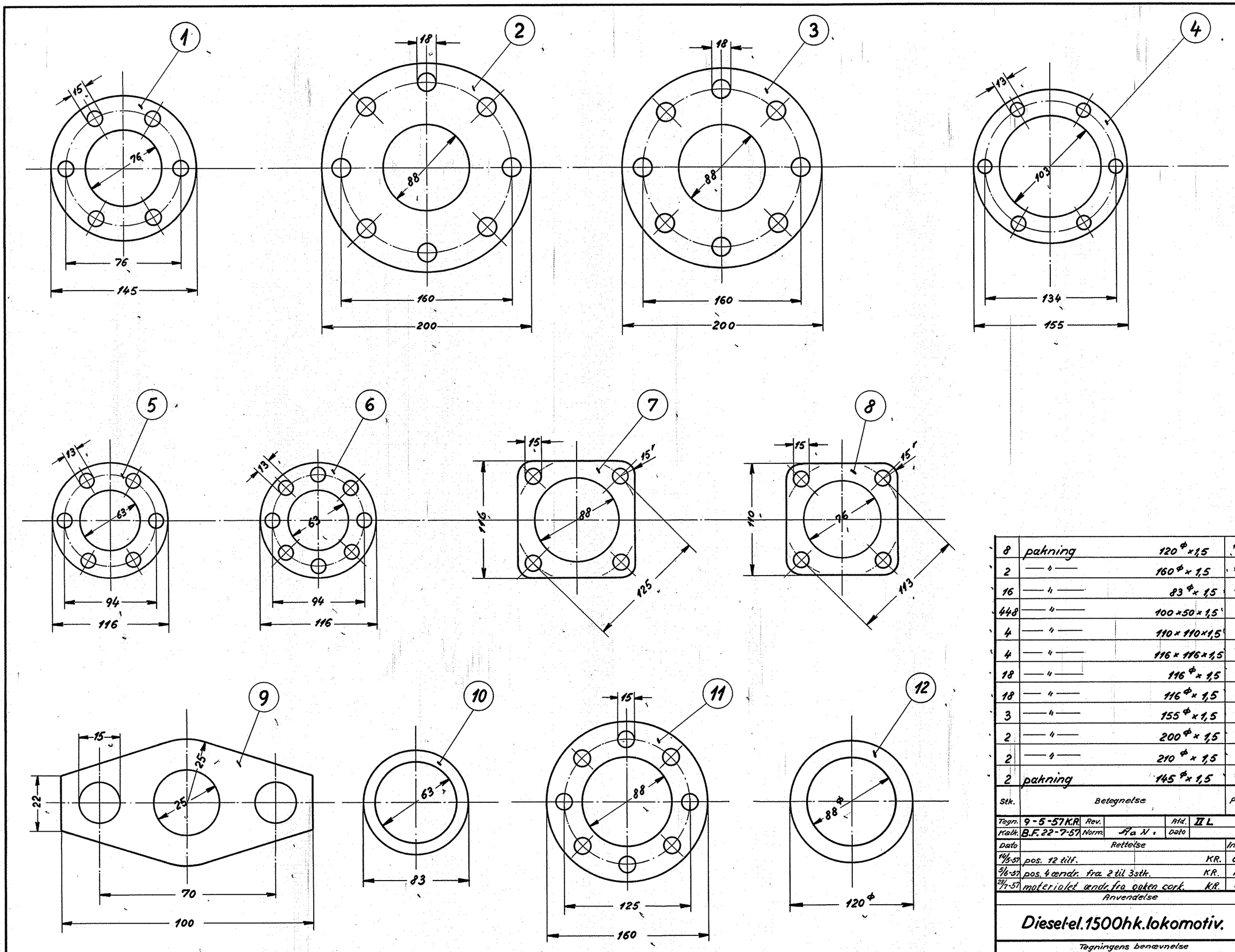

Stk.	Betegnelse	Pos.	Materiale kvalitet	Model nr. eller materiale størrelse	rå vægt/stk.	færdig vægt/stk.
8	pakning 120 ⌀ × 1,5	12	synt. gummi m. 1 lag lærred	550 × 260 × 1,5		
2	— " — 160 ⌀ × 1,5	11	— " —	1000 × 300 × 1,5		
16	— " — 83 ⌀ × 1,5	10	— " —			
448	— " — 100 × 50 × 1,5	9	— " —	magasin		
4	— " — 110 × 110 × 1,5	8	— " —			
4	— " — 116 × 116 × 1,5	7	— " —			
18	— " — 116 ⌀ × 1,5	6	— " —			
18	— " — 116 ⌀ × 1,5	5	— " —	1000 × 1400 × 1,5		
3	— " — 155 ⌀ × 1,5	4	— " —			
2	— " — 200 ⌀ × 1,5	3	— " —			
2	— " — 210 ⌀ × 1,5	2	— " —			
2	pakning 145 ⌀ × 1,5	1	synt. gummi m. 1 lag lærred			

Tegn. 9-5-57 K.R.	Rev.	Afd. II L	Målestok: 1:2,5 1:1
Kalk. B.F. 22-7-57	Norm. Fa N.	Dato	

Dato	Rettelse		Indeks
14/5-57	pos. 12 tilf.	KR.	a
5/6-57	pos. 4 ændr. fra 2 til 3 stk.	KR.	b
28/7-57	materialet ændr. fra oaken cork.	KR.	c

FRICHS

Anvendelse: Diesel-el. 1500 hk. lokomotiv.

Stykliste nr.: 17076.

Tegningens benævnelse: Pakninger for tagkøler.

Tegningens nummer: 305L - 25.6021.

Indeks: ~~a~~ ~~b~~ c

Ang. placering se tegn. 305L-25.5202
— " — 25.5203
305L-25.5204.