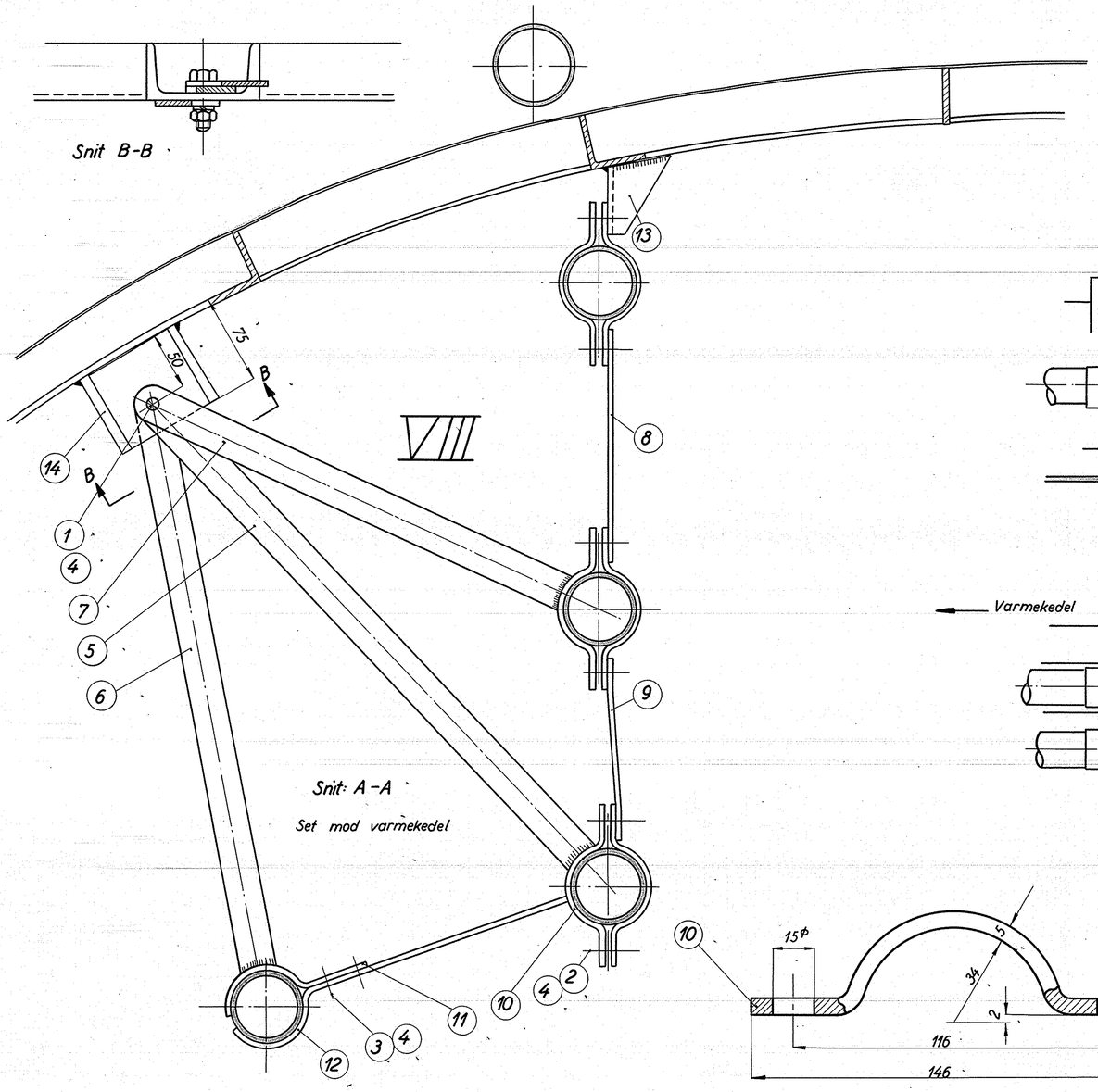

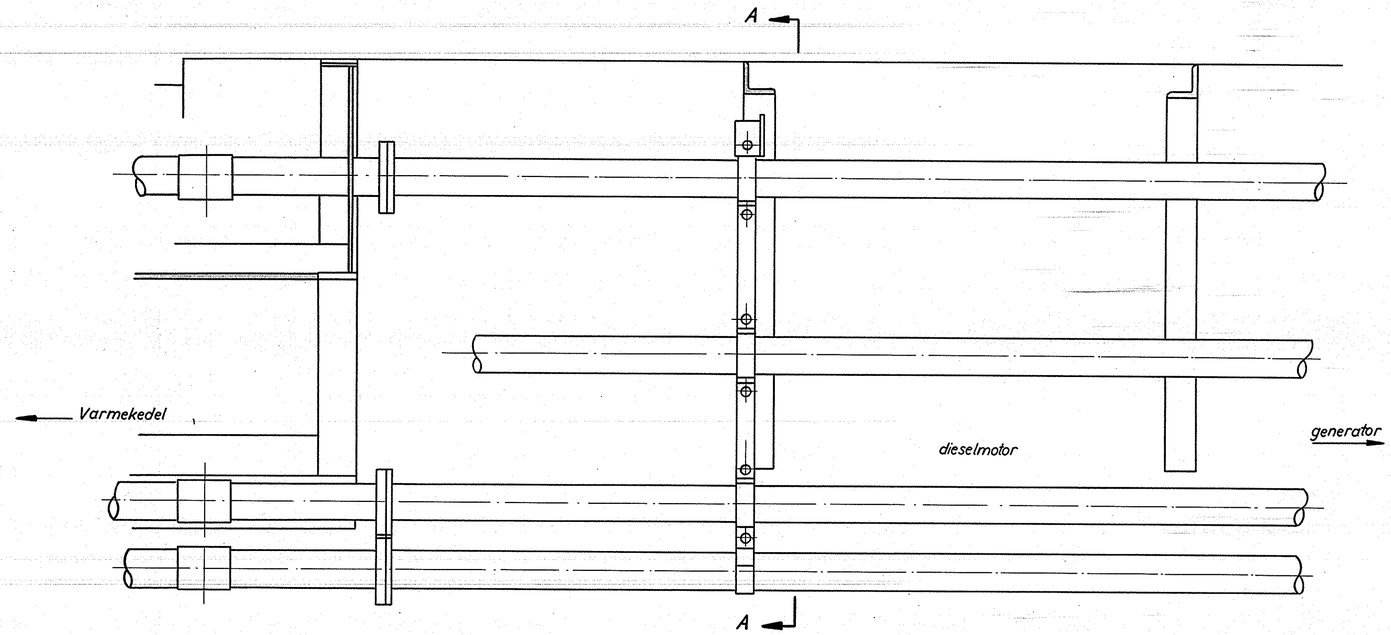

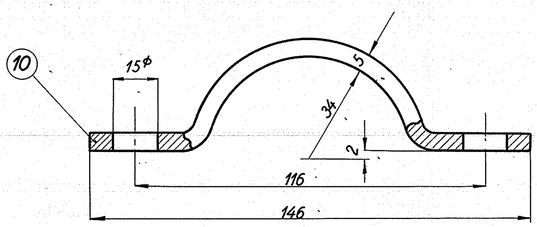

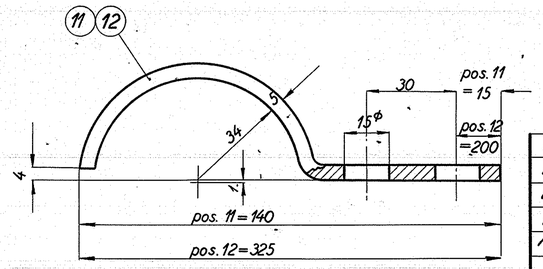

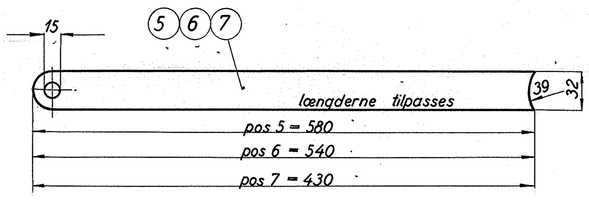

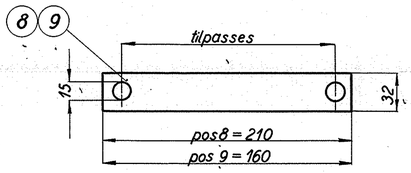

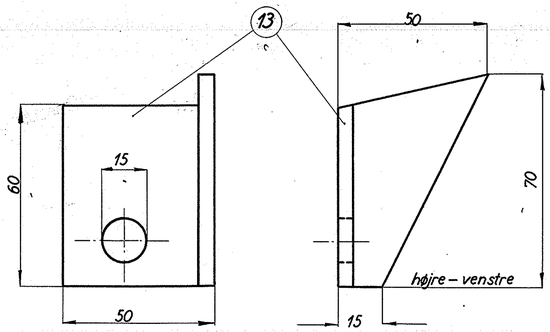

Stk.	Betegnelse		Pos.	Materiale kvalitet.	Model nr. eller materiale størrelse	rå Vægt/stk.	færdig Vægt/stk.
2	U-jern	nr. 10. L = 75	14	st. 00	L = 185		
2	vinkeljern	50 × 50 × 5 × 70	13	—"—	L = 160		
2	fladjern	32 × 5 × 360	12	—"—	L = 750		
2	—"—	32 × 5 × 175	11	—"—	L = 375		
12	—"—	32 × 5 × 175	10	—"—	L = 2220		
2	—"—	32 × 5 × 160	9	—"—	L = 350		
2	—"—	32 × 5 × 210	8	—"—	L = 450		
2	—"—	32 × 5 × 430	7	—"—	L = 900		
2	—"—	32 × 5 × 640	6	—"—	L = 1100		
2	fladjern	32 × 5 × 560	5	st. 00	L = 1200		
10	fjederskive	1/2"	4	fj. st.	magasin		
4	sort bolt	1/2" × 25	3	st. 34	—"—		
12	—"—	1/2" × 35	2	—"—	—"—		
2	sort bolt	1/2" × 45	1	st. 34	magasin		

Tegn.	11-3-57 KR	Rev.		Afd.	LL
Kalk.	1-7-57 AB	Norm.	H. N. "	Dato	

Dato	Rettelse	Indeks

Målestok: 1:1 1:2,5 1:5

FRICHS

Anvendelse: Diesel- el. 1500hk. lokomotiv

Stykliste nr.: 19905

Tegningens benævnelse: Rørholdere til køleanlæg

Tegningens nummer.: 305L – 25.592

Indeks.