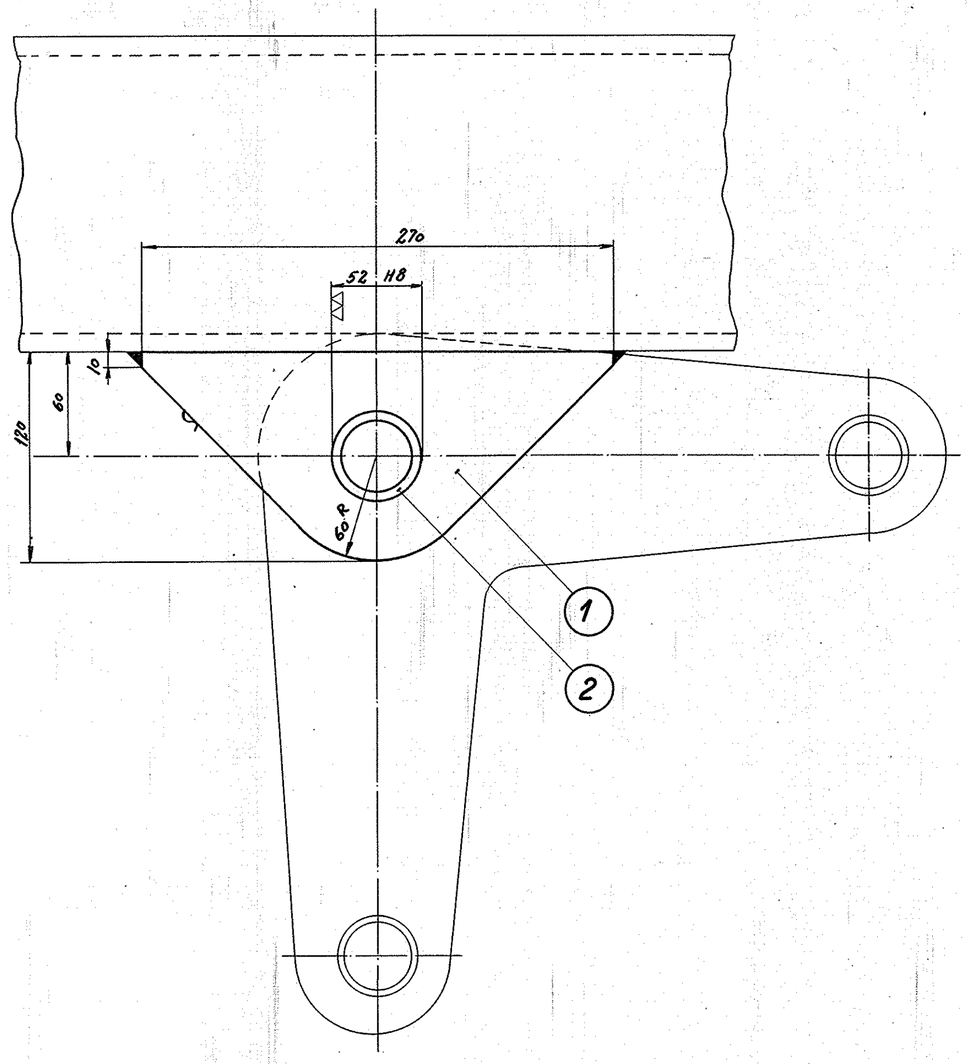

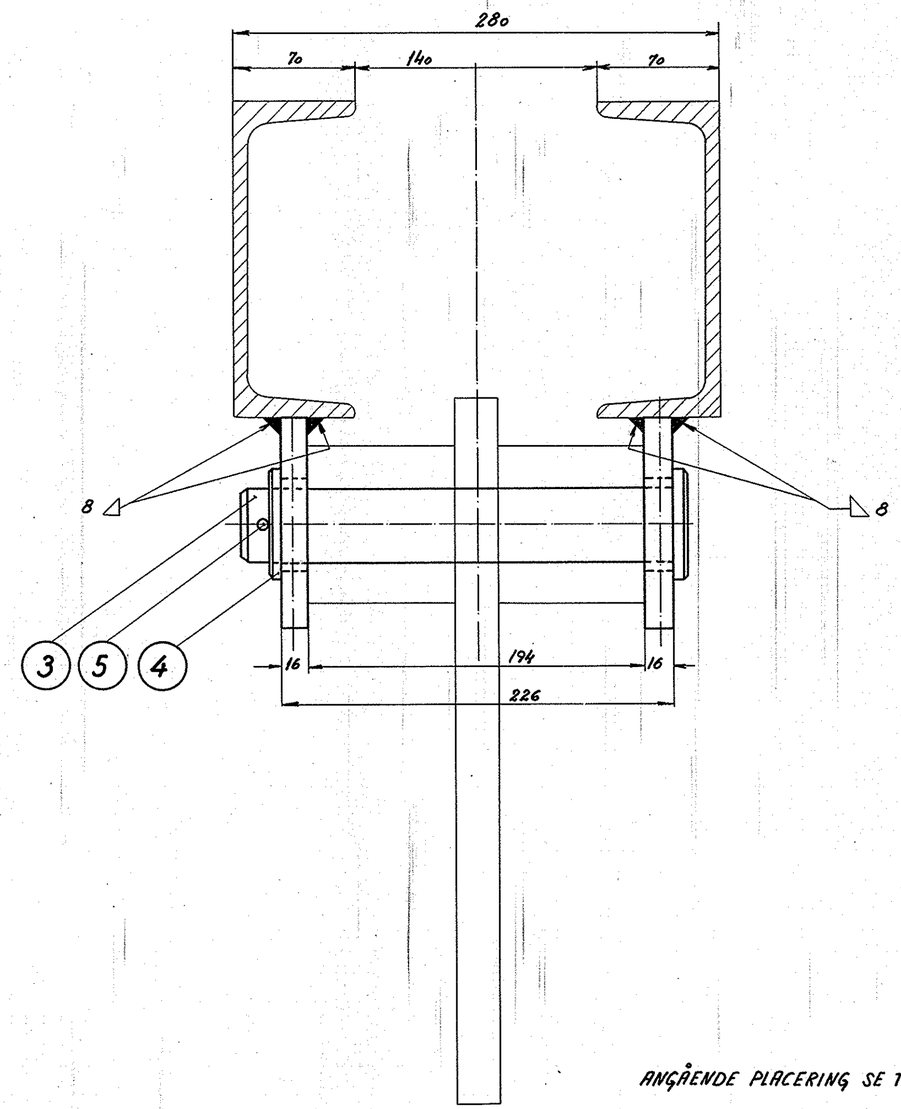

ANGÅENDE PLACERING SE TEGN. 305L-22.051

Stk.	Betegnelse	Pos.	Materiale kvalitet	Model nr. eller materiale størr.	rå vægt.	Færd. stk.
2	SPLIT 8Ø×60	5	ST. 34	MAGASIN		
2	SKIVE 42/63Ø×6	4	St. 34	65Ø× 35		
2	SPLITBOLT 42Ø×249. n.Bl. 250	3	ST. 60	65Ø× 520		
4	BØSNING A 42/52 × 16 N.Bl. 254	2	S.K.F. EMNERØR	40/63Ø× 110		
4	PLADE 120×16×270	1	ST. 37	120×16× 1100		16,3

Tegn.	13-2-54. A.C.P.	Rev.		Afd	II L.
kalk.	19-9-55. H.K.	Konf.	V. M.	Dato	

Dato	Rettelse	Indeks

Målestok: 1:2,5.

FRICHS.

Anvendelse: Diesel-el. 1500hk. lokomotiv

Stykliste nr.: 16169

Tegningens benævnelse: Fast punkt for håndbremse

Tegningens nummer: 305L- 22.053.

Indeks:

Vægt pr. lok. 20 kg.