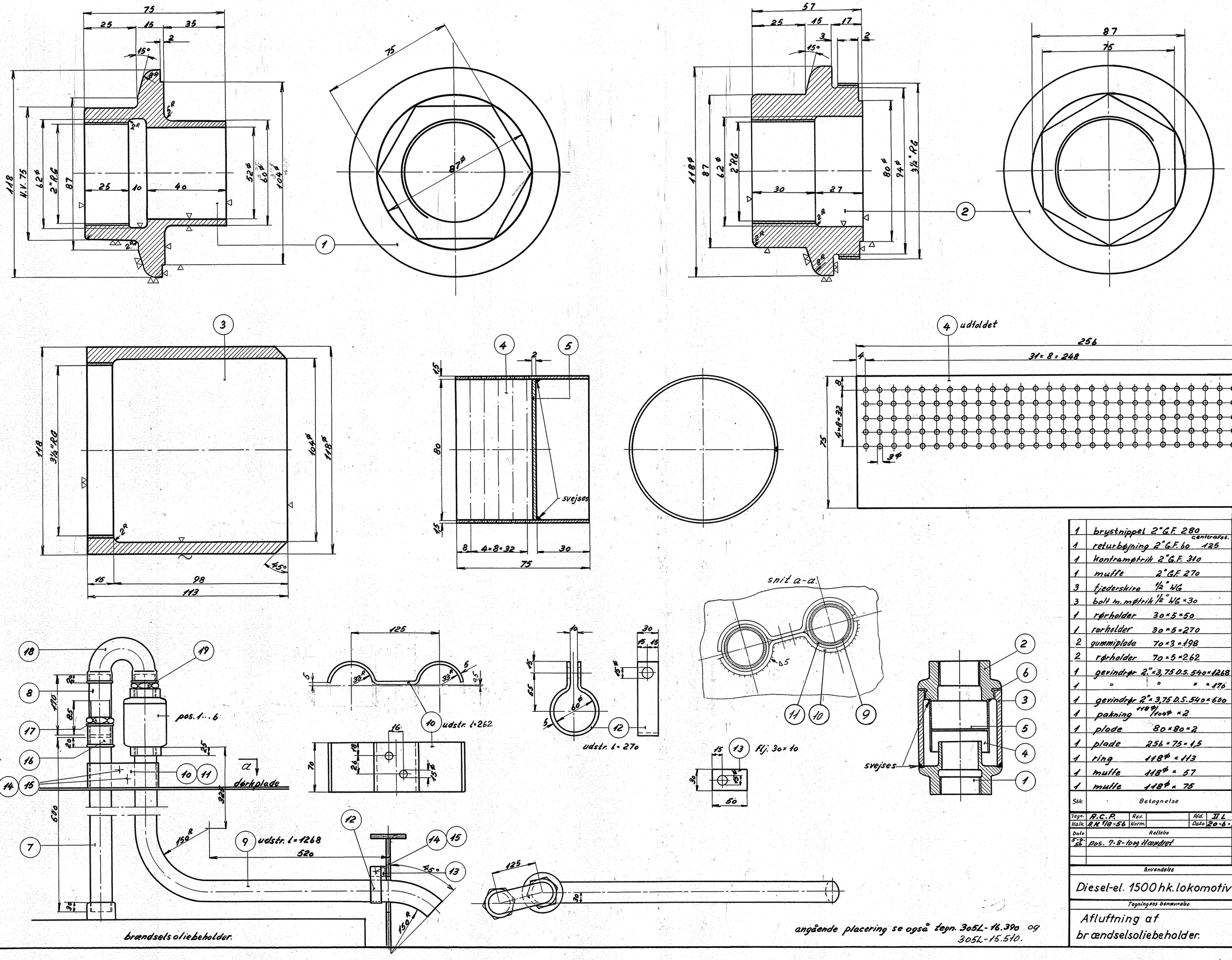

Stk.	Betegnelse	Pos.	Materiale kvalitet	Model nr. eller materiale størrelse	råt	færdig Vægt/stk.
1	brystnippel 2" G.F. 280 centerafst. 125	19	temper-gods	magasin		
1	returbøjning 2" G.F. 60	18	"	"		
1	kontramøtrik 2" G.F. 310	17	"	"		
1	muffe 2" G.F. 270	16	temper-gods	"		
3	fjederskive 1/2" NG	15	fj. st.	"		
3	bolt m. møtrik 1/2" NG × 30	14	blk. st.	magasin		
1	rørholder 30×5×50	13	st. 00	30×5×60		
1	rørholder 30×5×270	12	st. 00	30×5×290		
2	gummiplade 70×3×198	11	gummi	70×3×410		
2	rørholder 70×5×262	10	st. 00	70×5×550		
1	gevindrør 2" × 3,75 D.S. 540 × 1268	9	st. 00 29	l = 1300		
1	" " " × 176	8	"	l = 180		
1	gevindrør 2" × 3,75 D.S. 540 × 600	7	st. 00 29	l = 620		
1	pakning 118⌀/104⌀ × 2	6	Fiber (hård)	130×130×2		
1	plade 80×80×2	5	st. 00	90×90×2		
1	plade 256×75×1,5	4	st. 00	275×90×1,5		
1	ring 118⌀ × 113	3	SHF. emnerør	118⌀/90⌀ × 125		
1	muffe 118⌀ × 57	2	st. 00	120⌀ × 70		
1	muffe 118⌀ × 75	1	st. 00	120⌀ × 90		

Tegn. A.C.P.	Rev.	Afd. II L	Målestok: 1:1, 1:2,5, 1:5
Kalk. R.H. 1/8-56	Norm.	Dato 20-6-56	
Dato	Rettelse	Indeks	**FRICHS**
5-8-56	pos. 7-8-long Hændret	a	
Anvendelse			Stykliste nr.
Diesel-el. 1500 hk. lokomotiv			18914
Tegningens benævnelse			Tegningens nummer
Afluftning af brændselsoliebeholder.			305L-16.396
			Indeks: a