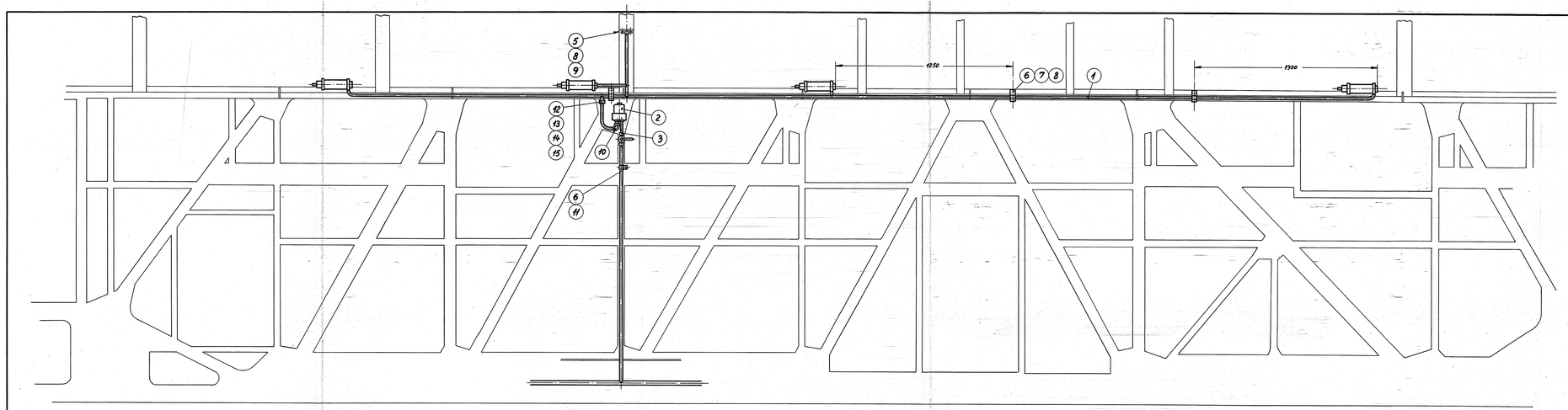


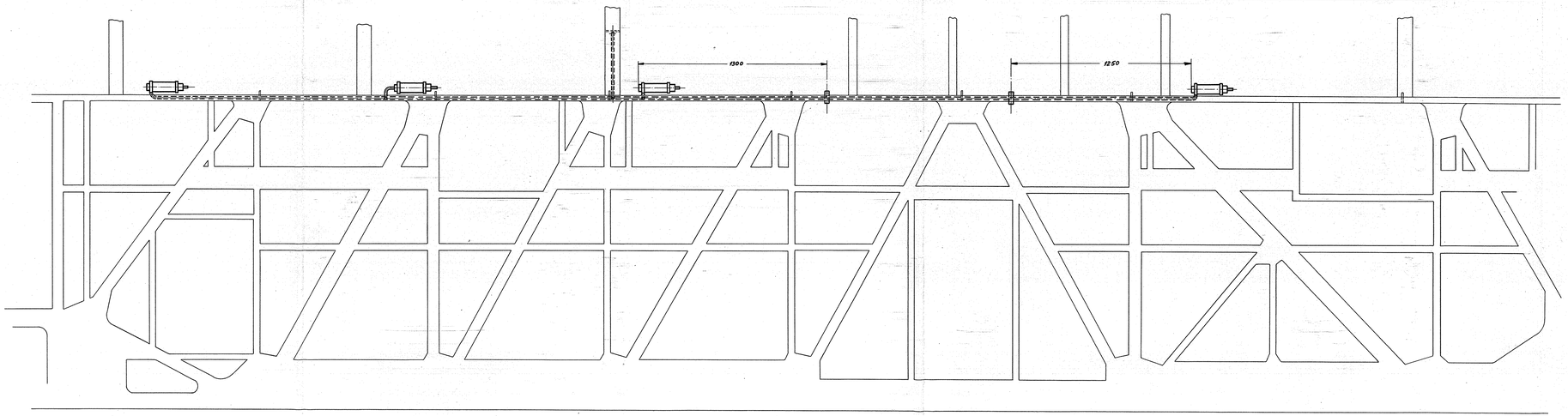


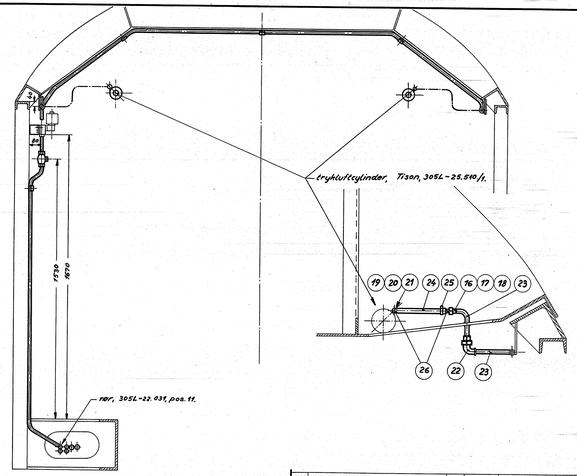


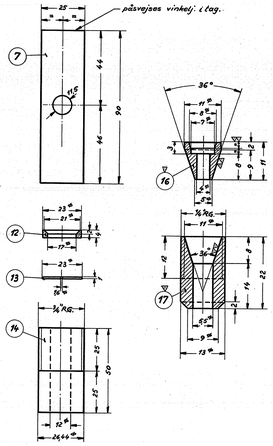


| | | | | | | |
|---|---|---|---|---|---|---|
| 16 | stålrør, 7/8" × 60 | 26 | st.00.29 | L = 1000 | | |
| 16 | slangebinder, Norma, S 14/12 | 25 | | magasin | | |
| 8 | trykluftslange, 14/4" × 280 | 24 | st.35.29 | L = 2300 | | |
| | gevindrør, 1½" × 2,75, DS. 545 | 23 | st.35.29 | L = 1800 | | 1:3 |
| 8 | vinkelunion 1¼" GF. 340 | 22 | tempergods | magasin | | |
| 16 | pakning, 14/20" n.tg. 56 R 17/3 | 21 | kobber | magasin | | |
| 8 | vinkelstuds n.tg. 65 R 17/2 | 20 | aulm.st. | 28" × 320 | | |
| 8 | skrue, 1¼" R.G. n.tg. 65 R-17/1 | 19 | aulm.st. | 17 NV × 360 | | |
| 8 | omløber, n.tg. 65 R-7 | 18 | bld.st. | 17 NV × 160 | | |
| 8 | svejsestuds, 13" × 22 | 17 | —"— | 16" × 250 | | |
| 8 | studs, 14" × 11 | 16 | bld. st. | 13" × 150 | | |
| 1 | omløber, nr. 2, n.bl. 138 | 15 | st.00 | magasin | | |
| 1 | svejsestuds, 26,44" × 50 | 14 | bld.st. | 30" × 60 | | |
| 1 | drosselskive, 27/16" × 1 | 13 | valsebar kobber | 30 × 30 × 1 | | |
| 1 | ring for 3/8" gev. rør, 23/17" × 6 | 12 | st.00 | 25" × 15 | | |
| 1 | skrue m. sekk. hv. 3/8" × 20 | 11 | st.36 | magasin | | |
| 1 | vinkelunion 3/8", × GF × 98 | 10 | tempergods | —"— | | |
| 12 | fjederskive 3/8" | 9 | fj.st. | —"— | | |
| 11 | bolt 3/8" × 25 | 8 | st.34 | magasin | | |
| 5 | fladjern 25 × 5 × 90 | 7 | st.00 | L = 500 | | |
| 6 | rørholder 17, n.bl. 253 | 6 | —"— | magasin | | |
| 3 | rørholder 17, n. bl. 252 | 5 | st.00 | magasin | | |
| 1 | drosselventil | 4 | | | | 0.2 |
| 1 | afspærringshane 3/8" | 3 | | 305L-22.026/b | | 0.8 |
| 1 | magnetventil f. kølerjalousi CEP | 2 | | 305L-22.026/a | | 0.3 |
| | strømlæst gev. rør 3/8" × 3, DS. 545 | 1 | st.35.29 | L = 3000 | | 22.5 |
| Stk. | Betegnelse | Pos. | Materiale kvalitet | Model nr. eller materiale afmærkning | Nr. for enhed vægt/stk. | |

| | | | |
|---|---|---|---|
| Tegn. K.K. | Navn | Dato 8-1- | Målestok 1:10 1:1 |
| Kontr. J.K. 22-3-56 | Navn | Dato 2-11-1953 | |
| Dato | Rettelse | Sagbh. | |
| 10-6-6 | Pos. 16-26 tilføjet | G | |

# FRICHS

| | |
|---|---|
| Anvendelse | Stykliste nr. |
| Dieselel. 1500 hk. lokomotiv. | 17077. |
| Tegningens betegnelse | Tegningens nummer |
| Trykluftrør til kølerjalousi i tag. | 305L - 22.039. |
| | Indeks: G |

vægt pr. lok 36 kg.