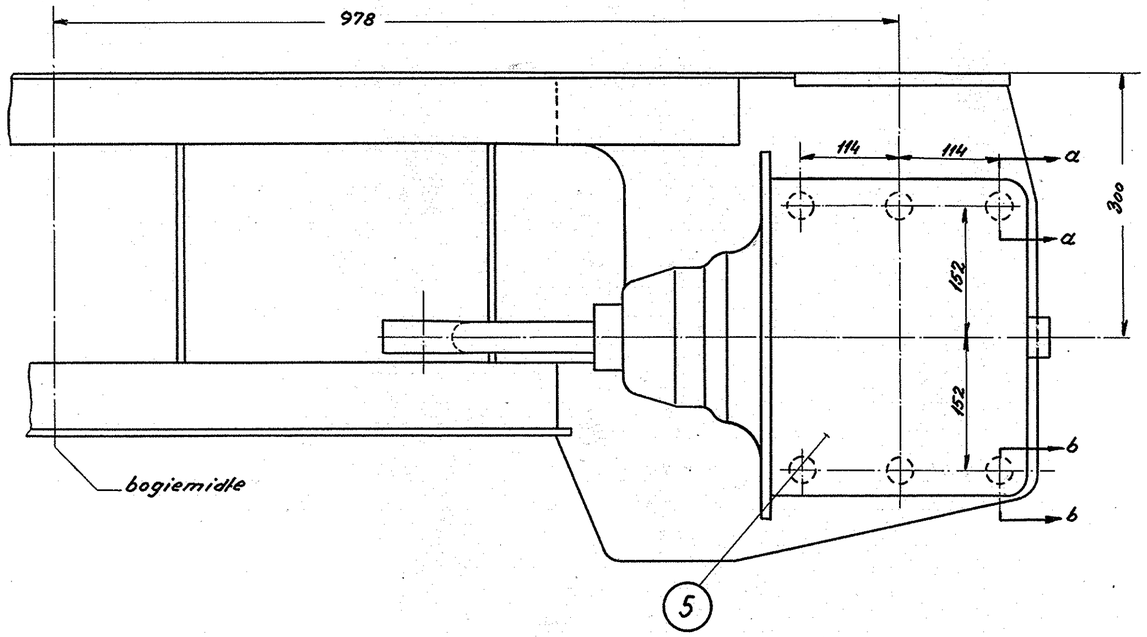

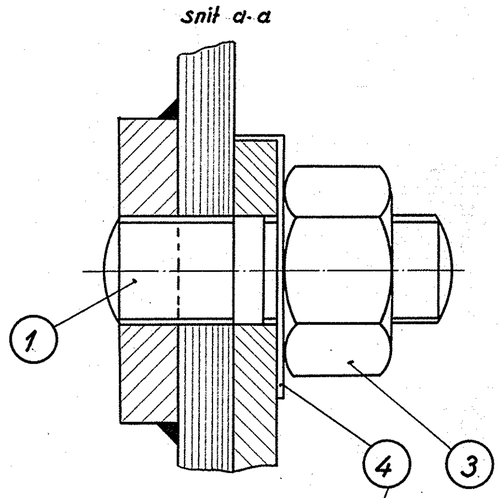

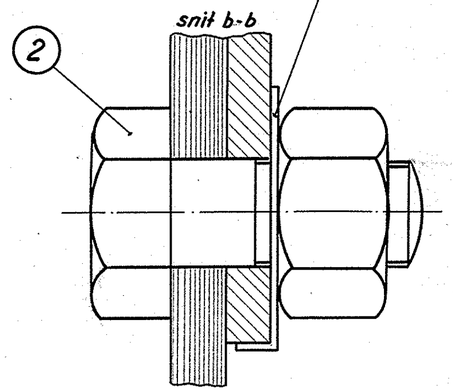

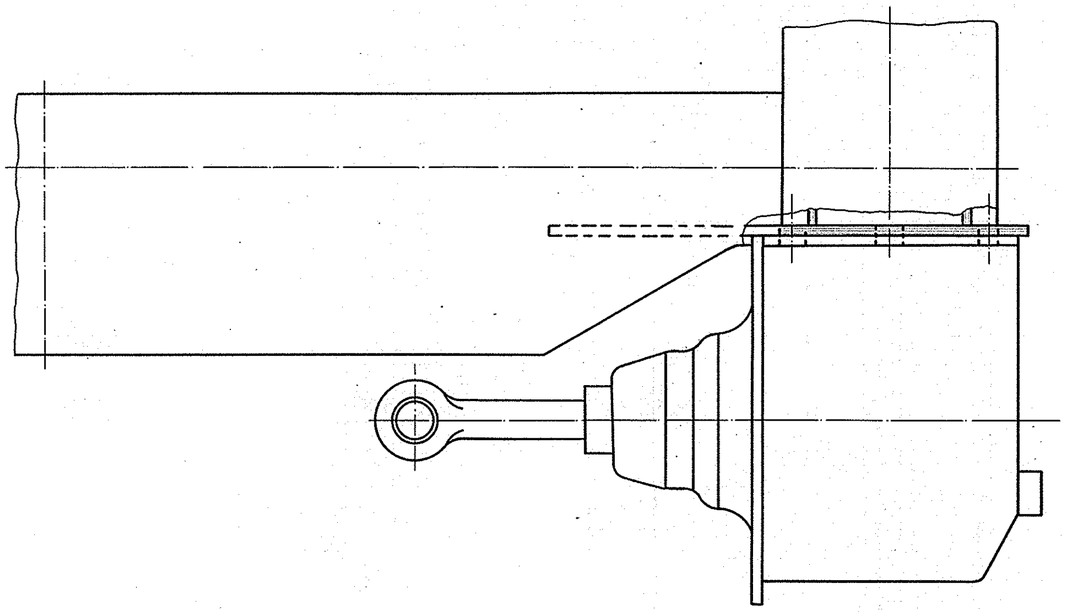

Bremsecylindrene ophænges symmetrisk om bogiemidte

Bremsearrangement se tegn. 305L-22.120

Vægt pr. bogie 125

Stk.	Betegnelse	Pos.	Materiale kvalitet	Model nr. eller materiale størr.	rå° vægt	vægt / stk.
2	bremsecylinder	5		lev. af D.S.B		125
12	sikringsblik 1"WG D.S. 176	4	st. 34	magasin		
6	møtrik 1"WG D.S. 49	3	"	"		1
6	bolt 1" x 55	2	"	magasin		
6	tapskrue 1" x 73 n.bl. 272	1	st. 34	26φ x 80		

Tegn	R.C.P	Rev.	EU 6-7-55	Afd	IIL
Kalk	H.k. 21-6-55	Norm		Dato	29-7-54

Dato	Rettelse	Indek

Målestok: 1:5

FRICHS.

Anvendelse	Stykliste nr.
Diesel-el. 1500 hk. lokomotiv	15 363
Tegningens benævnelse	**Tegningens nummer**
Ophængning af bremsecylinder	305L-22.520.

Indeks