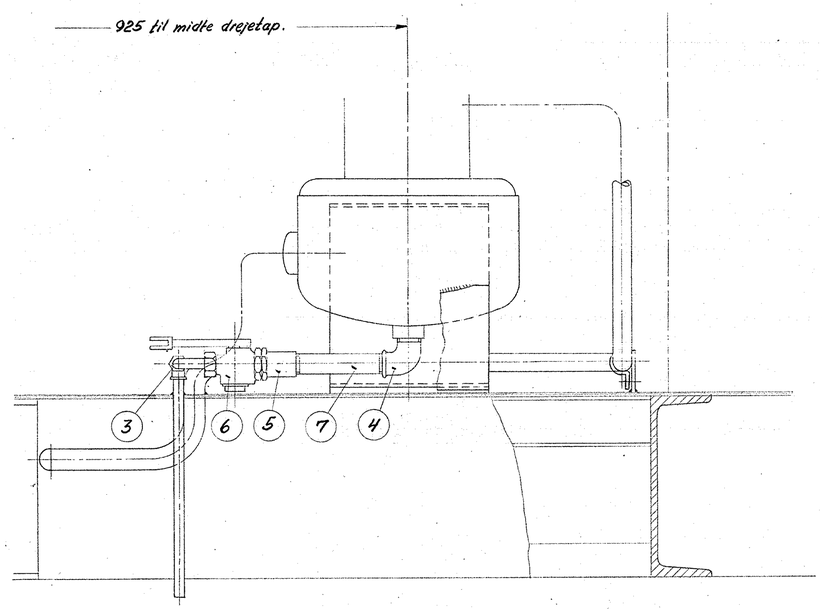

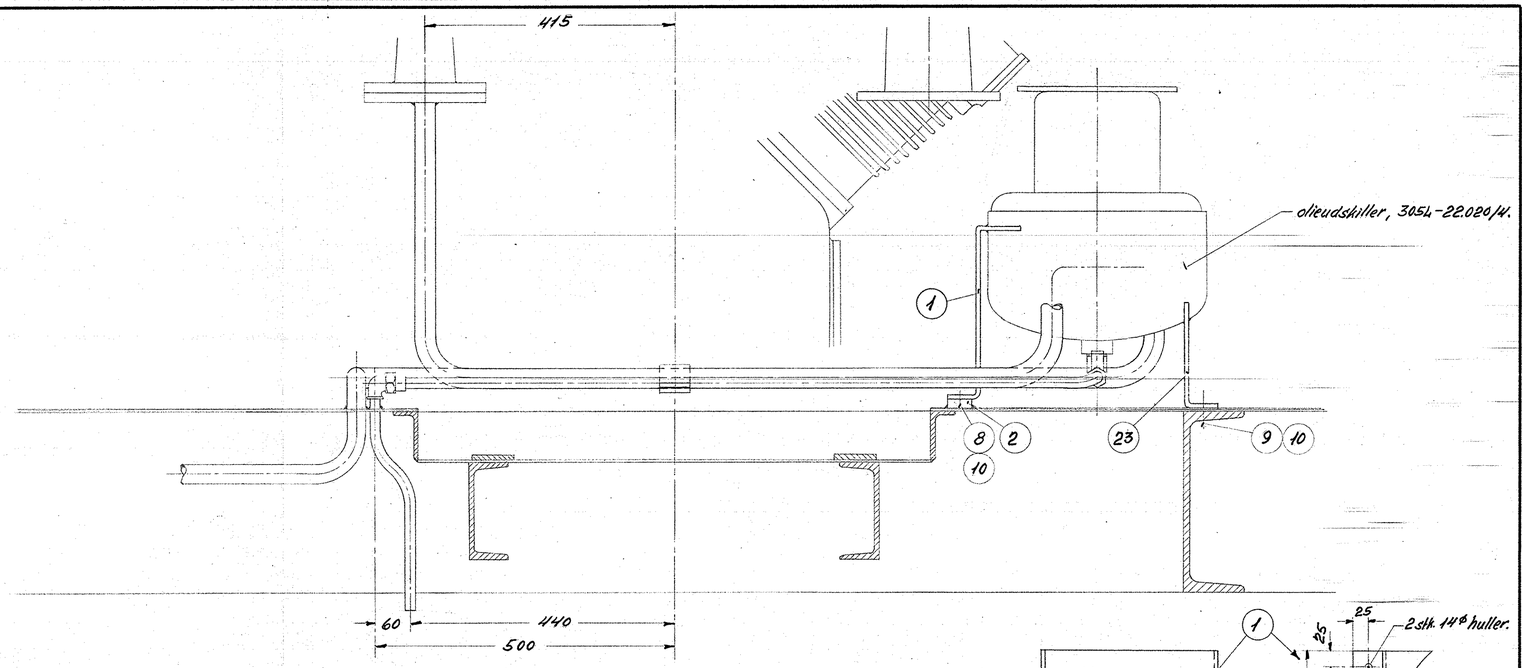

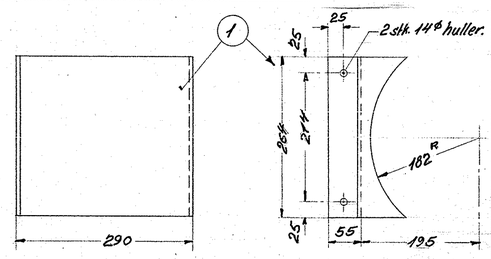

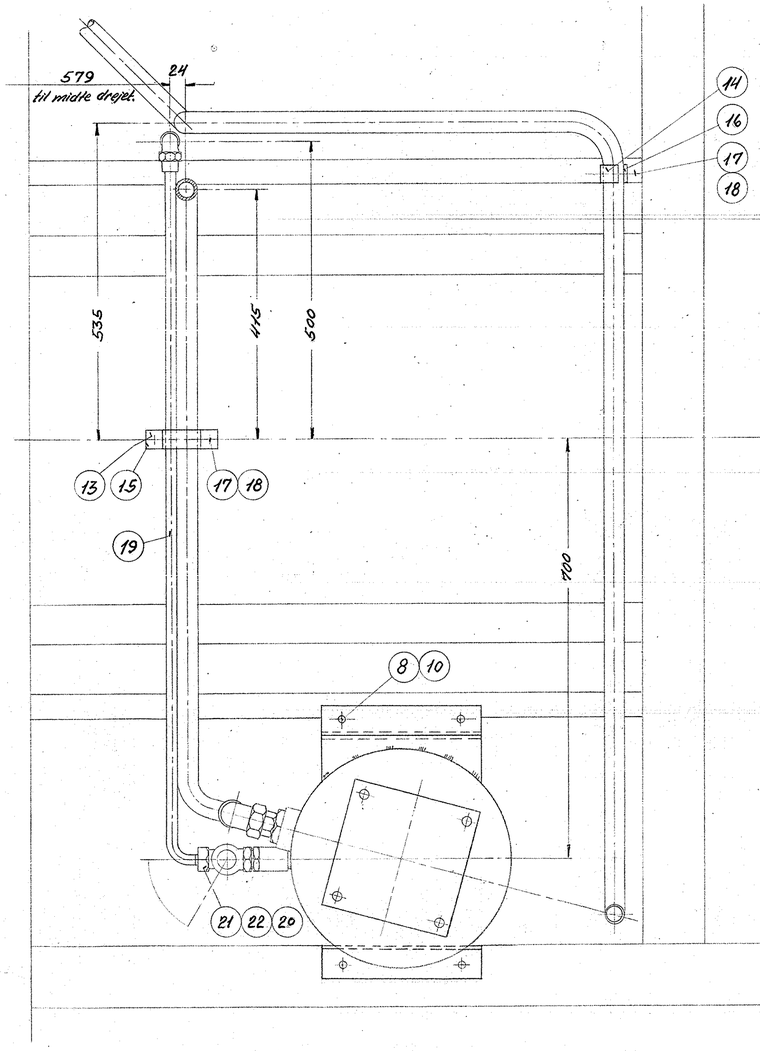

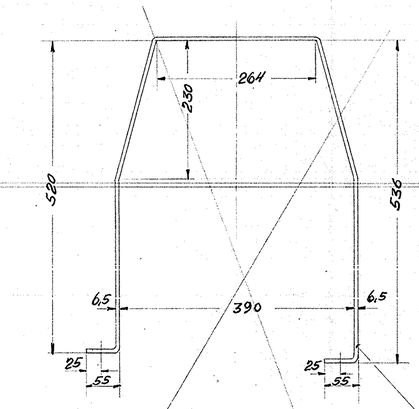

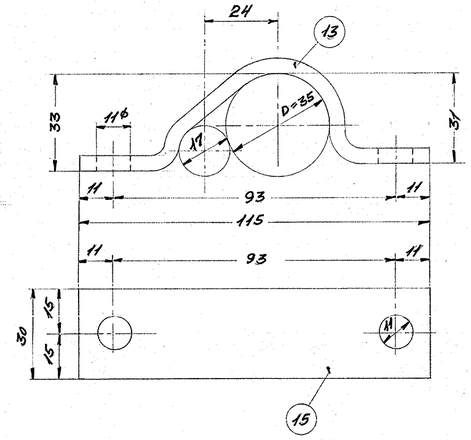

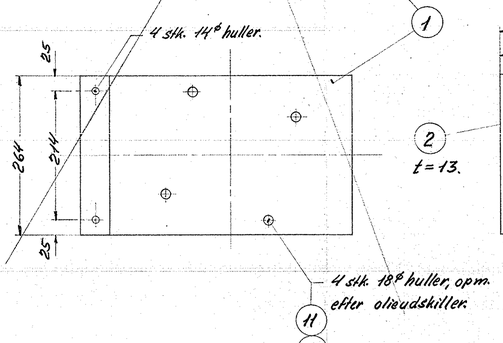

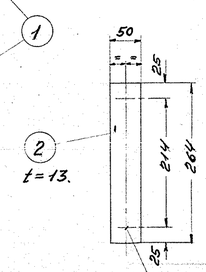

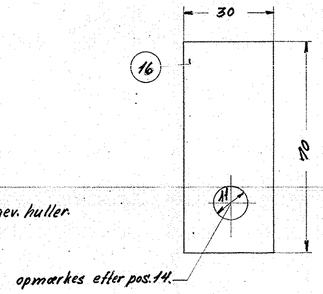

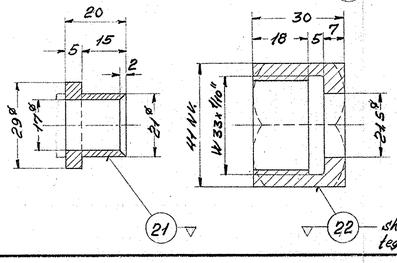

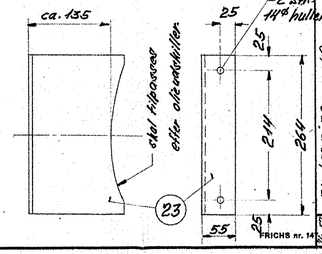

Stk.	Betegnelse	Pos.	Materiale kvalitet	Model nr. eller materiale størrelse	rå Vægt/stk.	færdig Vægt/stk.
1	konsol, 264 x 200 x 6,5	23	st. 00.	275 x 210 x 6,5		
1	omløber, NV. 41 x 30.	22	blk. st.	NV. 41 x 40.		
1	stuts, 29/17ø x 20.	21	blk. st.	32ø x 30.		
1	pakning, 29/17ø x 2	20	læder.	35 x 35 x 2.		
	gevindrør, 3/8" x 2,75, DS 541	19	st. 00. 29.	l = 1700		
3	fjedershive, 3/8"	18	fj. st.	magasin.		
3	bolt, 3/8" x 30.	17	st. 34.	magasin.		
1	fladjern, 30 x 5 x 70	16	st. 00.	l = 80.		
1	fladjern, 30 x 5 x 136	15	"	l = 145.		
1	rørholder, 35, n. bl. 253	14	"	magasin.		
1	rørholder, fl. 30 x 5 x 140	13	st. 00.	l = 150.		
~~4~~	~~fjedershive, 5/8"~~	~~12~~	~~fj. st.~~	~~magasin.~~		
~~4~~	~~bolt, 5/8" x 35~~	~~11~~	~~st. 34.~~	~~—"—~~		
4	fjedershive, 1/2"	10	fj. st.	—"—		
2	skrue, m. 6-kt. hv. 1/2" x 30	9	st. 34.	—"—		
2	skrue, m. 6-kt. hv. 1/2" x 25	8	st. 34.	magasin.		
1	sømlost gev. rør, 1" x 4, DS 545	7	st. 35. 29.	l = 200.		
1	aftapningshane, 1"	6		305L-22.020/5.		
1	muffe, 1"	5	st. 00. 29.	magasin.		
1	hnæ, 1" + GF + 92.	4	temper-gods.	—"—		
1	vinkelunion, 3/8" + GF + 96.	3	temper-gods.	magasin.		
1	fladjern, 50 x 13 x 264	2	st. 00.	l = 275.		
1	konsol, pl. 410 x 264 x 6,5	1	st. 00.	820 x 275 x 6,5.		

Tegn. FN. 4. 11. 55.	Rev.	Afd. II.	Målestok: 1:5.
Kalk.	Norm.	Dato	

Dato	Rettelse	Indeks
4/11.55.	ny tegning. FN.	a
7/2.56.	diverse ændringer.	b
16/5.57.	Pos. 11 og 12 udgår. Pos. 1 ændr. Pos. 23 tilf. FN	c

FRICHS

Anvendelse	Stykliste nr.
Diesel-el. 1500 hk. lokomotiv.	17071
Tegningens benævnelse	**Tegningens nummer**
Ophængning af olieudskiller.	305L-22.620

Indeks: a b c

ny tegning KP 16/5-57