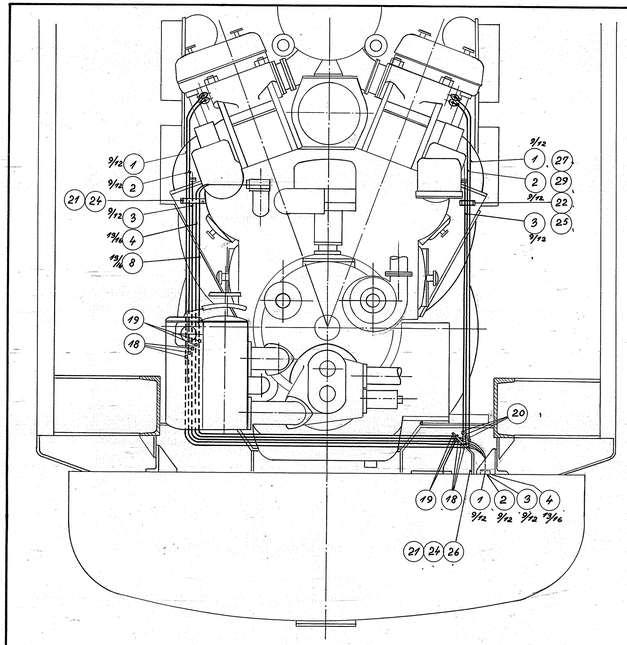

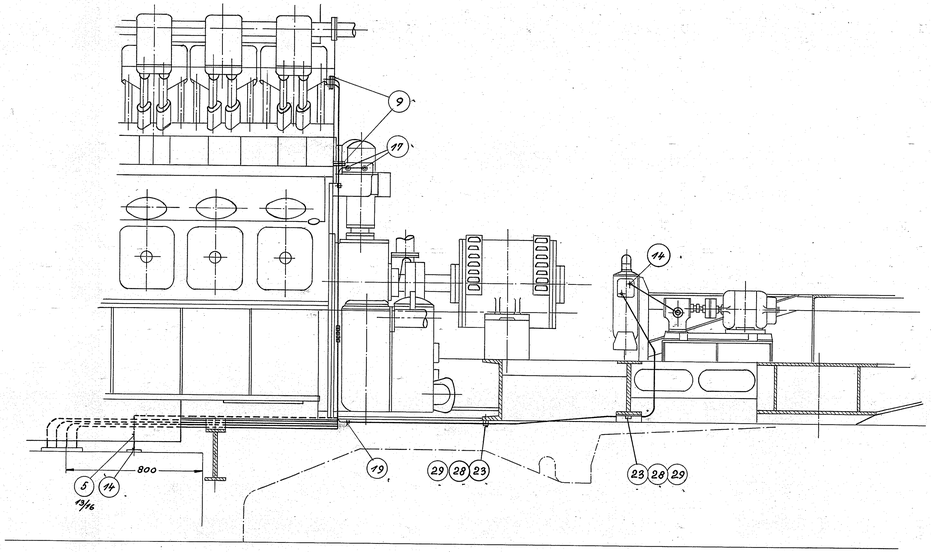

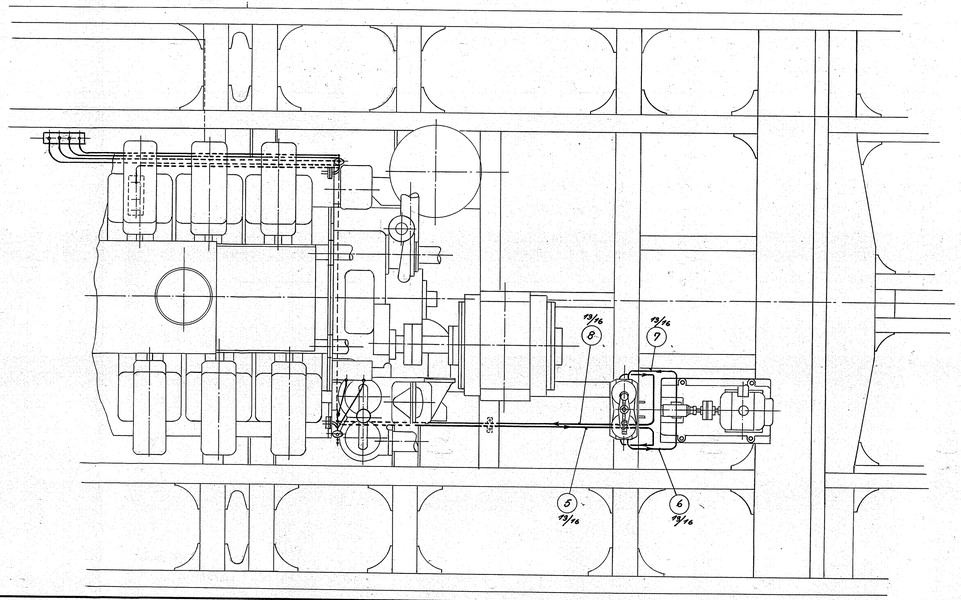

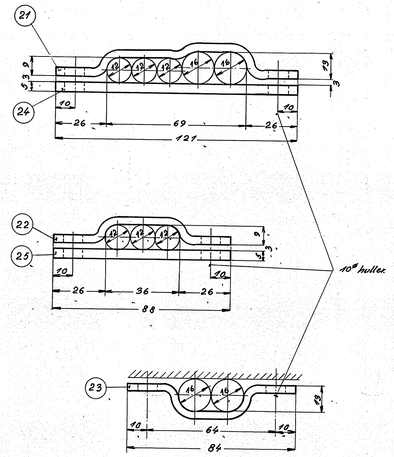

Sæt på lokomotiv: 2 stk

Stk.	Betegnelse	Pos.	Materiale kvalitet	Model nr. eller materiale størrelse	nå vægt	Fremstillingsstk.
		40				
		39				
		38				
		37				
		36				
		35				
		34				
		33				
		32				
~~4~~	~~nippelmuffe, r 3/4" x 3/4", GF-24-T~~	~~31~~	~~Temper-gods~~	~~magasin~~		
1	tøjprop, 3/4", GF 290	30	Temper-gods	"		
10	ljederskive, 5/16"	29	lj. st.	magasin		
4	skrue, m. 6-kt. hr. 5/16" x 20	28	st. 34	"		
6	bolt, 5/16" x 25	27	st. 34	magasin		
1	flodjern, 30 x 5 x 100	26	st. 00.	L = 110		0,1
1	" , 30 x 5 x 88	25	"	L = 100		0,1
2	flodjern, 30 x 5 x 121	24	"	L = 260		0,3
2	rørholder, lj. 30 x 4 x 110	23	"	L = 240		0,3
1	" , lj. 30 x 4 x 110	22	"	L = 120		0,1
2	rørholder, lj. 30 x 4 x 140	21	st. 00	L = 300		0,3
3	svejsestuts, nr. 2, n.bl. 154	20	blk. st.	magasin		
5	union, nr. 3, n.bl. 139	19	"	"		
6	union, nr. 2, n.bl. 139	18	blk. st.	magasin		
2	flange 70 x 44. 26, 5 ø 10 23R-27	17	st. 00	110 x 90 x 13		
13	stuts, nr. 3, n.bl. 167	16	blk. st.	magasin		
13	omløber, nr. 3, n.bl. 138	15	"	"	1	5,0
7	nippelstuts, nr. 3, n.bl. 135	14	"	"		
12	stuts, nr. 2, n.bl. 167	13	"	"		
12	omløber, nr. 2, n.bl. 138	12	"	"		
2	nippelstuts, nr. 2, n.bl. 133	11	blk. st.	"		
2	nippelmuffe, r 3/4" + GF-24-T	10	Temper-gods	magasin		
6	flange, 56 x 24 x 10, 23R-17	9	st. 00	130 x 105 x 13		0,4
	mell. trykfilter og bronzefilter	8		3/16" x 1000		0,5
	mell. forstøykspumpe og trykfilter	7		3/16" ø 500		0,2
	mell. sugefilter og forstøykspumpe	6	sømløse	3/16" ø 500		0,2
	mell. br. oliebeholder og sugefilter	5	varmt-	3/16" ø 6000		2,7
	retur fra bronzefilter	4	valsede	3/16" x 5000		2,2
	dræn fra brændoliepumpe	3	rør	3/12" ø 6000		2,3
	brændolie returledning	2		3/12" ø 7000		2,6
	brændolie dræn ledning	1		3/12" ø 7000		2,6

Tegn.	F.P. 1/12. 55	Rev.	Kontr.	U.L.	Målestok. 1:10
Godt.	U.L. 3/12-56	Rev.	Godk.		
Dato	Rettelse.			Godk.	FRICHS
3/12	Pos. 30 og 31 tilf. Pos. 5" færingsandr.			Ω	

Anvendelse.	Stykliste nr.
Diesel-el. 1500 hk. lokomotiv	17087
Tegningens benævnelse.	Tegningens nummer
Brændolieledninger i maskinrum	305L-16.580