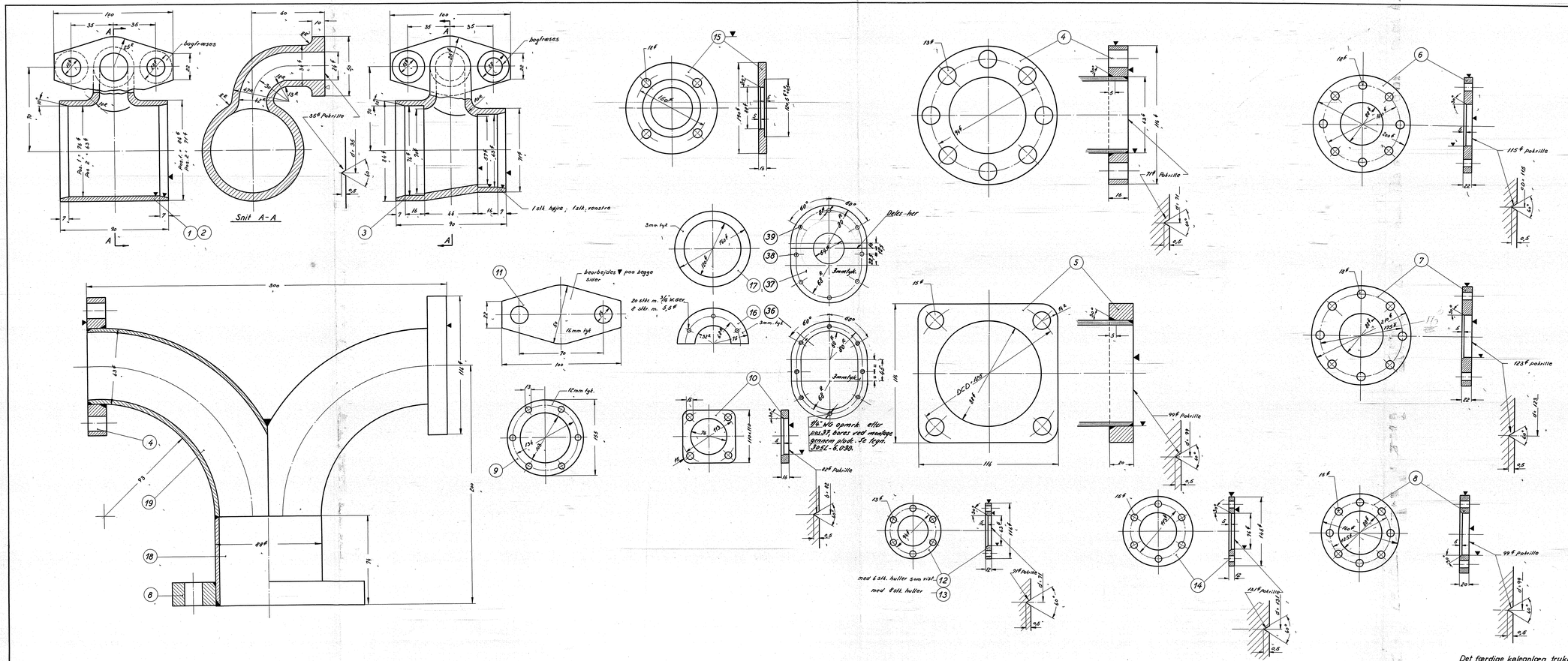

Det færdige køleanlæg trykprøves med 4 kg/cm²

Ang. placering se tegn. 305L-25.5202, 305L-25.5203, 305L-25.5204

Pos.	Betegnelse	Pos.	Materiale kvalitet	Mål og øvrige materiale oplysninger	Vægt	Forarbejdning
16	fjederskive 1/16"	39	21.00	magasin.		
15	sæbekrue 9/16"x10x10	38	21.00	magasin		
2	blændflange 205x160x3	37	21.00	3mm pl. 21h-330		
2	ring 205x160x3	36	21.00	3mm pl. 21h-330		
12	Sort bolt 7/16"x45	35	21.34	Magasin		
44	Sort bolt 1/2"x35	34	21.34	—— " ——		
80	fjederskive 3/4"	33	21.21.	—— " ——		
80	Skrue m. hulet hv. 3/4"x10	32	—— " ——	—— " ——		
44	fjederskive 5/8"	31	—— " ——	—— " ——		
44	fjederskive 1/2"	30	—— " ——	—— " ——		
274	fjederskive 7/16"	29	21. 21.	—— " ——		
16	skrue blk. m. cil. hv. 5/8"x40	28	21. 34	—— " ——		
48	Sort bolt 1/2"x50	27	—— " ——	—— " ——		
8	—— " —— 1/2"x45	26	—— " ——	—— " ——		
12	—— " —— 1/2"x40	25	—— " ——	—— " ——		
246	—— " —— 5/16"x40	24	—— " ——	—— " ——		
32	—— " —— 5/16"x70	23	—— " ——	—— " ——		
4	—— " —— 1/2"x55	22	—— " ——	—— " ——		
16	—— " —— 1/2"x60	21	—— " ——	—— " ——		
48	Sort bolt 5/16"x50	20	21. 34	Magasin		
4	Kobberrør 41/42⁶	19	kobber	l = 1000		
2	Kobberrør 42/44⁶	18	kobber	l = 160		
4	Ring 160⁶x3	17	21. 00	160x330x3		
248	Blændflange 180x75x3	16	—— " ——	196x320x3		
4	flange 196⁶x14	15	—— " ——	400x400x20		
4	—— " —— 165⁶x12	14	21. 00	310x310x13		
12	—— " —— 115⁶x12	13	S.K.F. monteret	115⁶x300		
24	flange 115⁶x12	12	S.K.F. monteret	115⁶x96		
44	Blændflange 100x40x14	11	21. 00	11. 20x20x1994		
4	flange 110x110x14	10	21. 00	220x220x20		
4	—— " —— 185⁶x12	9	—— " ——	230x230x13		
4	—— " —— 165⁶x20	8	—— " ——	340x340x25		
2	—— " —— 210⁶x22	7	—— " ——	440x420x25		
2	—— " —— 200⁶x20	6	—— " ——	420x210x25		
4	flange 115x115x20	5	21. 00	250x250x25		
12	flange 115⁶x8x14	4	S.K.F. Monteret	115⁶x300		
2	T-slykke	3	Indgår i motor	305L 25.6012		
20	—— " ——	2	—— " ——	305L 25.6012		
10	T-slykke	1	Indgår i motor	305L 25.6012		

Tegn. F.A. 1.03.58	Kontr.	Erst. af	
Godk. Dr. 2.1.58	Godk.	Erst. af	
Dato	Rettelse		Godk.
21.10.58	Pos. 16 ændret til 16 stk.		

Modelstørrelse 1:1, 1:2,5

FRICHS

Diesel-el 1500hk. lokomotiv.

Skibsnr. nr. 20778

Fittings og flanger for fagkøler

Tegningens hovednummer 305L-25. 6013

Antal ark: 2