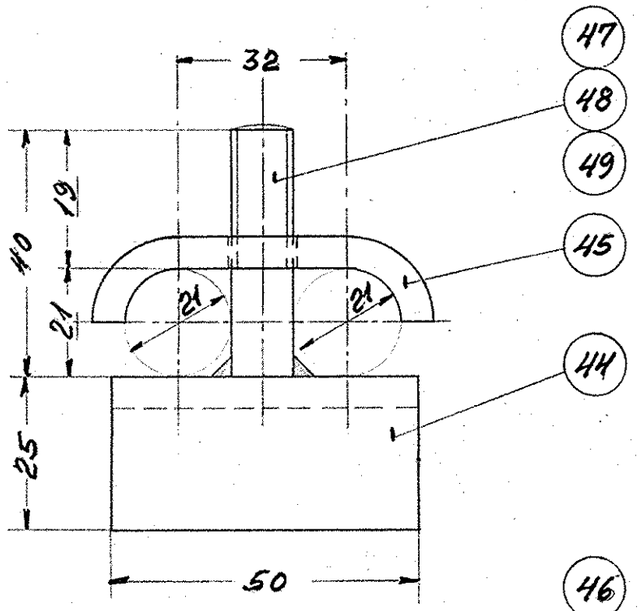

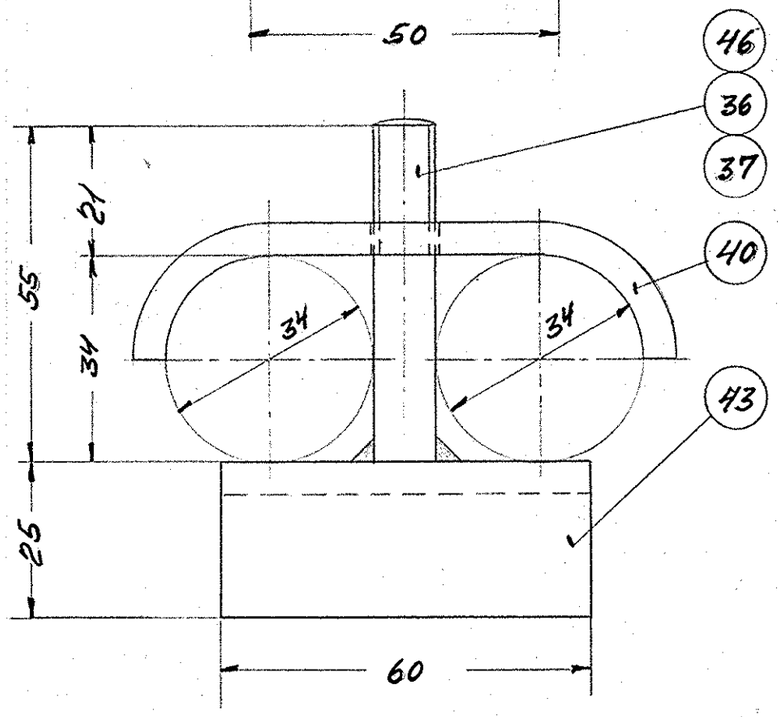

vægt pr. lokomotiv. 1,6 kg.

Stk.	Betegnelse	Pos.	Materiale kvalitet	Model nr. eller materiale størrelse	rå	færdig
5	fjederskive, 3/8"	49	fj.st.	magasin.		
5	møtrik, blk. 3/8"	48	st. 34.	magasin.		0,1
5	svejseskrue, 3/8" x 40	47	blk. st.	l = 250.		0,12
2	svejseskrue, 3/8" x 65	46	blk. st.	l = 130.		0,06
5	rørholder, fj. 35x5x65	45	st. 00.	l = 375.		0,4
4	vinkeljern, 50x25x5x50	44	"	l = 240.		0,6
2	vinkeljern, 50x25x5x60	43	st. 00.	l = 140.		0,3

Vægt/stk.

Tegn. FN. 28/10.55.	Rev.	Afd. TH.	Målestok: 1:1.
Kalk.	Norm.	Dato	

Dato	Rettelse	Indeks

FRICHS

Anvendelse: Diesel-el. 1500 hk. lokomotiv.

Stykliste nr.: 17027

Tegningens benævnelse: Rørholdere på underbygning. Snittegning.

Tegningens nummer: ad. 305L-22.040

Indeks: a

FRICHS Nr. 149