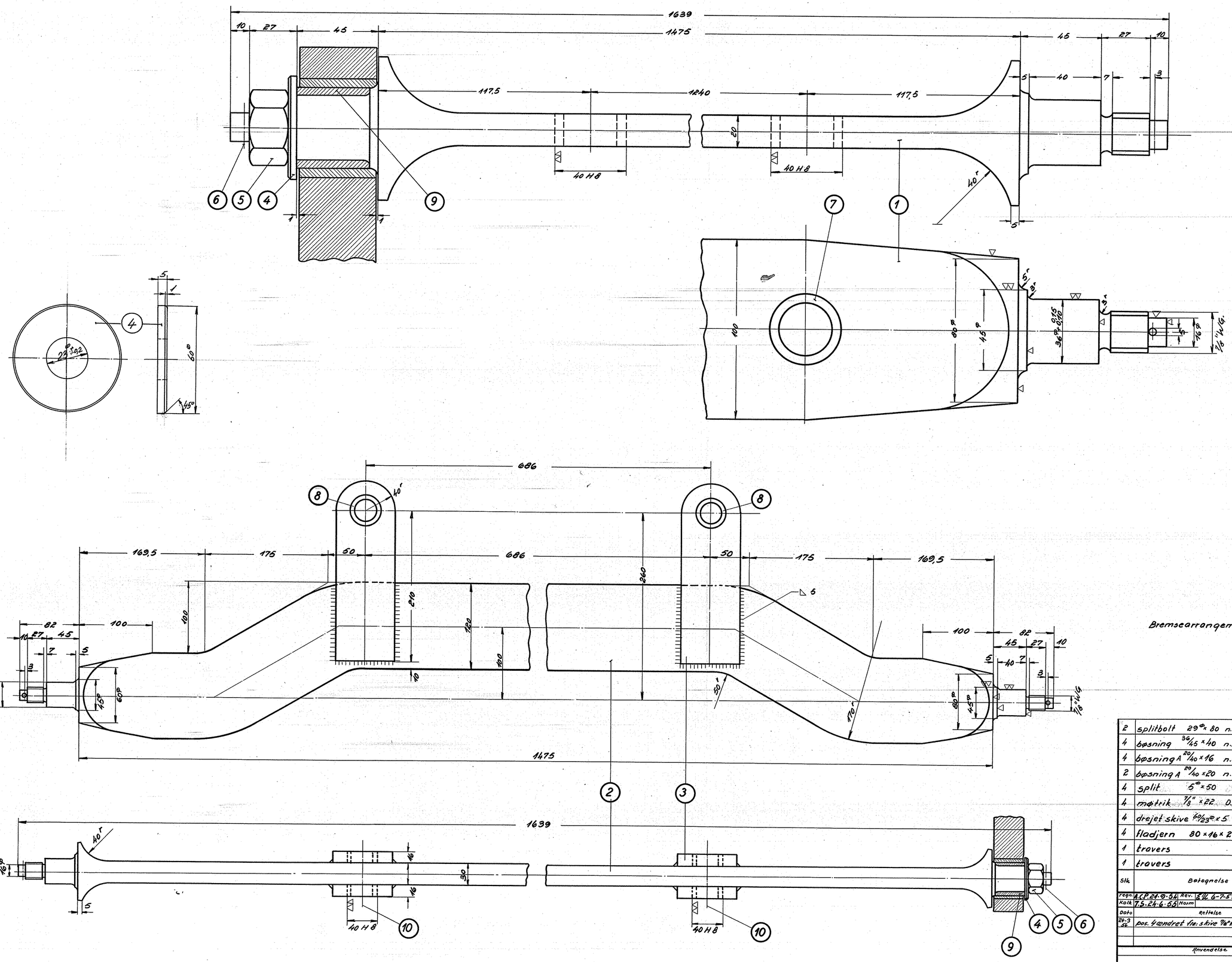

Bremsearrangement se tegn. 305L-22.120.

vægt pr. bogie 84

Stk	Betegnelse	Pos	Materiale kvalitet	Model nr. eller materiale størr.	rå	færdig Vægt/stk.
2	splitbolt 29⌀ × 80 n.bl. 250	10	se stkl.	15367/6		
4	bøsning 36/45 × 40 n.bl. 257	9	se. stkl.	15366/3		
4	bøsning A 20/40 × 16 n.bl. 254	8		15365/2		
2	bøsning A 20/40 × 20 n.bl. 254	7	se. stkl.	15365/3		
4	split 5⌀ × 50	6	st. 34	magasin		
4	møtrik 7/8" × 22 D.S. 49	5	"	magasin		
4	drejet skive 60/23⌀ × 5	4	st. 34	60⌀ × 60		
4	fladjern 80 × 16 × 250	3	st. 37.	80 × 16 × 1020		10
1	travers	2	"	80⌀ × 1400		49
1	travers	1	st. 37	80⌀ × 1100		25

tegn. A.C.P. 24-9-54	Rev. E.W. 6-7-55	Afd.	W.L.	Målestok: 1:1, 1:2,5,
Kalk. 7.5.24-6-55	Norm	Godk. 21-9-54.		
Dato	Rettelse		Indeks	
24-3 56	pos. 4 ændret fra: skive 7/8" WG D.S. 52		a	

FRICHS

Anvendelse	Stykliste nr.
Diesel-el. 1500 hk. lokomotiv.	15342.
Tegningens benævnelse	**Tegningens nummer**
Øverste bremsetraverser.	305L – 22.122.

Indeks: a