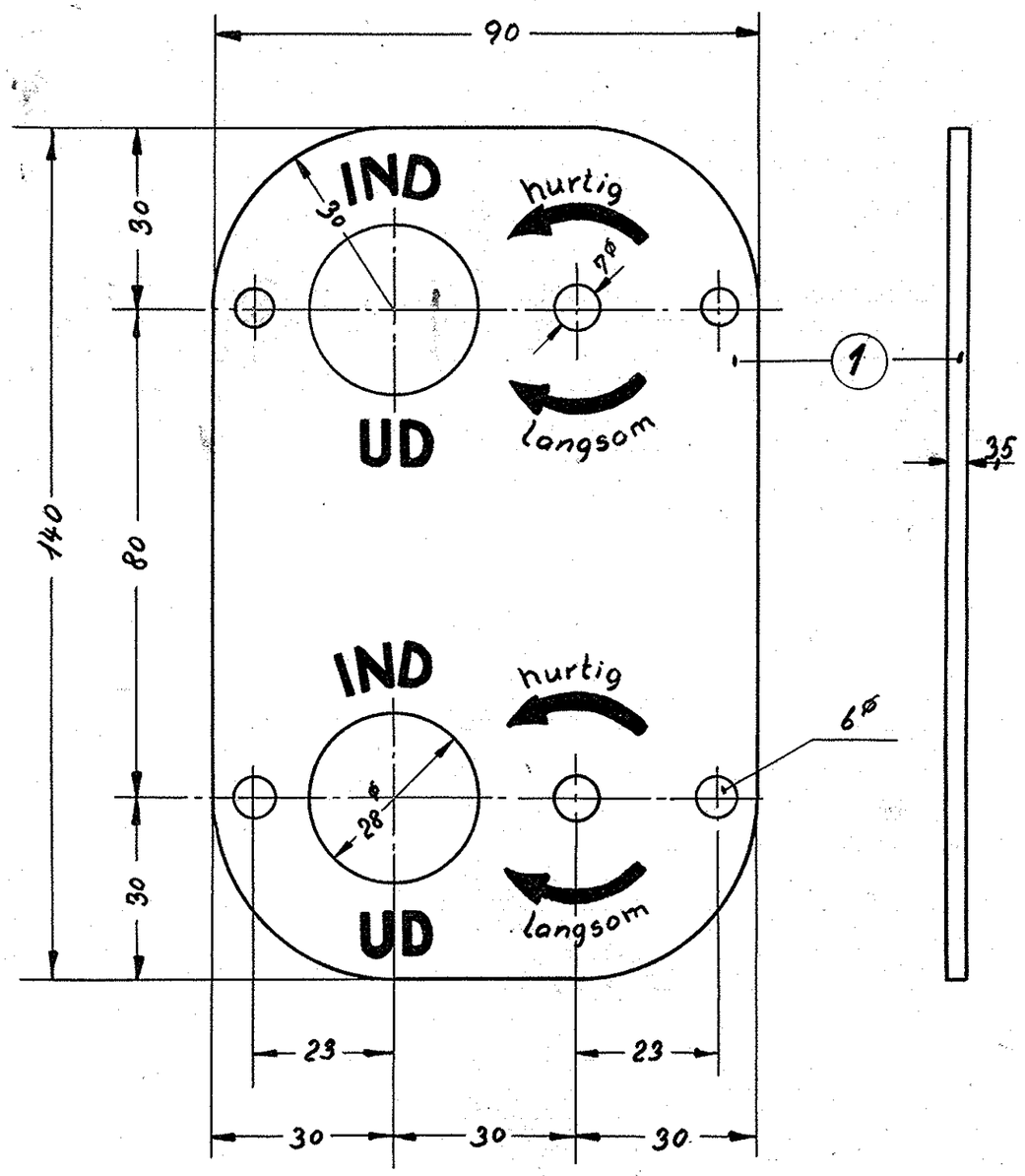

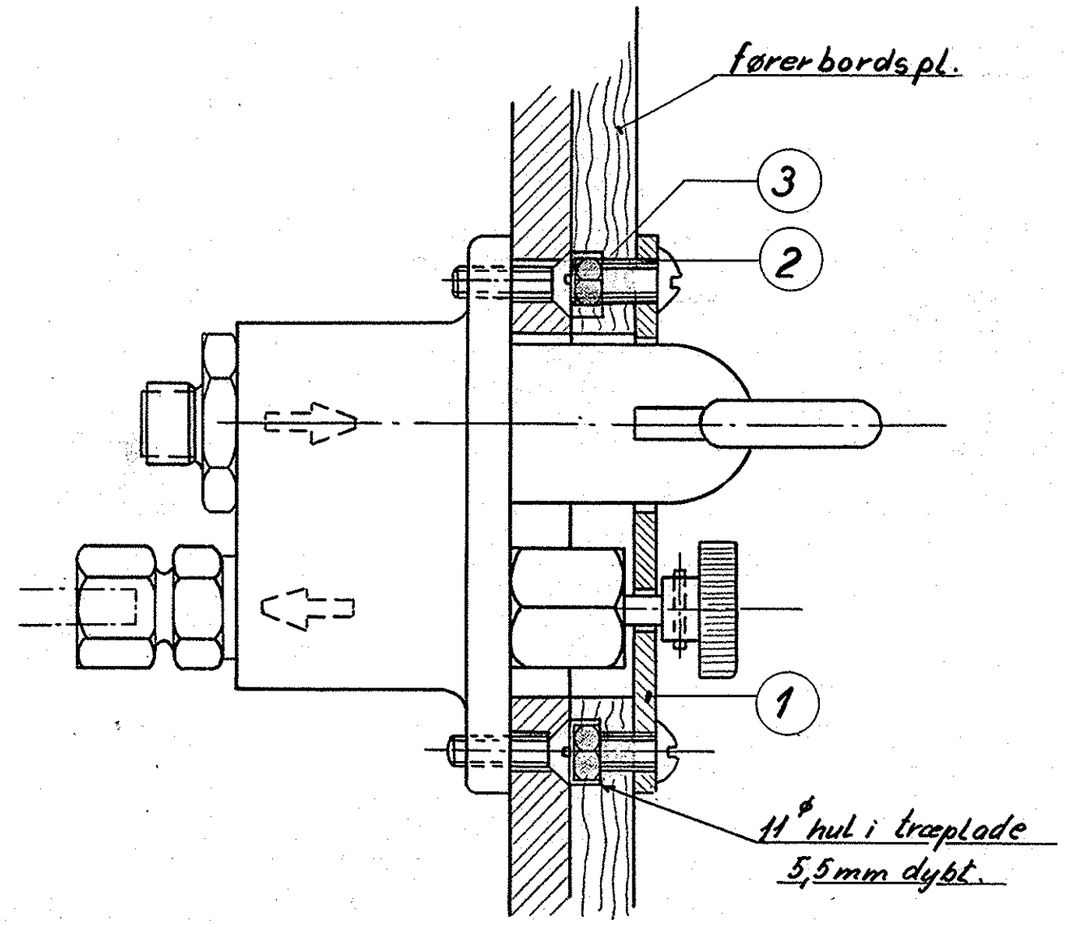

Stk.	Betegnelse	Pos.	Materiale kvalitet	Model nr. eller materiale størrelse	rå Vægt/stk	færdig
8	Møtrik 3/16" WG matforkromes	3	st. 34.	magasin		
8	skrue m halvr. hv. 3/16" WG × 1/2"	2	St. 34	magasin		
2	Plade 140 × 90 × 3,5	1	Plastik	Købes		

Tegn. 21-6-56 KR.	Rev.		Afd. IIL	Målestok: 1:1
Kolk. IM 22-6-56	Norm.		Dato	

Dato	Rettelse	Indeks
27/6-56	pos 2 og 3 ændret KR.	a

FRICHS

Anvendelse	Stykliste nr.
Diesel-el. 1500. hk. lokomotiv.	18849
Tegningens benævnelse	**Tegningens nummer**
Skilt for vinduesvisker og-tørrer.	305L-24.312 I

Indeks: a