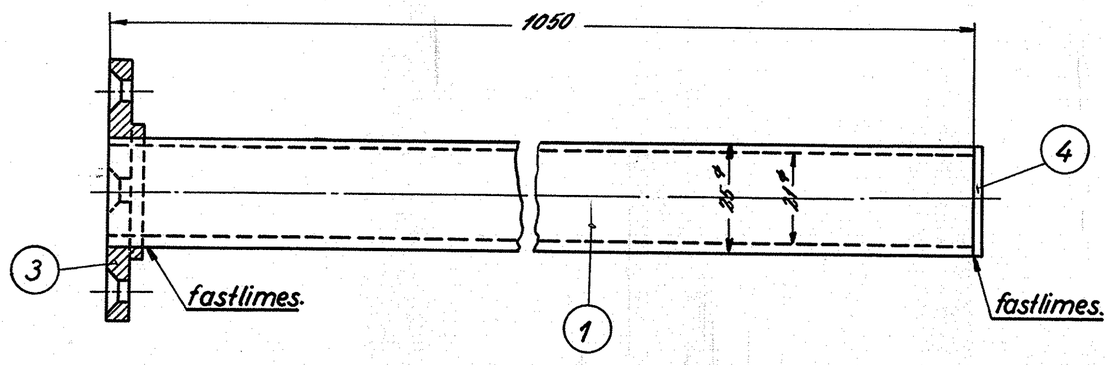

Anv.tegn. 305L-16.042 pos.18.

Betegnelse	Rør.		
Ant. ialt	Pos. 1	Mat.	Plexiglas
Ordr.	Stkl.	Tegn.	305L-29.450

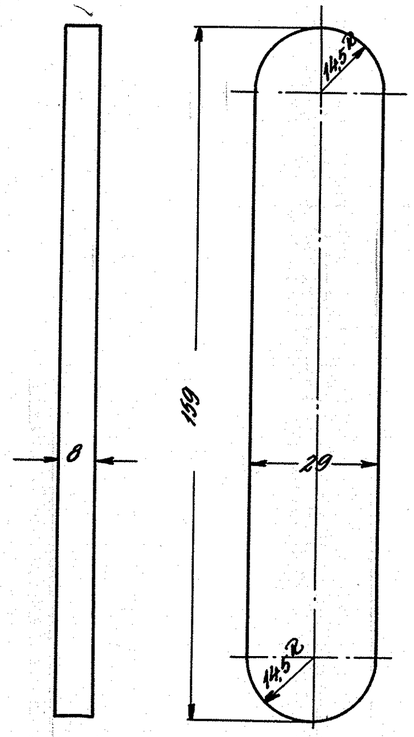

Anv. tegn. 305L-16.043 pos.3

Betegnelse	Rude		
Ant. ialt	Pos. 2	Mat.	Plexiglas.
Ordr.	Stkl.	Tegn.	305L-29.450

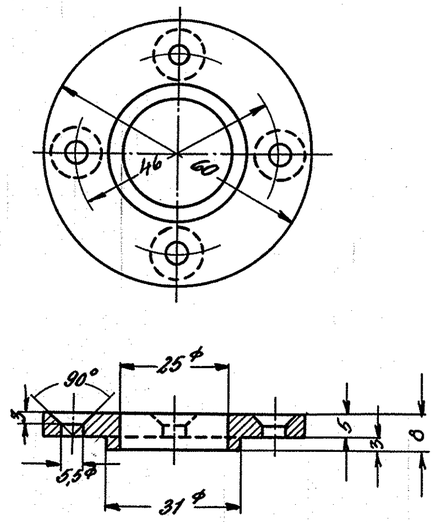

Anv. tegn. 305 L-16.042 pos.19.

Betegnelse	Flange		
Ant. ialt	Pos. 3	Mat.	Bonoplex
Ordr.	Stkl.	Tegn.	305L-29.450

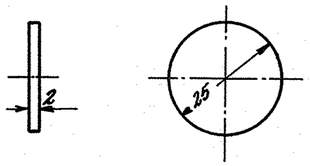

Anv.tegn. 305L-16.042 pos.20.

Betegnelse	Dæksel		
Ant. ialt	Pos. 4	Mat.	Bonoplex
Ordr.	Stkl.	Tegn.	305L-29.450

Stkl.	Betegnelse	Pos.	Materiale kvalitet	Model nr. eller materiale størr.	rå vægt/stk.	færdig vægt/stk.
		5				
1	dæksel	4	bonoplex	købes		
1	flange	3	bonoplex	købes		
2	rude	2	plexiglas	købes		
1	rør	1	plexiglas	købes		

Tegn. F.B. 4-6-53	Rev.		Afl.	II.L. Ref.
Kalk. H.D.F. 13.12.53	Norm.		Dato	

Målestok:

Dato	Rettelse	Indeks

FRICHS

Anvendelse	Stykliste nr.
Diesel-el.1500 hk. lokomotiv.	
Tegningens benævnelse	**Tegningens nr.**
Plexiglas m.m. for brændselsolie.	305L-29.450
	Indeks: