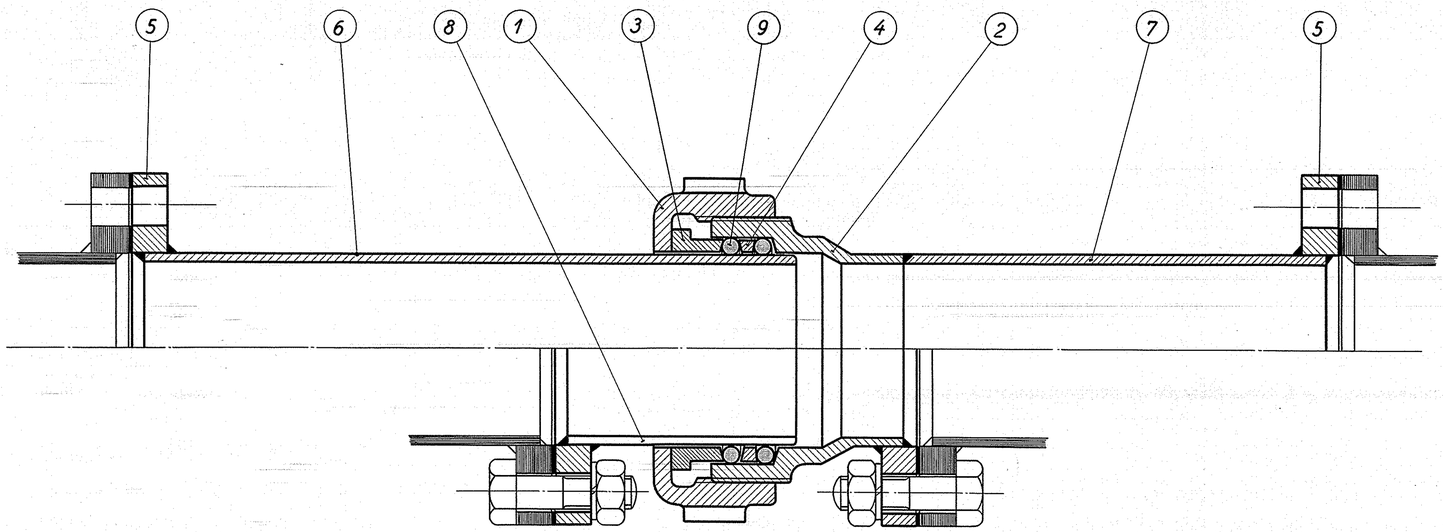

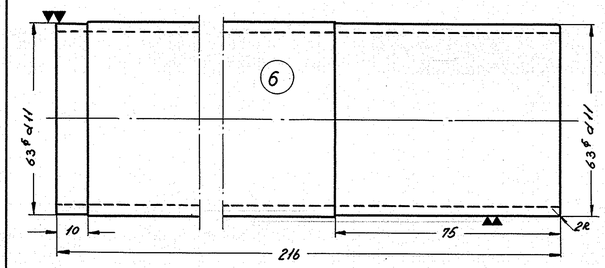

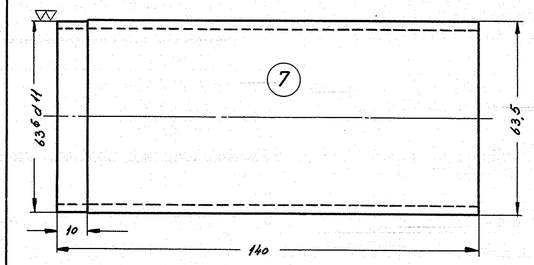

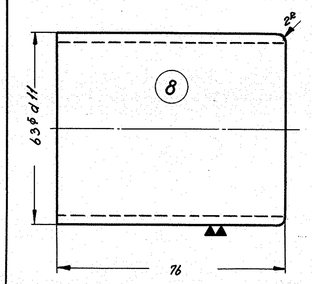

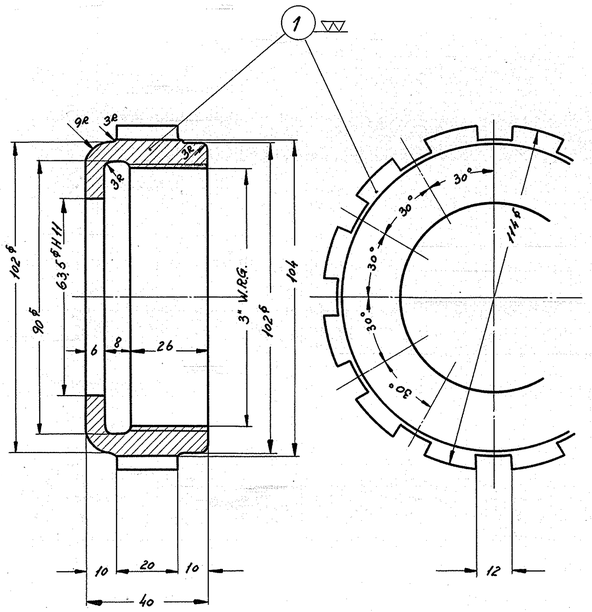

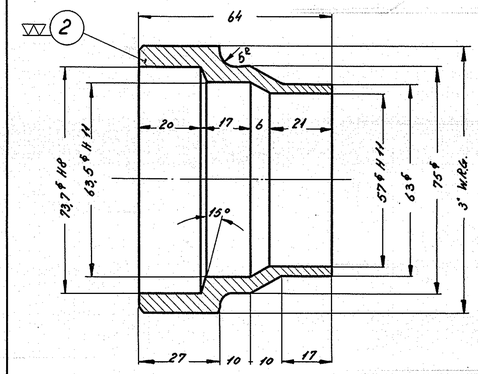

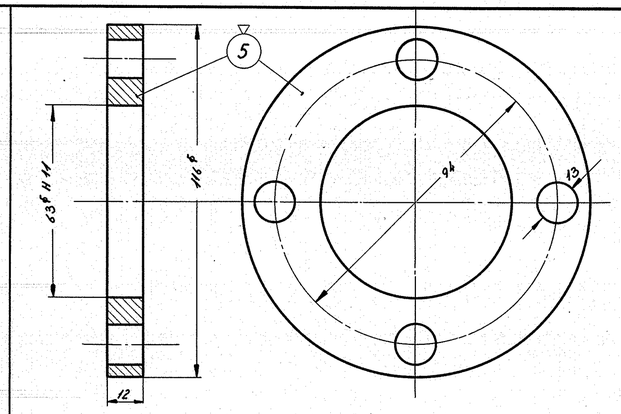

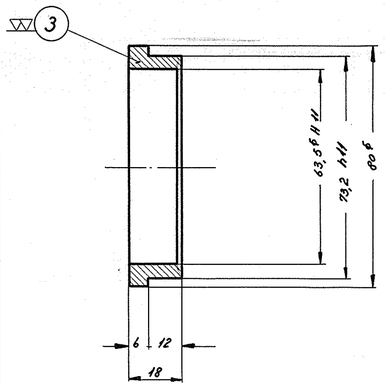

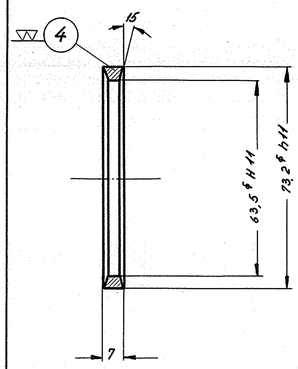

Ang. plac. se 305L-25.5203

Stk.	Betegnelse	Pos	Materiale kvalitet	Model nr. eller materiale størrelse	ræk
12	Goco „O"ring, R 166 62,87 f8/5,34 f8	9		Magasin	
4	Sømløst rør, 63,5×3	8	st.00.29	L = 340	
2	" " 63,5×3	7	"	L = 300	
2	Sømløst rør, 63,5×3	6	st.00.29	L = 450	
12	Flange 116 f8/63 f8 × 12	5	S.K.F. smedejern	118/63 f8 × 300	
6	Ring 73,2 f8/63,5 f8 × 7	4	"	80/60 f8 × 120	
6	Stuts 80 f8/63,5 f8 × 18	3	"	80/60 f8 × 200	
6	Union 3" R.G.	2	"	90/60 f8 × 420	
6	Omløber, 3" R.G.	1	S.K.F. smedejern	118/63 f8 × 300	

Tegn.	E.U.	Rev.		Afd.	J.L.
Kalk.	J.H. 27-6-57	Norm		Dato	29-3-57

Dato	Rettelse	Indeks
29/4-57	Pos. 1-4 ændr. fra 4 stk. pos 5 og 9 fra 8 stk. pos 8 fra 2 stk	a

Maalestok: 1:1

FRICHS

Anvendelse: Diesel-el. 1500 hk. lokomotiv.

Stykliste nr.: 20649

Tegningens benævnelse: Pakdaaser i smøreolie og kølevandsledninger

Tegningens nummer: 305L-25.619

Indeks: a