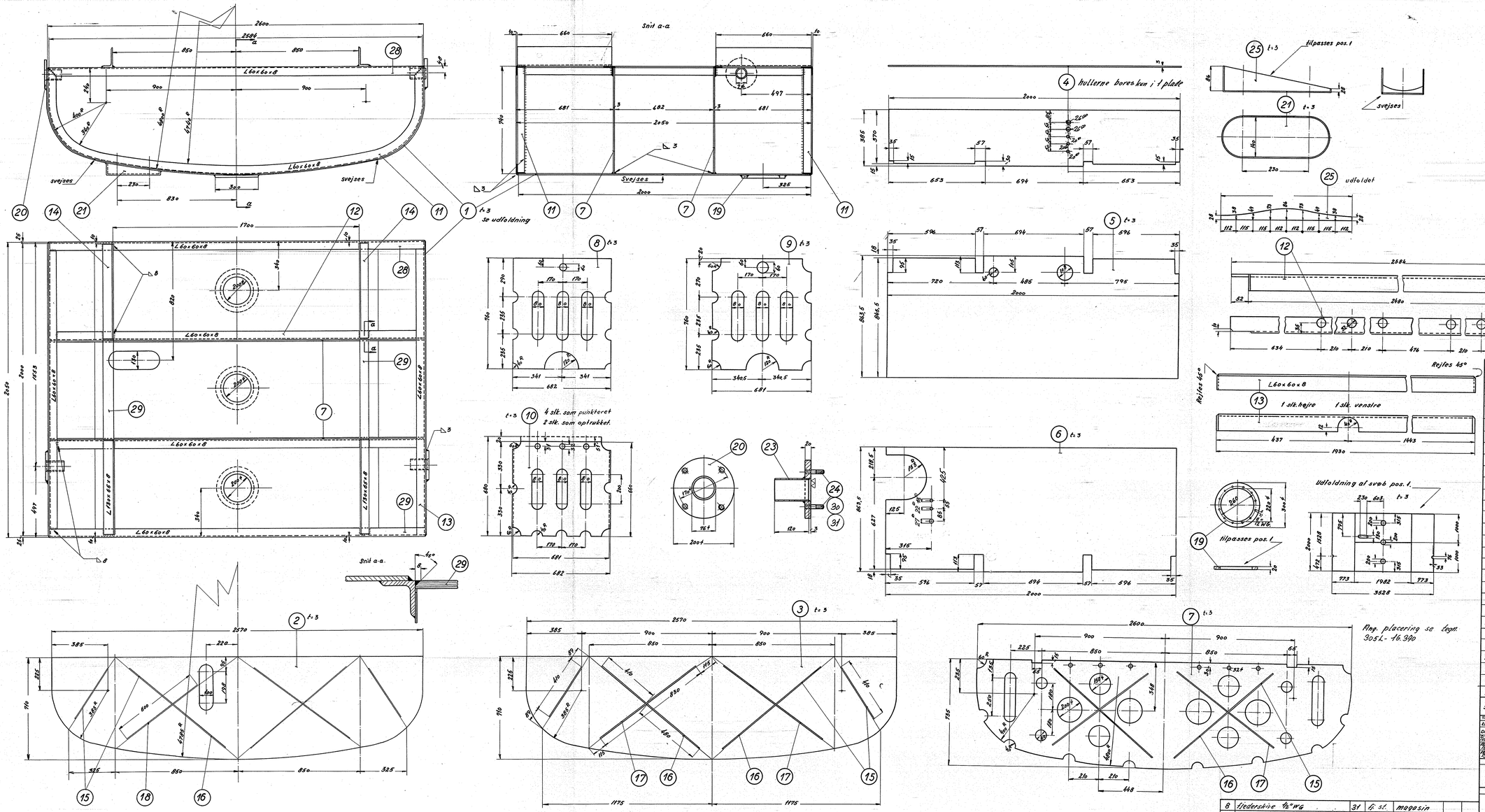

Stk.	Betegnelse	Pos.	Materiale kvalitet	Mål: nr. eller materiale dim.	Ny	Kont. vejl.	Ant.
2	Fladjern 65×13×688	29	St.37	65×13×1400			
2	vinkeljern 60×60×8×2584	28	—"—	L 60×60×8 5200			
1	plade 374×312×3	27	—"—	370×325×3			
1	plade 300×300×3	26	—"—	310×310×3			
1	plade 908×86×3	25	—"—	920×100×3			
8	støtter 1/2"Ø×48 nbl. 271	24	—"—	13Ø×480			
2	rør 76×3 O.S. 520×120	23	—"—	L=260			
1	plade 775×150×3	22	—"—	770×160×3			
1	plade 370×140×3	21	—"—	380×150×3			
2	flange 200Ø×20	20	—"—	200×410×20			
3	flange 300Ø×25	19	—"—	960×320×25			
1	fladjern 40×4×610	18	—"—	40×4×620			
1	fladjern 40×4×830	17	—"—	40×4×5920			
8	fladjern 40×4×480	16	—"—	40×4×3960			
12	fladjern 40×4×410	15	—"—	40×4 ×5460			
4	vinkeljern 130×65×8×650	14	—"—	L 130×65×8×2620			
2	vinkeljern 60×60×8×1930	13	—"—	gj. 60×60×8× 3880			
2	vinkeljern 60×60×8×2584	12	—"—	L 60×60×8× 5200			
2	vinkeljern 60×60×8×3560	11	—"—	L 60×60×8× 7160			
6	skvulpplade 682×680×3	10	—"—	3000×1500×3			
2	skvulpplade 760×681×3	9	—"—	1400×800×3			
1	skvulpplade 760×682×3	8	—"—	800×700×3			
2	skvulpplade 2600×735×3	7	—"—	3000×1500×3			
1	plade til top 2000×843,5×3	6	—"—	2000×1000×3			
1	plade til top 2000×843,5×3	5	—"—	2000×1000×3			
2	plade til top 2000×385×3	4	—"—	2000×1000×3			
1	endeplade 2570×710×3	3	—"—	3000×750×3			
1	endeplade 2570×710×3	2	—"—	3000×750×3			
1	svøb	1	St.37	4 stk. svøb 2000×1000×3			
8	fjederskive 1/2"WG	31	fr. st.	magasin			
8	møtrik 1/2"WG	30	st. 34	magasin			

Tegn. 22/11-6-49 Rev. Udr. W.L.
Kontr. 16.30-9-55 Kontr. V.M. Date
Date Hulcise Index
Fig. 5b pos. 6 m. 5 omdrejet. a
Fig. 5b huller i pos. 6 ændret b
Fig. 5b pos. 30-31 tilføjet c
Benævnelse: Diesel-el 1500 hk. lokomotiv.
Tegningens benævnelse: Brændselsoliebeholder.
Stykliste nr.: 16182
Tegningens nummer: 305L-16.391.
Index: a b c
Målestok: 1:10 – 1:5

FRICHS.