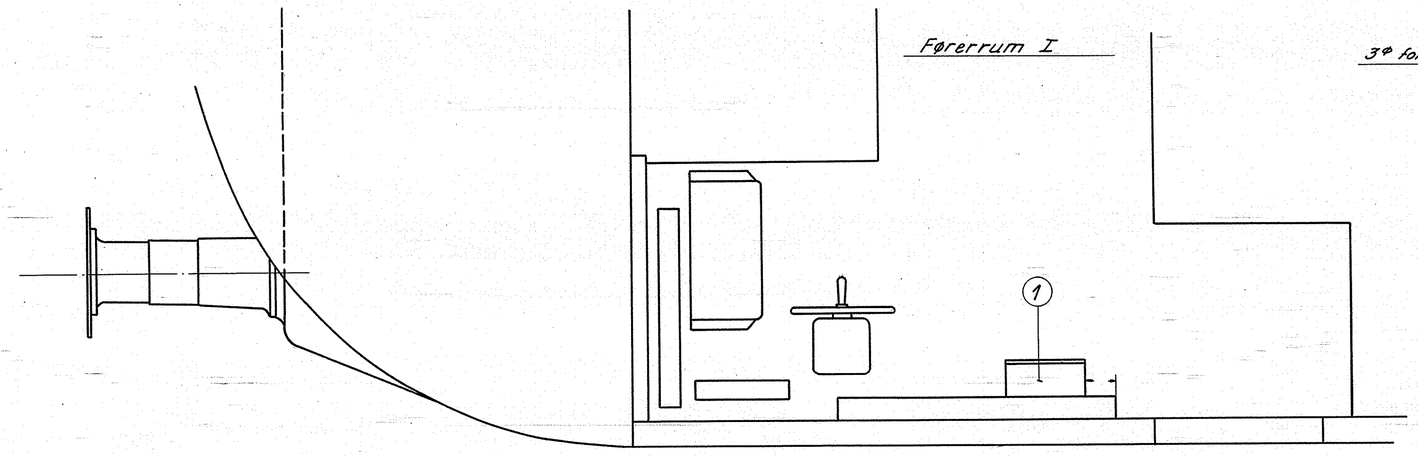

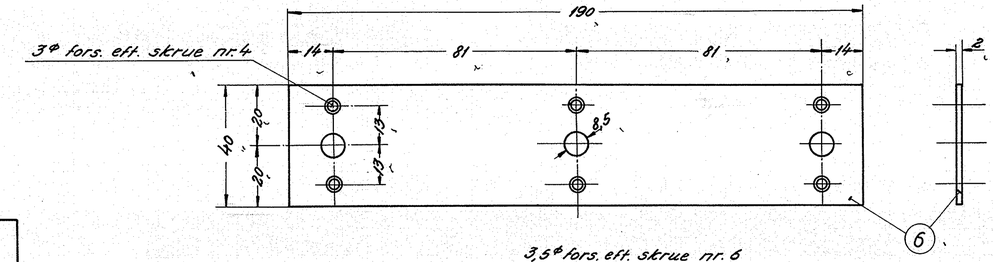

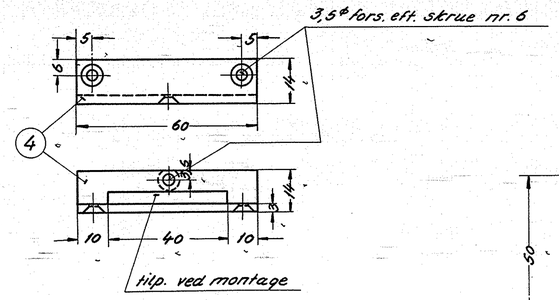

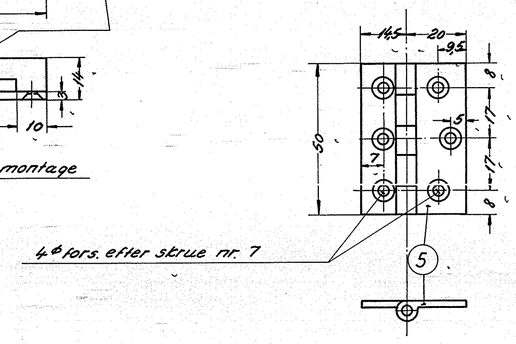

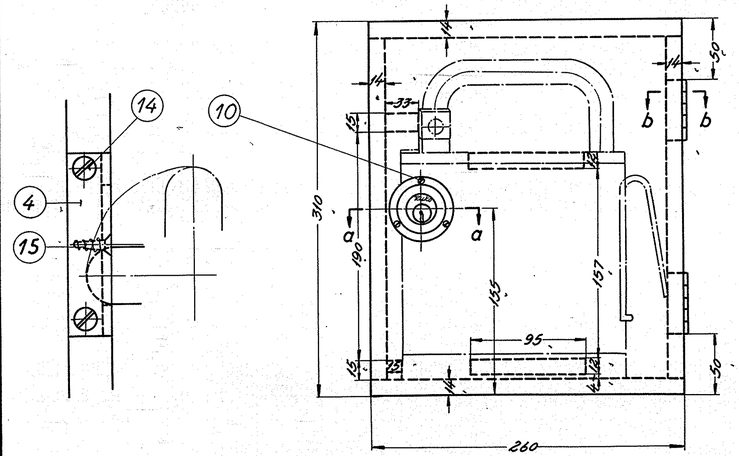

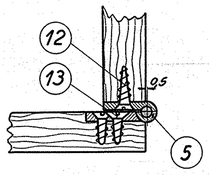

snit b-b

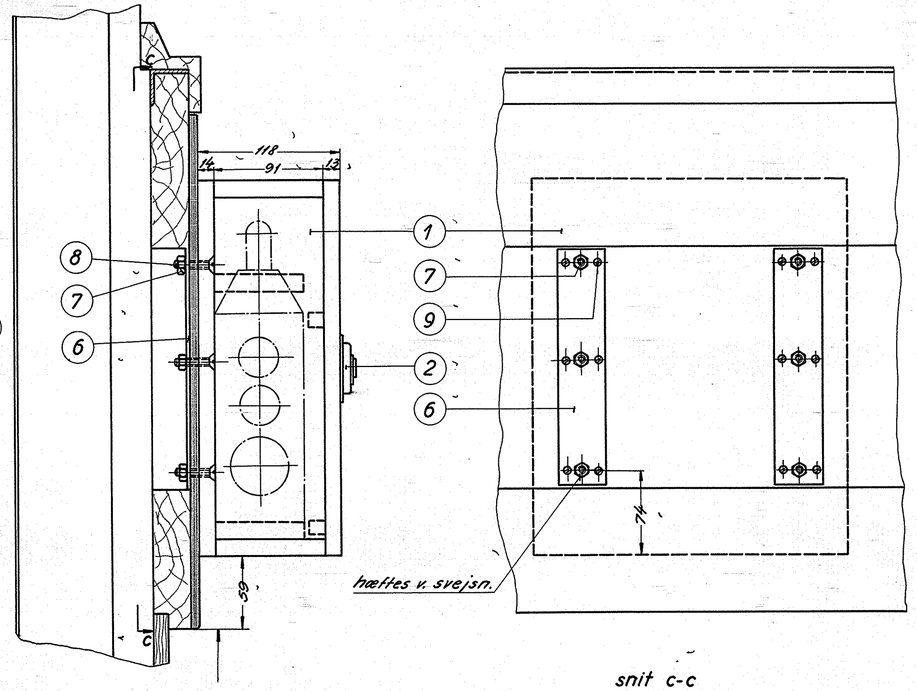

snit c-c

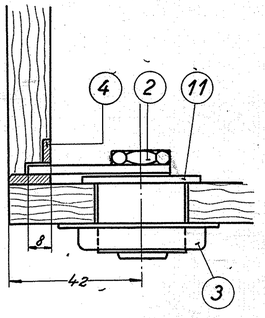

snit a-a

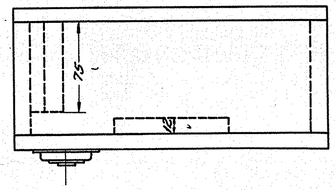

415 til overk. af gulv

Ste.	Betegnelse	Pos.	Materiale kvalitet	Model nr eller materiale størrelse	rå	færdig Vægt/ste.
1	træstrue m. unders. hv. nr 6 × 3/8"	15	st. 34	magasin		
2	—"— —"— nr. 6 × 5/8"	14	st. 34	—"—		
6	—"— —"— nr. 7 × 3/8"	13	messing	—"—		
6	—"— —"— nr. 7 × 5/8"	12	messing	—"—		
4	træstrue m. unders. hv. nr. 7 × 1/2"	11	st. 34	—"—		
3	træstrue m. lünset. hv. nr. 4 × 3/8"	10	fornikl. messing	—"—		
12	træstrue m. halvr. hv. nr. 4 × 1/4"	9	st. 34	—"—		
6	skrue m. unders. hv. 1/4" WG × 30	8	—"—	—"—		
6	møtrik 1/4" WG	7	st. 34	magasin		
2	plade 194 × 40 × 2	6	st. 00	205 × 100 × 2		
2	hængsel C.F.P. nr. B 5531 ændr. længde = 50	5	stebet messing	magasin		
1	vinkelj. 14 × 14 × 3 × 60	4	st. 00	vj. 20 × 20 × 3 × 70		
1	cylinderring C.F.P. nr. C 51/17	3	messing matfofn.	købes		
1	lås for DSB standardmøgle 4/18	2		"Ruko" nr. 208 A.V.		
1	trækasse	1	fyrretræ			

Tegn. K.B.	Ber.		Afa.	II L	Målestok: 1:1, 1:2,5, 1:10
Kalk. A.M. 12/5-56	Norm.	Aa.N.	Dato	25-6-56	
Dato	Rettelse			Indeks	FRICHS

Anvendelse	Stykliste nr.
Diesel-el. 1500 hk. lokomotiv.	18934
Tegningens benævnelse	**Tegningens nummer**
Arr. af kasse for håndsignallygte.	305L–28.280

Indeks: