Best №	Beställare	L.	A	B	D	D,	ST.	Anm	M.F.
541-44	W. G. J	393.					1 TV.		
992-94	RØNNE ALL.	100	27	27	32	25	1 "	FLÄNSEN BORRAS VID UPPSÄTTN.	

Till Lokomotiv.

Full storl. meterm.

Detaljer till cylindergenomblåsningen.

DET. N:	MOD. N:	ST	MAT.	BENÄMNING	ANM.
1	10984	1	GJUT.J	FÄSTE	
2		1	SM.J.	SPAK	
3		1	STÅL	FJÄDER	
4		1	SM.J.	TAPP	
5		2	"	SKRUF	
6		1	"	"	
7		2	"	"	
8		2	"	NIT	

NYDQVIST & HOLM
TROLLHÄTTAN.

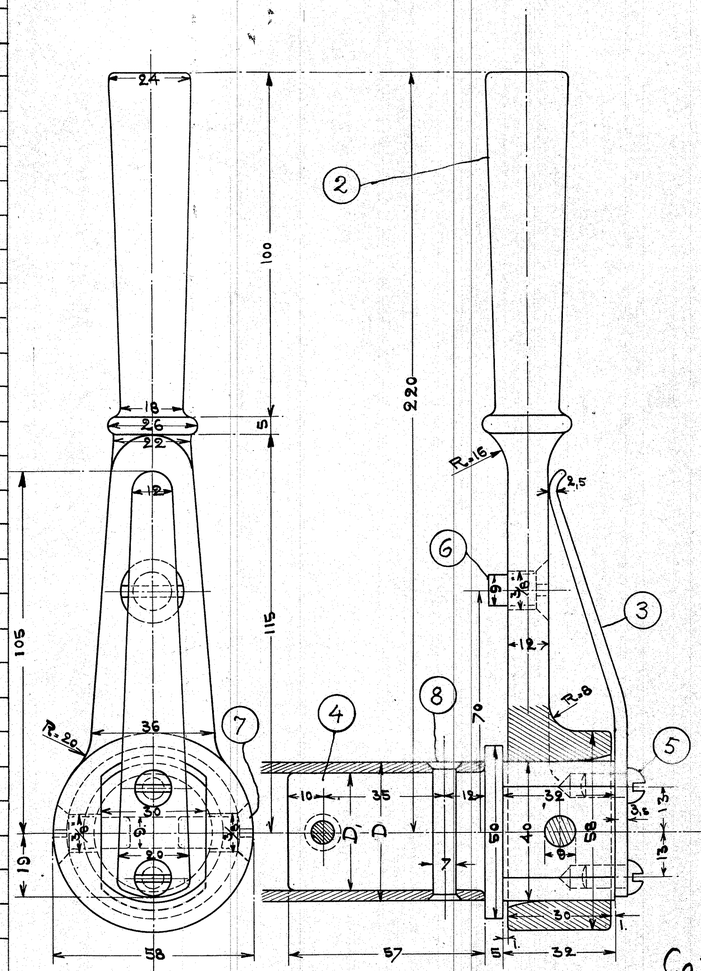

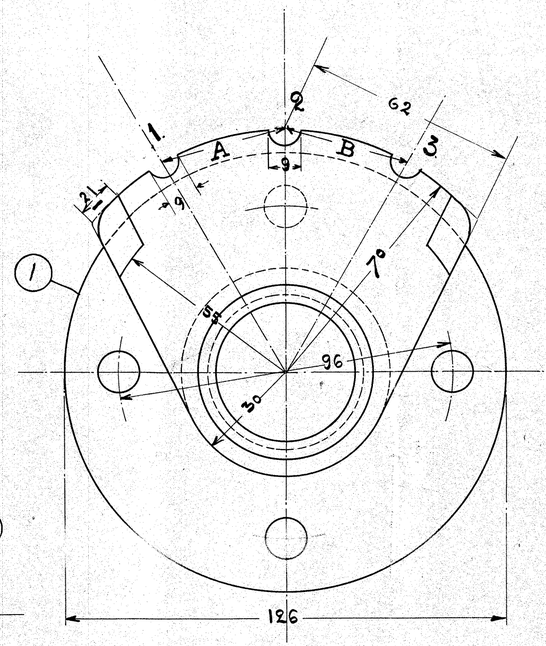

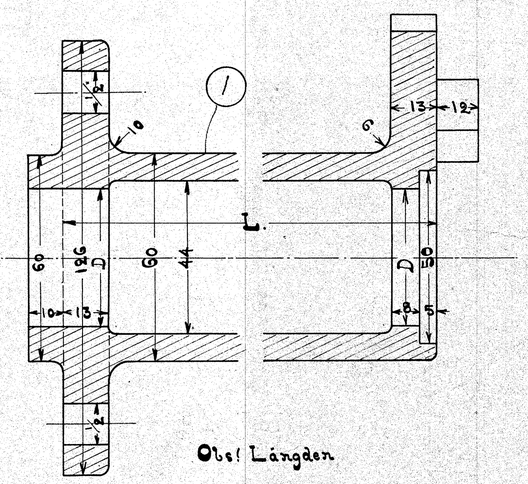

Obs! Längden

Co. { Handtagets ställning: 1. Alla ventiler stängda
" " 2. Högtryckcylinderns stängda
Lågtryck " 2 m.m. öppna.
" " 3. Högtryck " 4 m.m. "
Lågtryck " 6 m.m "

Tv. { Obs! För hvillingsmaskinen göras blott haken 1. och 3.

d: 24:3:99
T.S.

L.6338.