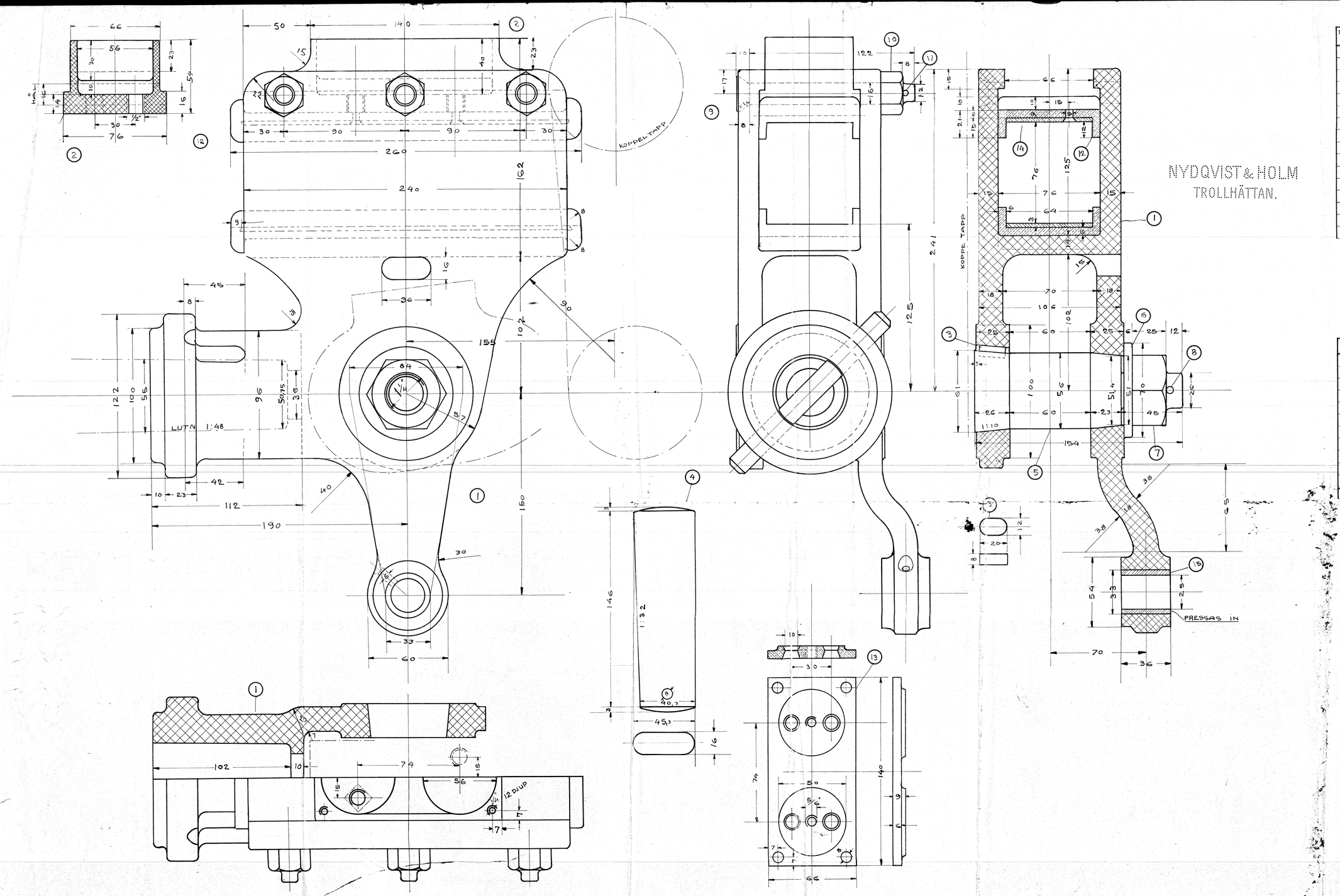

NYDQVIST & HOLM
TROLLHÄTTAN.

DET Nº	MOD Nº	ST	MATER	BENÄMNING	ANM.
1	S 5293	2	ST.GJ.G	TVÄRHUFVUD	HøV.
2		2	SM.J	ÖFVERDEL	
3		2	STÅL	KIL	0,80 %
4		2	"	"	
5		2	SMID.J.	TAPP	SÄTTHÄRDAS
6		2	"	BRICKA	
7		2	"	MUTTER	
8		2	"	SPRINT	
9		6	"	SKRUF	
10		6	"	MUTTER	
11		6	"	SPRINT	
12	28587	4	FOSF.BR	SKO	
13	28588	2	METALL	SMÖRJ KOPPS LOCK	
14			HVIT.	UTFORDRING	
15		2	STAL	BUSSNING	

BEST. Nº	BESTALLARE	ST	ANM.	M.F Nº
1016-17	NEBEL - TARM.J	1		

TILL LOKOMOTIV
TVÄRHUFVUD

SKALA 1:1

L
13868

H.S. Myter
Skogsden 24/7 1913.