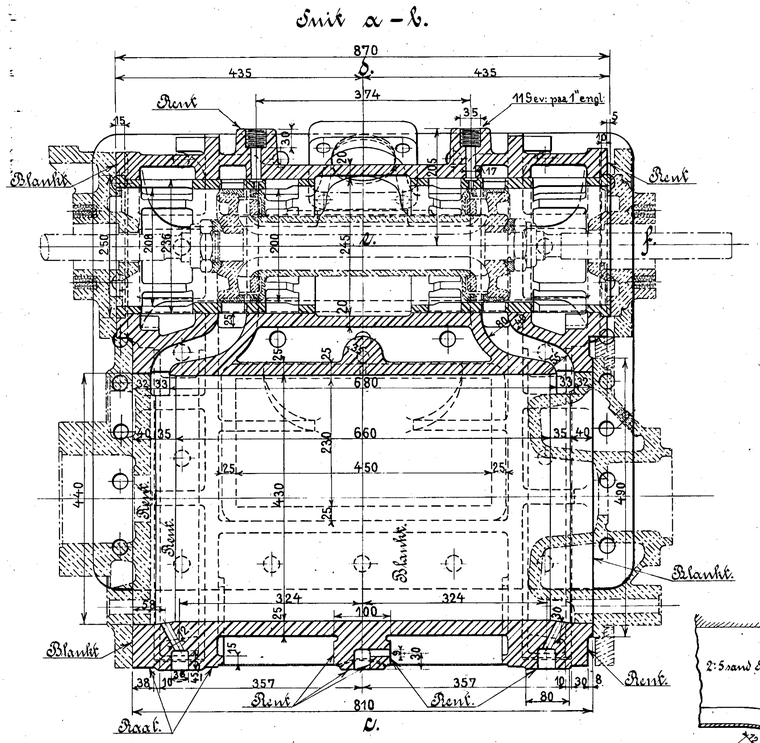

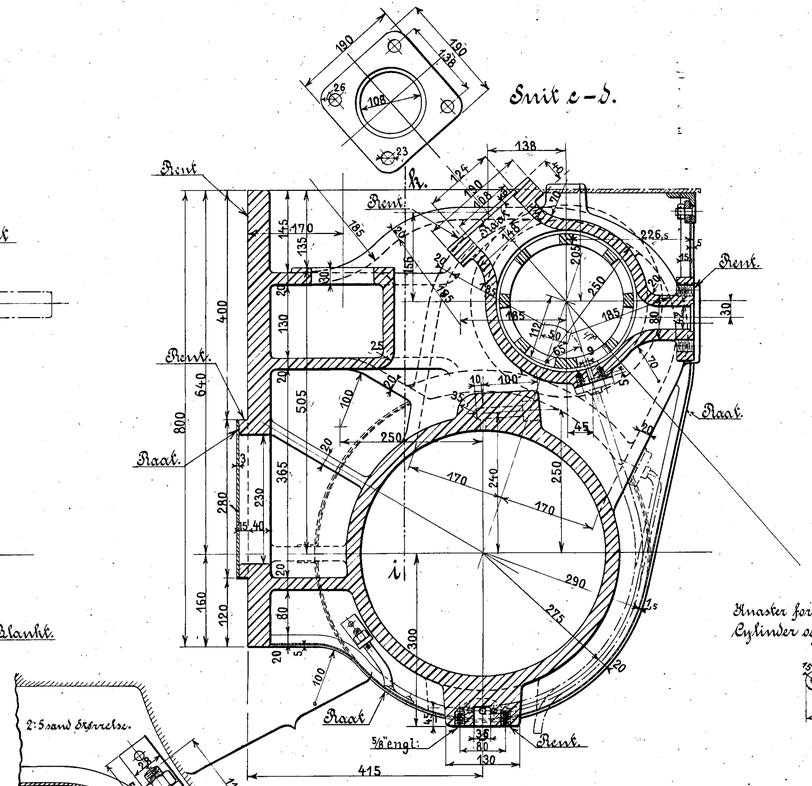

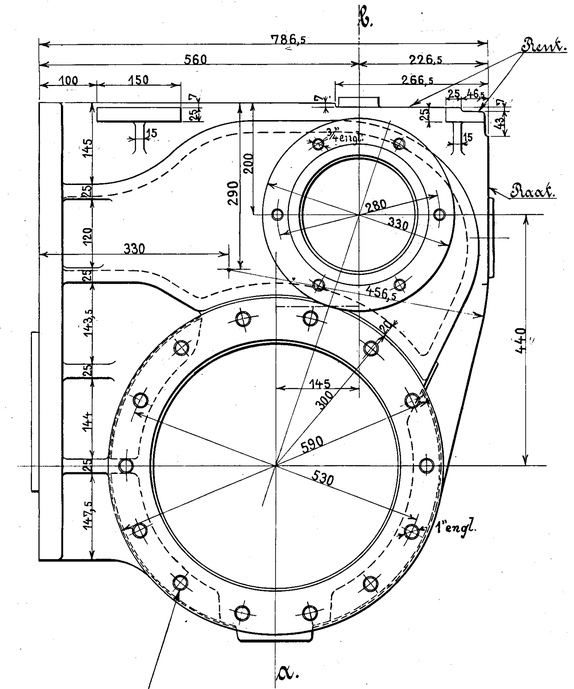

Knaster for Aflapning paa Cylinder og Gliderkasse.

Loko: Litra D_{II} Nr 842-851 har kun 12 Støtter i Dækslerne.

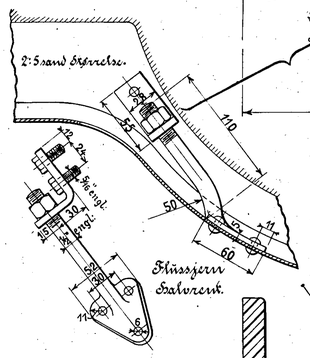

Cylinderjern.

1 Stk. højre som Tegning. } Model Nr
1 do. venstre modsat " . }

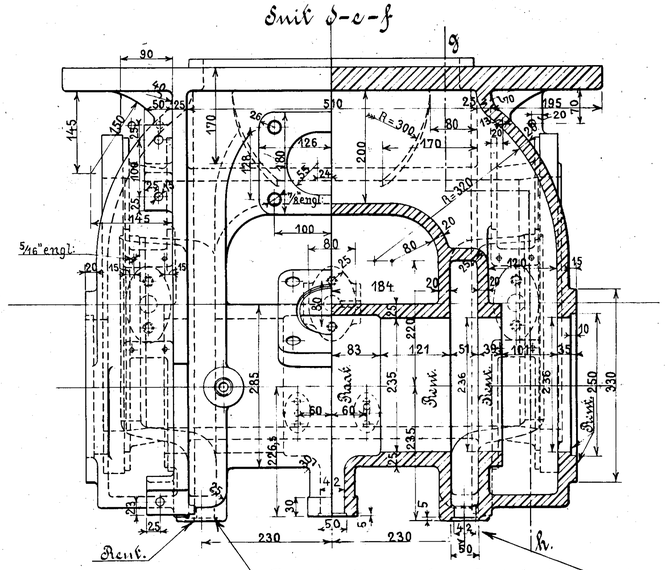

For Snøftventiler, Indikatorer og Gliderregulering.

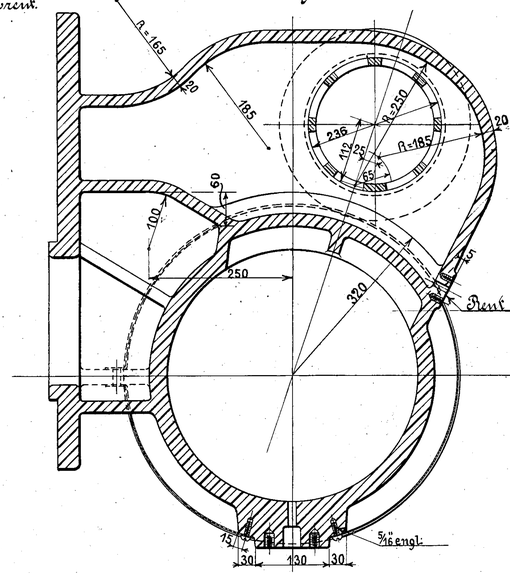

Forandringer.	Dato.	Mærke
Bemærkning om Studs for Gliderkassemano.	25/8-26	
metret paaført.		

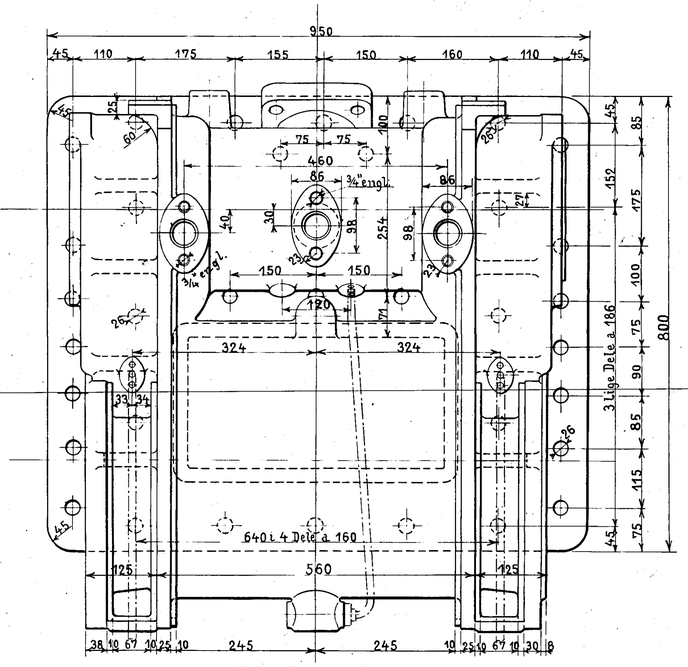

Cylinderdæksel, forreste	se Tegn:	D_{II} 42
do. , bageste	" "	D_{III} 43
Stopbøsning til do.	" "	" 43
Stempel og Stempelstang.	" "	D_{II} 51
Gliderkassedæksel, forreste	" "	" 44
do. , bageste	" "	" 45
Glider, Gliderstang og Gliderkasseforing.	" "	" 49
Cylinderudblæsningsventiler.	" "	D 40 b
Sikkerhedsventiler.	" "	D_{II} 39.
Spændering til forreste Cylinderdæksel	" "	D_{III} 49 b.

1:5 sand Størrelse.

NB. For Cylinder til D_{II} Nr 870-900 med 460 mm. Cyl: Diam: se Tegn: D_{II} 41 f.

i Flangen paa højre Cylinder ibores en Studs for Gliderkasse manometret. For Studsen se Tegn. K41c.

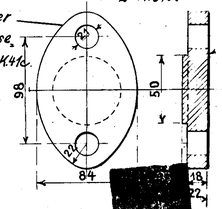

2:5 sand Størrelse.

Cylinder
til
Loko: Litra D_{II}. D[redacted] Nr 842-869.

Hjørlenhavn, Marts 1908 [redacted]

De danske Statsbaner.
Direktøren for Maskinafdelingen.

19/9 1920. ~~27/4 11~~ Hansen

Rev. 20-3-08. J. Steingrimsen. Mk: Colbjørnsen.

D_{II}. 41.