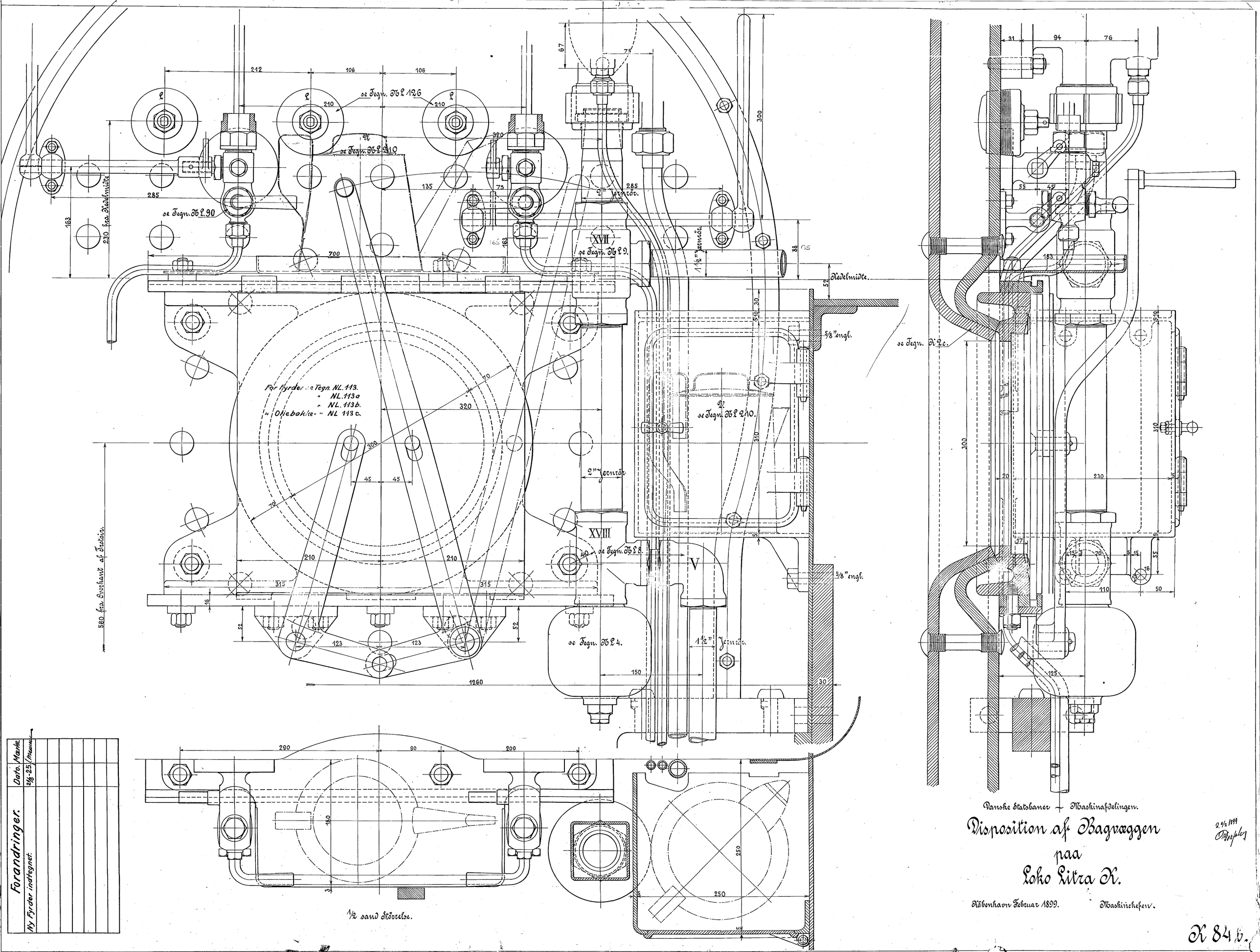

Danske Statsbaner — Maskinafdelingen.

Disposition af Bagvæggen paa Loko Litra K.

Köbenhavn Februar 1899. Maskinchefen.

2. 5/2 1899

K 84 b.

Forandringer.	Dato.	Mærke
Ny Fyrder indtegnet.	21/8-25	