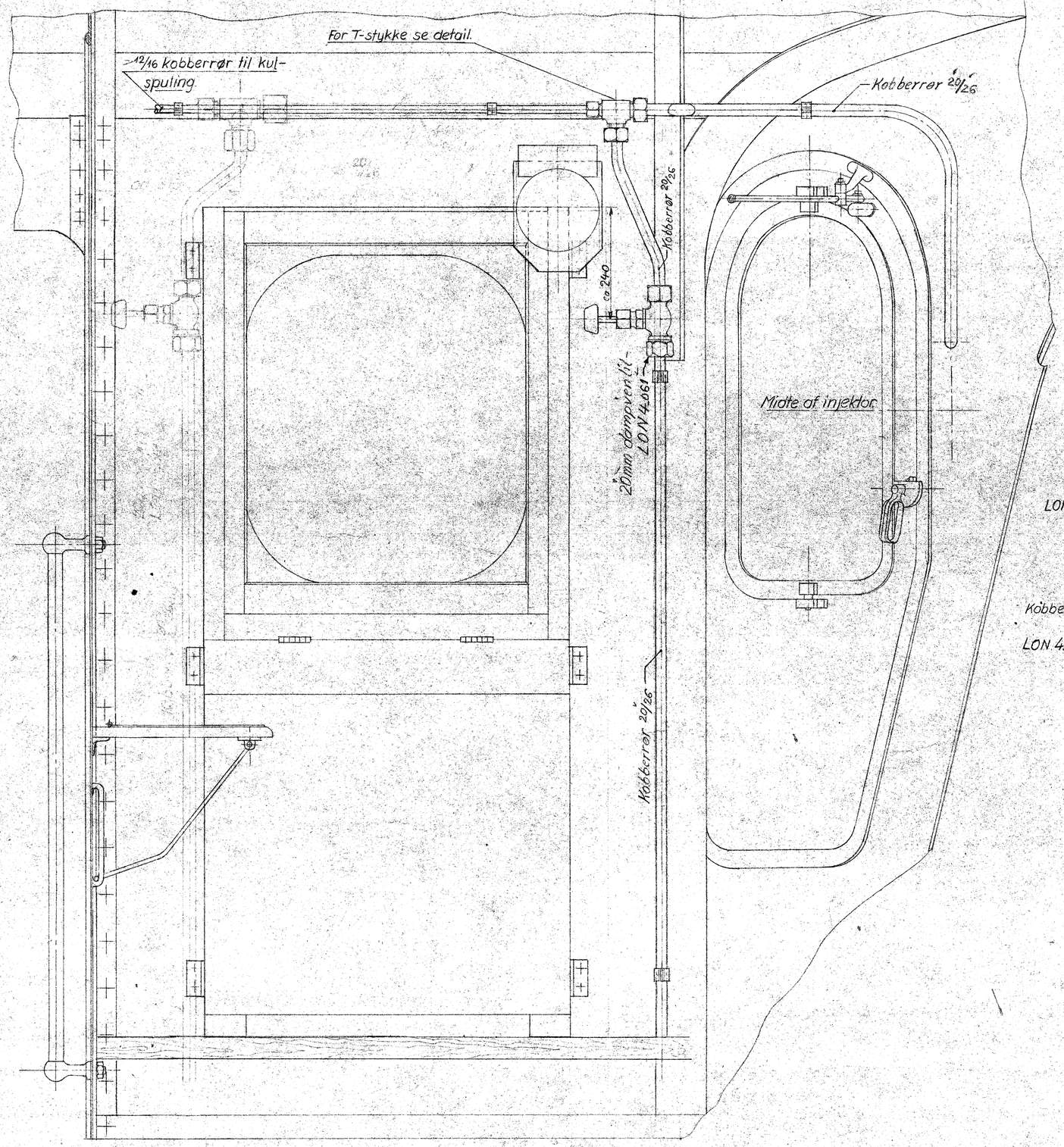

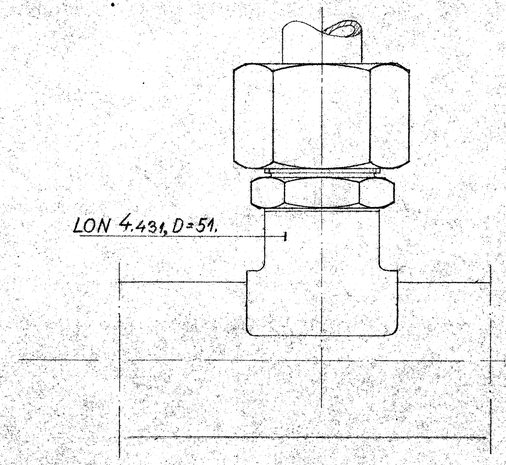

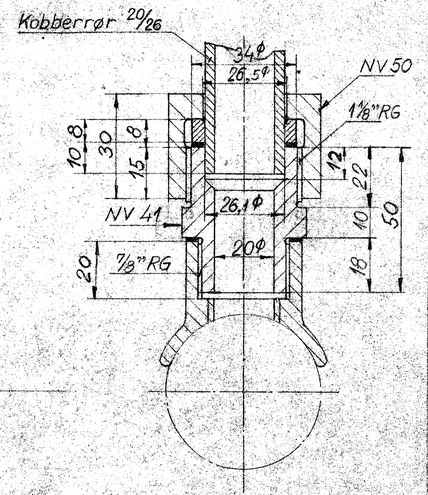

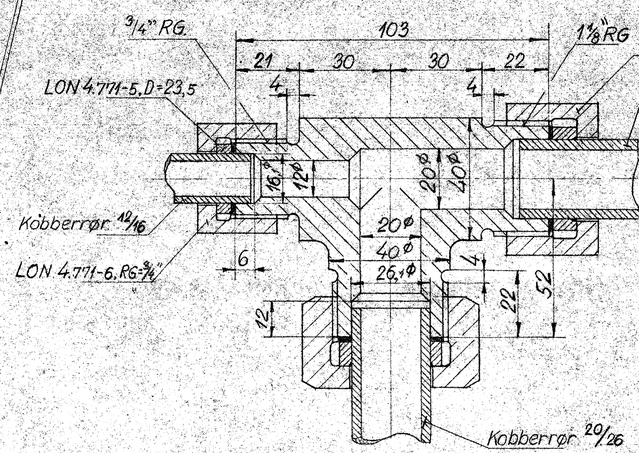

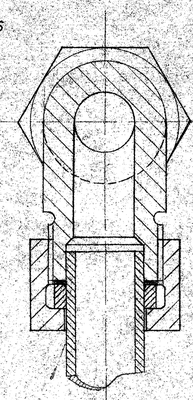

Forandring	Rør m. ventil flyttet	A 22/3 56	E.S.			
Danske Statsbaner Maskinafdelingen.				Målestok 1:5 1:1	Tegn. 12-2-55 Rev Godk 22/3 56 Kalk	Schandorff
Arr. af rør for askekassespuling. Loko litra PI, PII.				A	P. 7. h.	

M-Tgv. 10 APR. 1956