Sporanlæget i Frihavnen.

Vogndrejeskive.

Plan 1.

set fra Siden

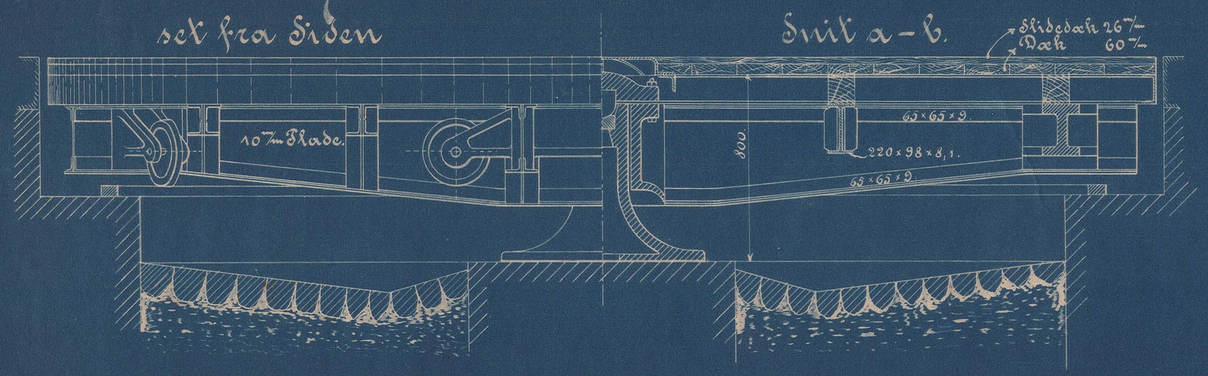

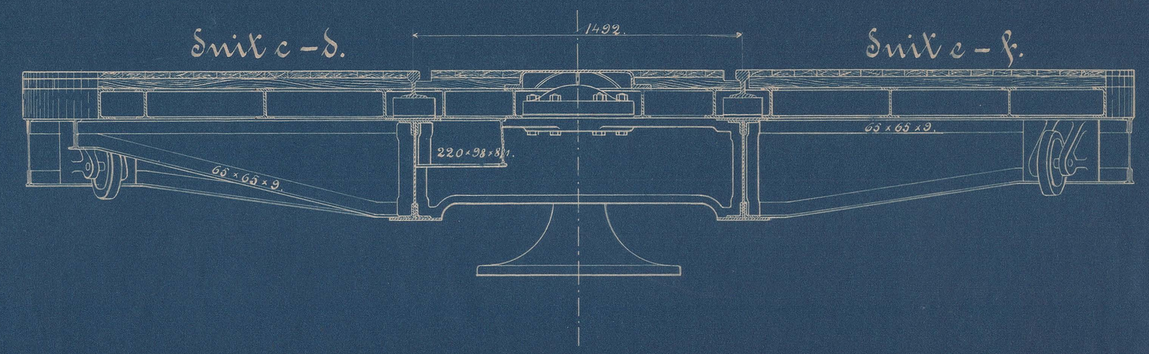

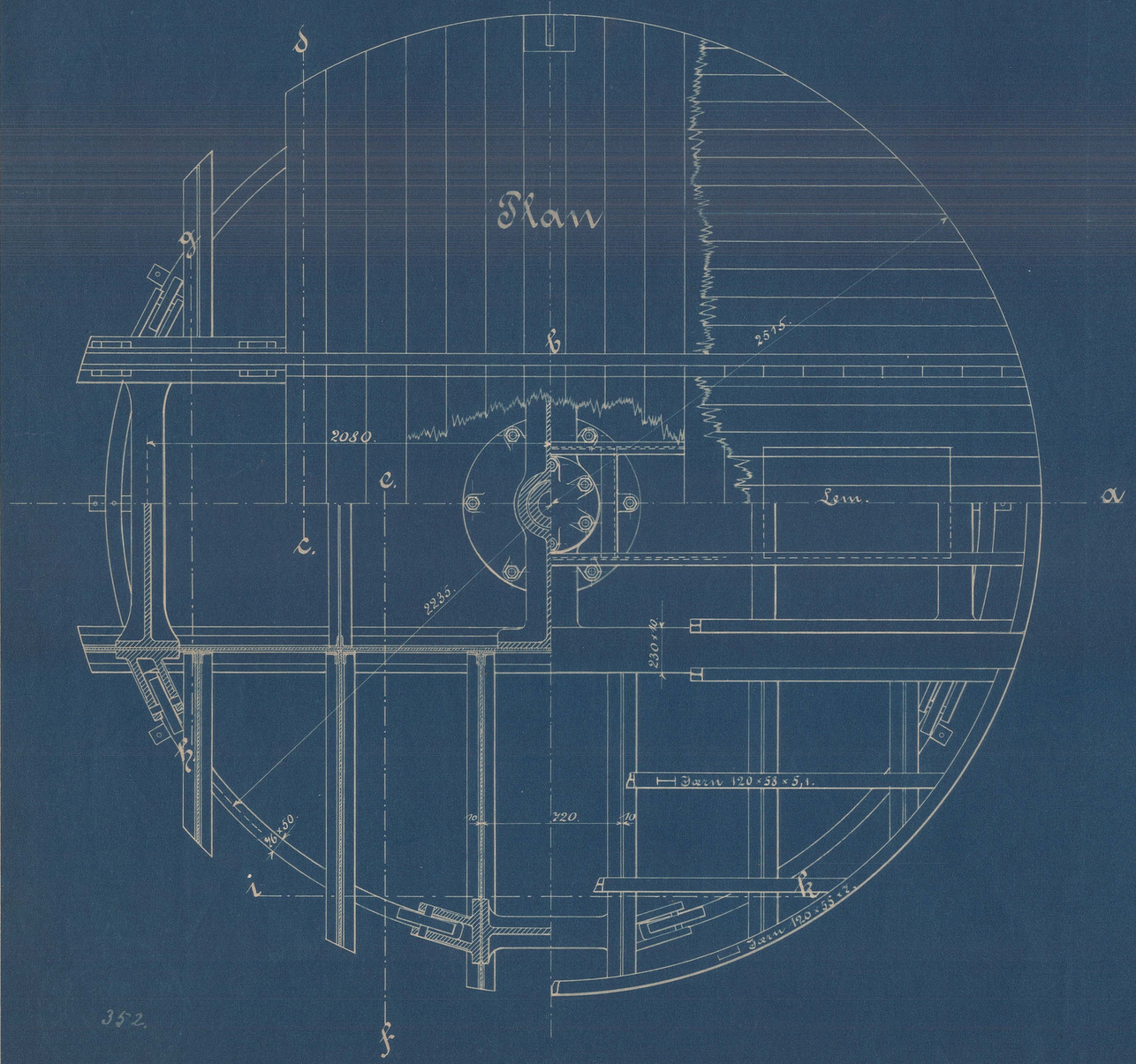

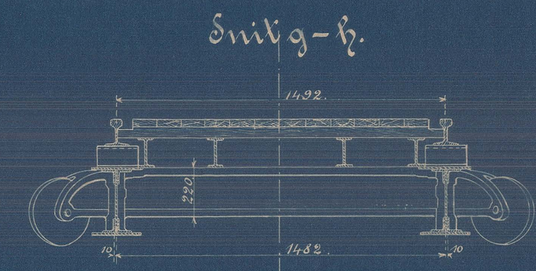

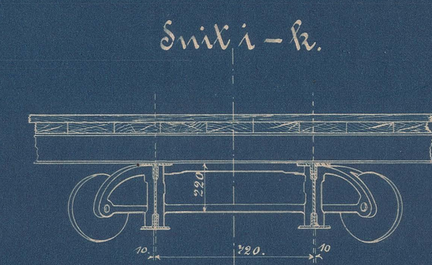

1 : 20.



352.

A 342 T 105.