

Facade

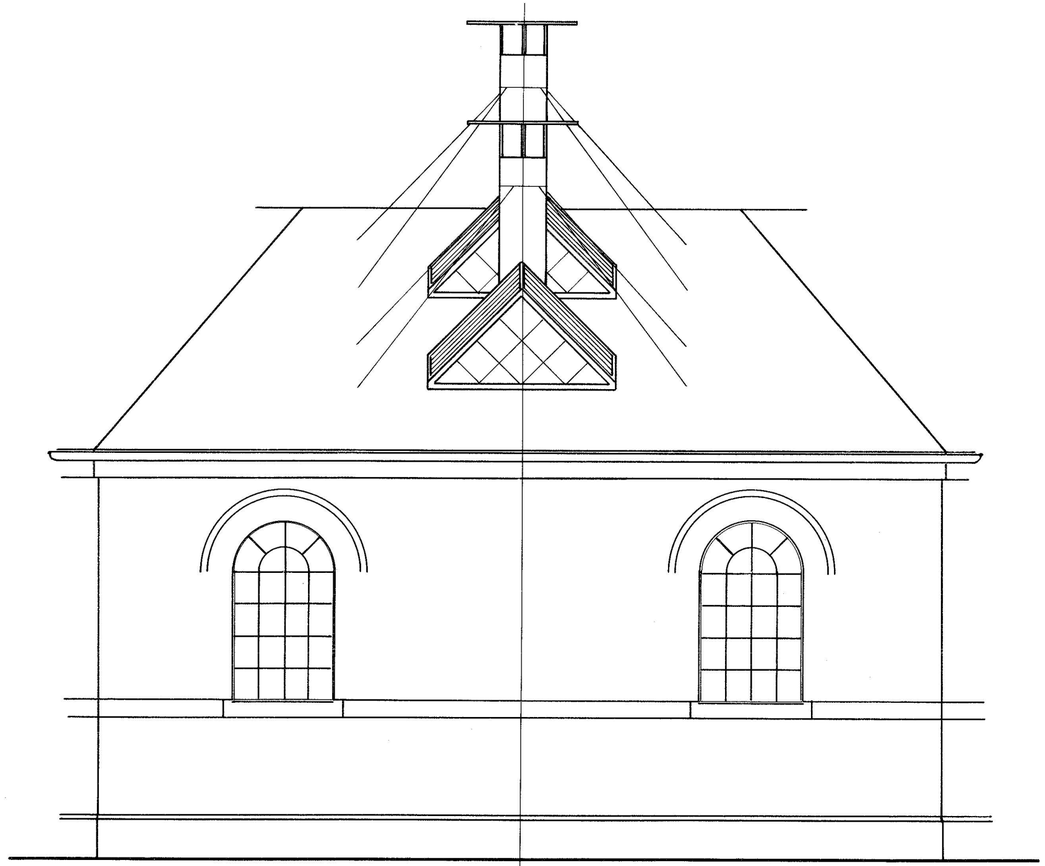

Facade

Skinnernes Anbringelse paa Grubens Indfatning

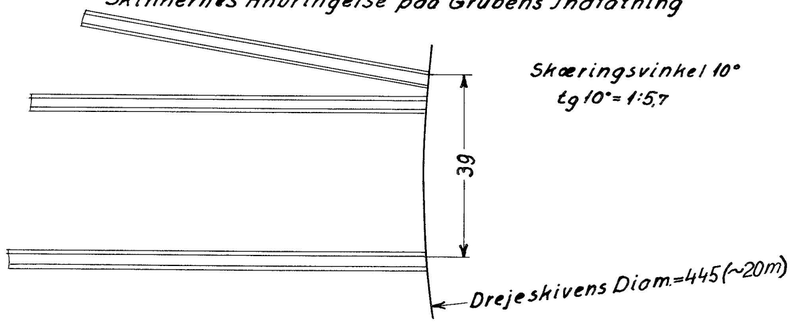

Skæringsvinkel 10°
tg 10° = 1:5,7

Oversigtsplan

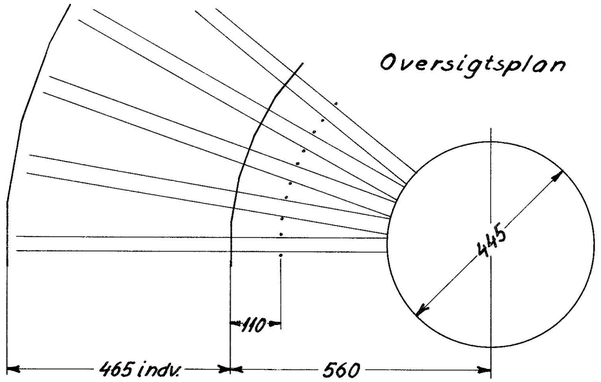

Sektor af Tag

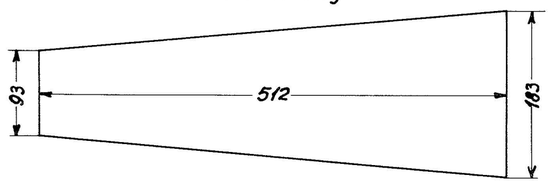

1:45	Værslev d. 10-9-45	Rund Remise m. 20m-Drejeskive	P.-J. Harb	32
	Opført 1912	De danske Statsbaner (Od)		14