Opbevares.

DE DANSKE STATSBANER.

TILLÆG C^{III}

til Fortegnelsen over

DRIFTSMATERIELLET

af April 1928.

(jfr. Tillæg A, B, C^{I} og C^{II})

A. Lokomotiver.

Litra K. Nr. 520 og 532 er ombyggede i 1930, Nr. 520 i Aarhus og Nr. 532 i Kjøbenhavn, og vejer nu tjenstfærdige 44,4 t.
Nr. 505 er ombygget i Aarhus, ikke i Kjøbenhavn som angivet i Tillæg C$_{II}$.

Litra D. Nr. 833 er ombygget i 1930 i Kjøbenhavn og vejer nu tjenstfærdig 47,3 t.

Litra P. Nr. 914 har nu Kedeltryk 15 kg/cm^2 og Akseltryk som Nr. 920—933 og maa derefter kun benyttes paa Strækninger med 45 kg Skinner.

D. Vogne.

Nederst Side 28 tilføjes følgende:

Til Udlandet maa kun benyttes de Godsvogne, som er forsynede med Transitmærke. De omhandlede Vogne er angivne i Meddelelser fra Generaldirektoratet $^{26}/_{1931}$.

Litra A$_D$. Nr. 103 er udrangeret.

Litra B$_C$. Nr. 10646, 10647 og 10649 er omdannede til 3die Klasses Vogne Litra CQ med samme Numre. (jfr. ny Tegning).

Litra B$_R$. Nr. 693, 696, 698 og 700 er omdannede til rene 2den Klasses Vogne med samme Litra og Numre (jfr. ny Tegning).

Litra C$_A$. Nr. 233 og 890 er udrangerede.

Litra C$_B$. Nr. 487, 913, 914, 918, 941, 1103, 1105, 1109, 1124 og 1127 er udrangerede.
Nr. 1261 og 1275 har nu Sidegang som Nr. 1246, 1249 og 1280.

Litra CE. Nr. 1310 er udrangeret.

Litra CM. Nr. 11864--11881 er afgivne til Drift. Vognene, der er leverede i 1930 af „Scandia", har alle Dynamo (System Rosenberg), Spænding 24 Volt, til Vognens Egenbelysning og har Taravægt ca. 36900 kg. Vognene er iøvrigt ganske som Nr. 10910—10914. Nr. 11864—11869 har Værkstedsomraade „Kjøbenhavn" og Nr. 11870—11881 „Aarhus".

Litra FF. Nr. 12252—12255 er afgivne til Drift. Vognene, der er leverede i 1930 af „Odense", er ganske som de tidligere Vogne af dette Litra og har Værkstedsomraade „Kjøbenhavn".

Litra DA. Nr. 1402 er udrangeret.

Litra DB. Nr. 1440 og 1447 har nu Batteri, Spænding 32 Volt, til Vognens Egenbelysning.

Litra DC. Nr. 1459 og 1463 er udrangerede.
I Nr. 1493—1495 belyser Batteriet ikke hele Vognen, men kun Postrummet.

Litra DD. Nr. 1718—1713 er afgivne til Drift. Vognene, der er leverede i 1930 af „Scandia" er ganske lig de tidligere Vogne af dette Litra og har Batteri, Spænding 32 Volt, til Postrummets Belysning og elektrisk Belysning, Spænding 65 Volt, i Bremsekupé. Værkstedsomraade „Aarhus" og Taravægt ca. 11900 kg.
Nr. 1704, 1705, 1707, 1709 og 1710 har elektrisk Belysning, Spænding 65 Volt, i Bremsekupé og Batteri, Spænding 32 Volt, til Postrummets Belysning.

Litra DF. Nr. 1567—1571 er afgivne til Drift (jfr. ny Tegning).
Nr. 1538 har nu Værkstedsomraade „Aarhus".

Litra DJ. Nr. 1498 og 1499 har nu Værkstedsomraade „Kjøbenhavn".

Litra EA. Vognene forsynes efterhaanden med Endedør og Overgangsbro.

Litra EH. Nr. 1952—1964 er ikke, som angivet i Tillæg CII, lig de tidligere Vogne af dette Litra (jfr. ny Tegning).

Litra EL. Nr. 2001—2002 og 2008—2010 flyttes paa Side 28 fra Fortegnelsen over Vogne, der kan løbe i D-Tog, til Fortegnelsen over Vogne, der kan løbe i langsommere Tog i Tyskland, idet disse Vogne ikke har Akkumulatorbatteri eller Dynamo.

Litra HB. Nr. 2460, 2471 og 2505 er udrangerede.
Ballastjernet og Skiltene er fjernede fra Nr. 2502—2520, 2522—2523 og 2525—2528.

Litra HC. Nr. 2610 er udrangeret.

Litra IF. Nr. 3989 er udrangeret.

Litra IK. Side 186 udgaar og erstattes med en ny Side 186.

Litra IV. Nr. 20261—20267 forsynes efterhaanden med Trykluftbremse og tyske Slutsignalholdere og omlitreres til Litra IVB. Paaskriften „Mælkevogn" slettes.

Litra QB. Nr. 3104, 3121, 3297 og 3510 er udrangerede.
Litra QD. Nr. 3585 er udrangeret.
Litra KC. Nr. 5336 og 5602 er udrangerede.
Litra KD. Nr. 5562 er udrangeret.
Litra KF. Nr. 5655, 5689, 5716 og 5728 er udrangerede.
Litra KG. Nr. 5738 og 5743 er udrangerede.
Litra KL. Nr. 6036 er udrangeret.
Litra KM. Nr. 5709, 5724 og 5979 er udrangerede.
Litra PC. Nr. 6704 og 7145 er udrangerede.
Litra PK. Nr. 9705—9707 bruges nu til almindelig Drift, hvorfor Paamalingen: „Kun til Transporter for D. S. B." er fjernet.
Broprøvev. Nr. 235 og 236 har nu faaet Nr. 5 og 6.
Vandvogne. Nr. 48 har nu faaet Nr. 2.
Litra ZE. D. D. P. A. har anskaffet 11 Stk. Beholdervogne, der har faaet Nr. 502423—502433 (jfr. ny Tegning).
Nr. 502775—502778, tilhørende A/S Colas Vejmateriale, er udgaaede af Statsbanernes Vognpark.
Alfred Olsen & Co. har anskaffet en Beholdervogn, der har faaet Nr. 503181 (jfr. ny Tegning).
A/S Dansk Sojakagefabrik har anskaffet 3 Stk. Beholdervogne, der har faaet Nr. 503501—503503 (jfr. ny Tegning).

Med nærværende Tillæg følger efternævnte Tegninger til Driftsmaterielfortegnelsen, nemlig af:

Litra BR	Nr. 693—700	Tektur til	Side	82
„ CQ	„ 10645—10650	„	„	126a
„ DF	„ 1567—1571	„	„	146a
„ EH	„ 1952—1964	„	„	166a
„ IKA, IKB, IKC, IKD		Tektur til	„	186
„ ZE	Nr. 502423—502433	„	„	274c
„ „	„ 503181	Tektur til	„	298c
„ „	„ 503501—503503	„	„	302a

Kjøbenhavn, i Januar 1931.

Generaldirektoratet.

NORMAL TRYKKERIET, KØBENHAVN

8. Litra BR. Nr. 693—700.

Værkstedsomraade: Kh.

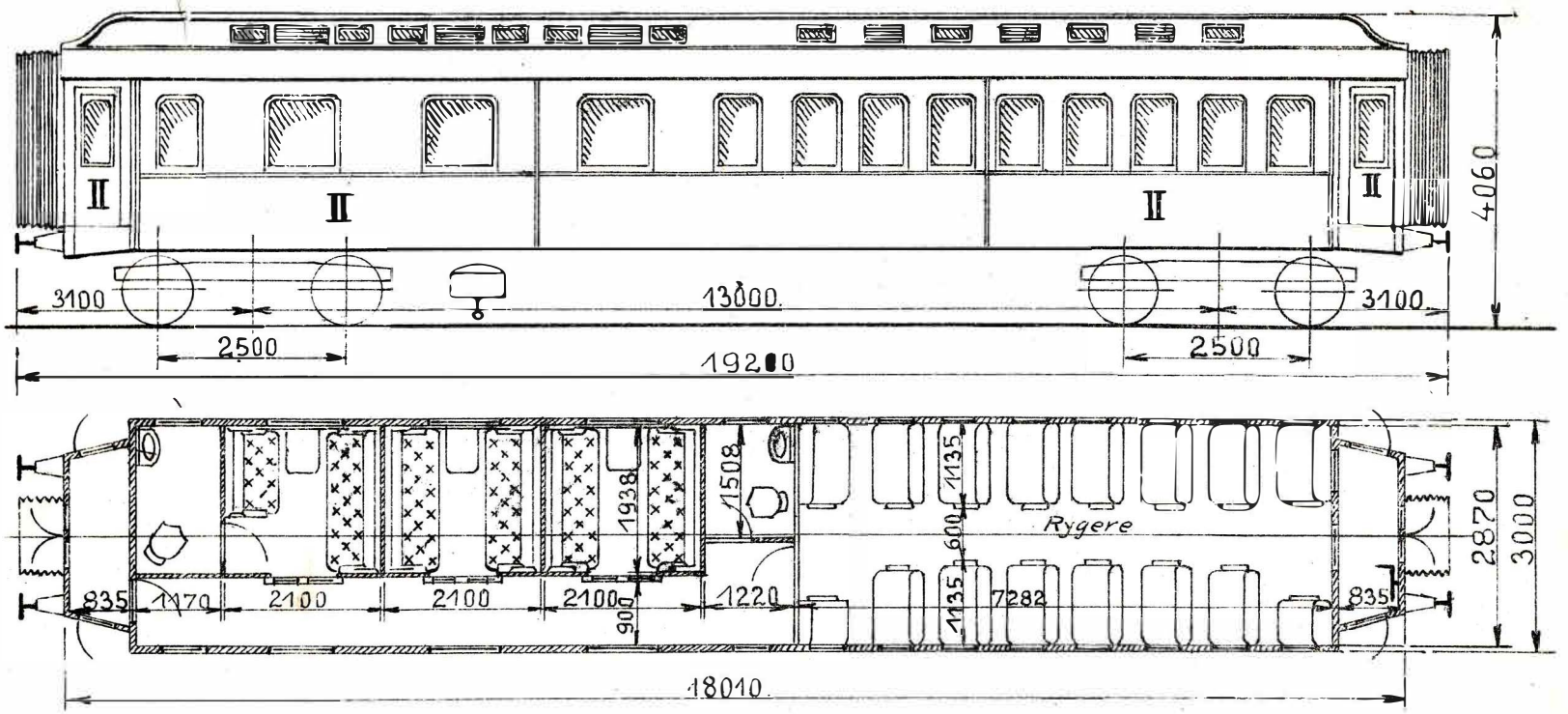

1910. Scandia.
Omdannede 1930—1931. Kjøbenhavn.

Vakuumbremse.
Skruebremse.
Højtryksvarmeapparater.
Vandklosetter.

47 Siddepl. II Kl.
Tara ca. 34000 kg.

Tektur til Side 82.

6. Litra CQ. Nr. 10645—10650.

Værkstedsomraade: Kh.

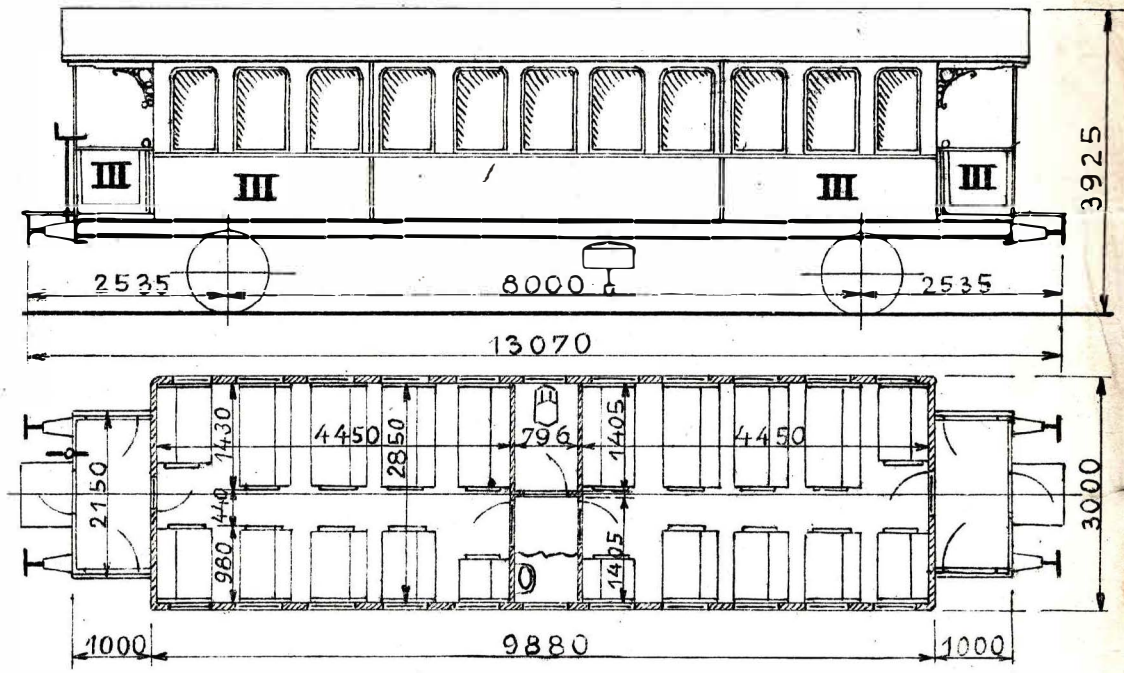

1924. Scandia.
Omdannede 1930—1931. Kjøbenhavn.

Vakuumbremse.
Skruebremse.
Lavtryksvarmeapparater, System Westinghouse.
Vandkloset.

46 Siddepl. III Kl.
Tara ca. 17300 kg.

5. Litra DF. Nr. 1567–1571.

Værkstedsomraade: { Kh. 1. Nr. 1571.
Ar. 4. „ 1567—1570.

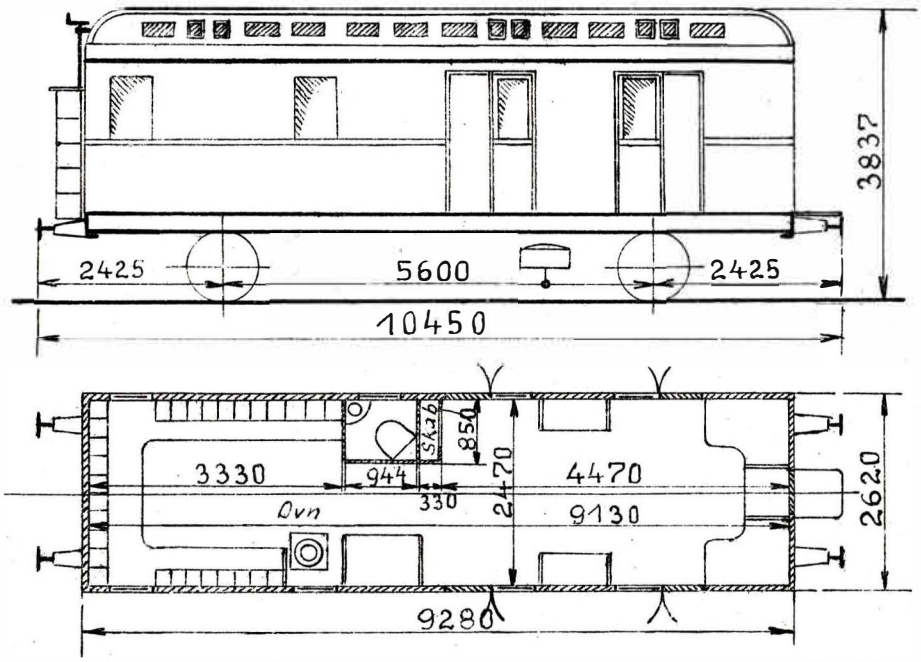

1930. Scandia.

Vakuumbremse.
Skruebremse.
Batteri, Spænding 32 Volt, til Vognens Egenbelysning.
Lavtryksvarmeapparater, System Westinghouse.
Kakkelovn.

Last 5000 kg.
Tara ca. 13800 kg.

Kan sammenkobles med Ltr. DE. til Dobbeltpostvogne.

13. Litra EH. Nr. 1952—1964.

Værkstedsomraade: { Kh. 3. Nr. 1952—1954.
Ar. 10. „ 1955—1964.

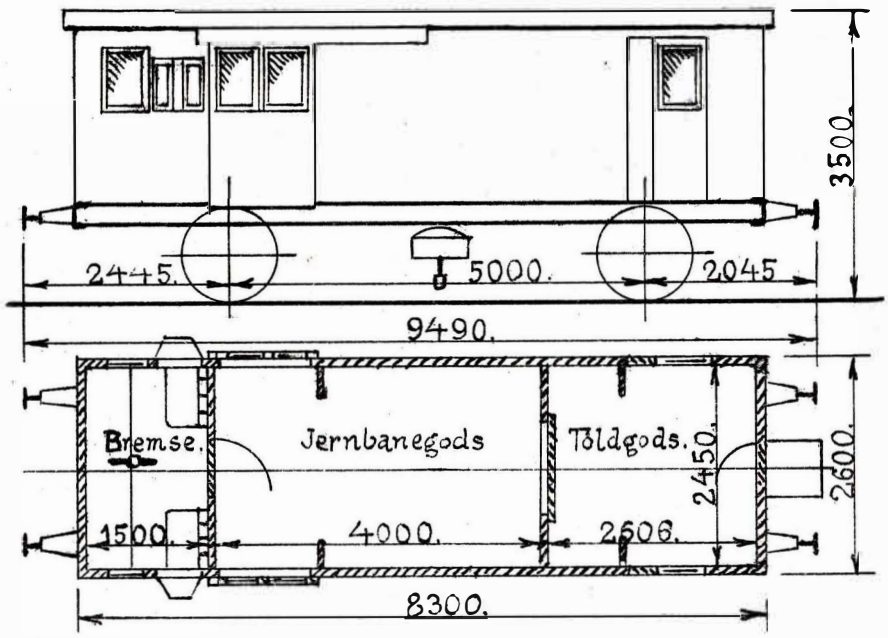

1930. Scandia.

Vakuumbremse.
Skruebremse.
Olielamper.
Lavtryksvarmeapparat, System Westinghouse, i Bremsekupé.

Last 6000 kg.
Tara ca. 12300 kg.

11. Litra ZE. Nr. 502423—502433.

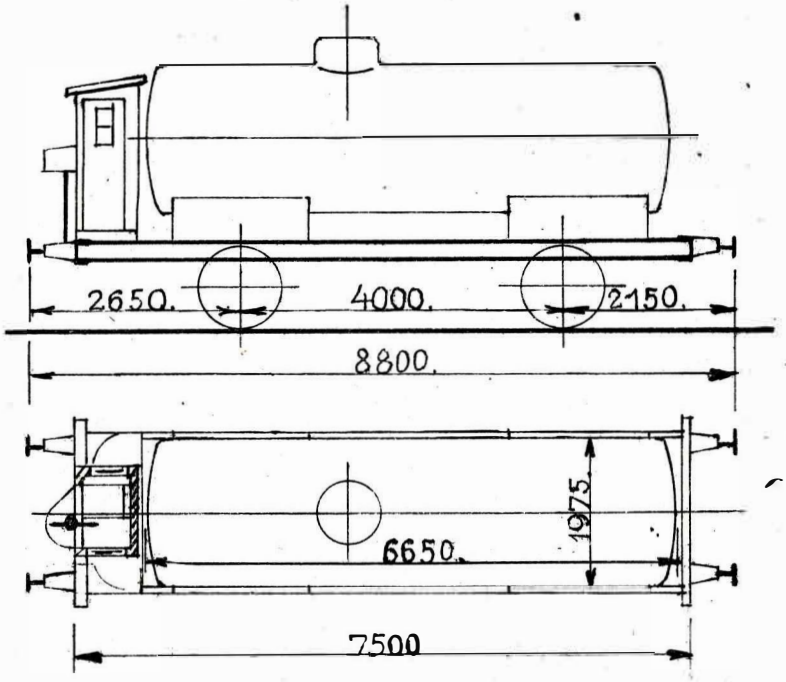

1930. Wismar.

Ejer: Det Danske Petroleums-Aktieselskab.
I Vognene maa befordres: Petroleum, Benzin, Brændselsolie og Smøreolie i Vognladninger samt beskadiget Gods, der tilbagesendes, hidrørende fra disse Godsforsendelser.
Vognene er paamalede Ejerens Navn og desuden: „Maa befordre Petroleum, Benzin, Brændselsolie og Smøreolie".
Hjemsted: 502423. „Korsør" 502431. „Aabenraa".
502424–502426. „Vanløse" 502432. „Aarhus Ø."
502427—502430. „Hellerup" 502433. „Struer".

Last 18000 kg.
Rumindhold 19000 l.
Tara ca. 12100 kg.
Skruebremse.

Litra ZE. Nr. 503181.

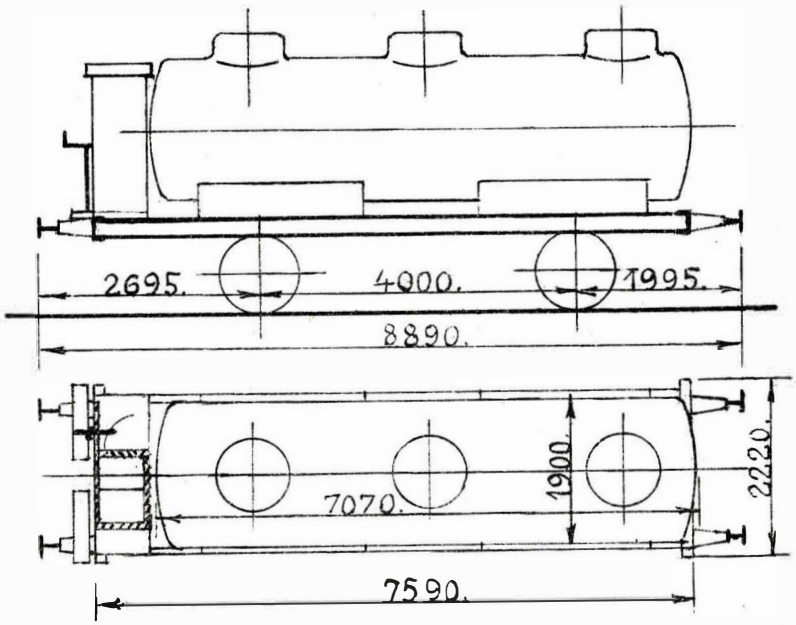

1909. Uerdingen.

Ejer: Alfred Olsen & Co., Kjøbenhavn.
I Vognen maa befordres: Smøreolie i Vognladninger samt beskadiget Gods, der tilbagesendes, hidrørende fra disse Godsforsendelser.
Vognen er paamalet Ejerens Navn og desuden: „Maa befordre Smøreolie".
Hjemsted: „Kjøbenhavns Frihavn".

Last 15000 kg.
Rumindhold 19200 l.
Tara ca. 12400 kg.
Trykluftledning.
Skruebremse.

3. Litra ZE. Nr. 503501—503503.

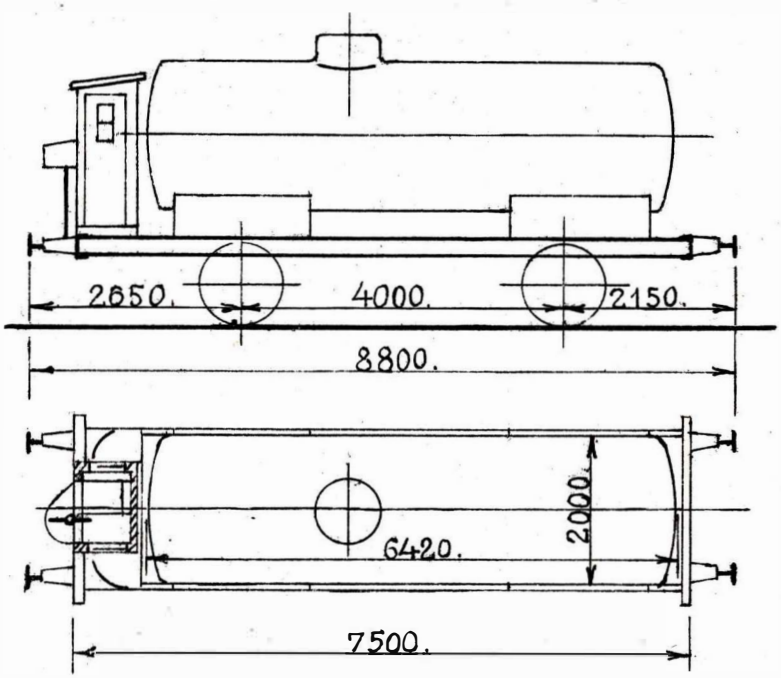

1930. Dessau.

Ejer: A/S. Dansk Sojakagefabrik.
I Vognene maa befordres: Olie og Fedt i Vognladninger samt beskadiget Gods, der tilbagesendes, hidrørende fra disse Godsforsendelser.
Vognene er paamalede Ejerens Navn og desuden: „Maa befordre Olie og Fedt".
Hjemsted: „Kjøbenhavns Godsbanegaard, Islands Brygge".

Last 17000 kg.
Rumindhold 19200 l.
503501. Tara ca. 12900 kg.
503502—503503. „ „ 13500 „
Trykluftledning.
Skruebremse.