DE DANSKE STATSBANER.

Tillæg BIII

til Fortegnelsen over

DRIFTSMATERIELLET

af April 1933.

(jfr. Tillæg A, BI og BII).

A. Lokomotiver.

Litra A. Nr. 132 og 139 er udrangerede.
Litra K. Nr. 556 er udrangeret.
Litra O. Nr. 317 er udrangeret.
Litra D. Nr. 805 og 828 er ombyggede i 1934, Nr. 805 i Aarhus og Nr. 828 i København, og vejer nu tjenstfærdige 47,3 t.
Litra G. Nr. 623, 629, 638 og 641 er udrangerede.
Litra F. Nr. 63 er udrangeret.
Litra T. Nr. 357, 359 og 360 er udrangerede.

B. Motorlokomotiver.

Rangertraktorer. Nr. 81—85 er afgivne til Drift. Traktorerne, der er leverede i 1934 af „Frichs", er ganske som Nr. 77—80.

C. Motorvogne.

Litra ME. Nr. 42 og 44 er udgaaede af Statsbanernes Vognpark.
Litra MR. Nr. 204 har nu Tara ca. 44800 kg med Hjultryk som Nr. 206.

D. Vogne.

Litra BR. Nr. 696 har nu Dynamo (System Pintsch), Spænding 24 Volt, til Vognens Egenbelysning.

Litra CA. Paa Side 101 tilføjes:
„For Litra CA Nr. 100—105, 141—162 og 300—341 se Side 49.
„ „ „ „ 556—563 se Side 86.
„ „ „ „ 1361—1390 se Side 122."
Nr. 131, 176, 195 og 892 er udrangerede.

Litra CB. Nr. 1104 er udrangeret.

Litra CG. Paa Side 119 tilføjes:
„For Litra CG Nr. 522—555 se Side 86."

Litra CH. Nr. 614, 986 og 1380 er udrangerede.
Nr. 1361—1367, 1370—1380, 1382—1387 og 1389—1390 faar efterhaanden Litra CA.

Litra CL. Nr. 10204—10208 er nu omdannede og er udstyrede ganske som Nr. 10209, dog har Nr. 10206 endnu ikke Dynamo.
Nr. 10210, 10212, 10217, 10218, 10221 og 10223 er nu omdannede og er udstyrede ganske som Nr. 10214—10216 m. fl.
Paa CL-Vognene er udelukkende anbragt Dynamoer af System „Rosenberg", ikke, som angivet ved nogle af Tegningerne, af System „Pintsch".

Litra CM. Nr. 10282, 10283, 10284, 10286, 10969, 10971 og 10972 har nu Varmtvandsvarmeanlæg (Opvarmning ved Koksfyring eller Højtryksdamp fra Hovedledningen). Nr. 10282 og 10284 er tillige ombyggede i Aarhus som Nr. 10279 og har Taravægt ca. 38000 kg, medens Nr. 10283 og 10286 har Taravægt ca. 38200 kg og Nr. 10969, 10971 og 10972 ca. 37300 kg.
Nr. 10999 er ombygget (jfr. ny Tegning).

Litra CN. Nr. 11017 er i Aarhus ombygget som Nr. 11025, men har samme Udstyr som hidtil. Tara ca. 40700 kg.

Litra CQ. Paa Side 140 tilføjes:
„For Litra CQ Nr. 419—420 se Side 84.
„ „ „ „ 10601—10644 se Side 84."

Litra CS. Paa Side 142 tilføjes:
„For Litra Cs Nr. 12—19 se Side 47.
„ „ „ „ 21—69 „ „ 48.
„ „ „ „ 857—862, 879—885 se Side 89.
„ „ „ „ 863—878 se Side 90."

Litra CV. Paa Side 144 tilføjes:
„For Litra Cv Nr. 802—805 se Side 55."

Litra CX. Paa Side 144 tilføjes:
„For Litra Cx Nr. 731—739 se Side 87.
„ „ „ „ 740—748 „ „ 88.
Nr. 734, 735, 739, 741, 742 og 748 har nu Dynamo (System Rosenberg), Spænding 24 Volt, til Vognens Egenbelysning.
Nr. 732, 733, 735, 736, 737 og 739 har nu Vandkloset.

Litra CZ. Paa Side 146 tilføjes:
„For Nr. 10401—10405 se Side 85.
„ „ 10566—10600 „ „ 83.

Litra DF. Nr. 1536 er udrangeret.
Litra EL. Nr. 2009 er ombygget (jfr. ny Tegning).
Litra GB. Nr. 2289 er udrangeret.
Litra HB. Nr. 2491 og 2495 er udrangerede.
Litra ID. Nr. 4315 og 4376 er udrangerede.
Litra QA. Nr. 3096 er udrangeret.
Litra QB. Nr. 3157, 3315, 3363, 3429, 3434, 3462, 3464 og 3498 er udrangerede.
Litra QD. Nr. 3648 bruges kun til lokale Transporter mellem Centralværkstedet Ar. og Langaa.
Nr. 3589, 3623 og 3635 har Skilte „Midlertidigt til Brug for Banegaardsanlægget i Fredericia."
Nr. 3571, 3626 og 3740 er udrangerede.
Litra QF. Nr. 3930 bruges kun som Oplagsvogn for 5. Anlægsomraade, Dobbeltsporet Aarhus—Laurbjerg.
Litra QGL. Nr. 33055 er udrangeret.
Litra KC. Nr. 5031, 5123, 5279, 5332, 5390 og 5473 er udrangerede.
Litra KJ. Nr. 5744, 5859 og 5880 er udrangerede.
Litra ZE. A/S Alfred Olsen & Co. har anskaffet 10 Stk. Beholdervogne, der har faaet Nr. 503185—503194 (jfr. ny Tegning).
Nr. 503203—503204, tilhørende Firmaet H. Anker-Heegaard, har nu Hjemsted „Frederiksberg" og Værkstedsomraade „København".
A/S Dansk Sojakagefabrik har anskaffet 2 Stk. Beholdervogne, der har faaet Nr. 503513—503514. Vognene, der er leverede i 1934 af „Scandia", er ganske som Nr. 503504—503512 og er paamalede som disse. Taravægten er ca. 12800 kg.

Med nærværende Tillæg følger efternævnte Tegninger til Driftsmaterielfortegnelsen, nemlig af:

Litra	CM	Nr. 10999		Side	134a
„	EL	„ 2009		„	196a
„	ZE	„ 503185—503194	Tektur til	„	358

København, i Januar 1935.

Generaldirektoratet.

NORMAL-TRYKKERIET, KØBENHAVN

1. Litra CM. Nr. 10999.

Værkstedsomraade: Ar.

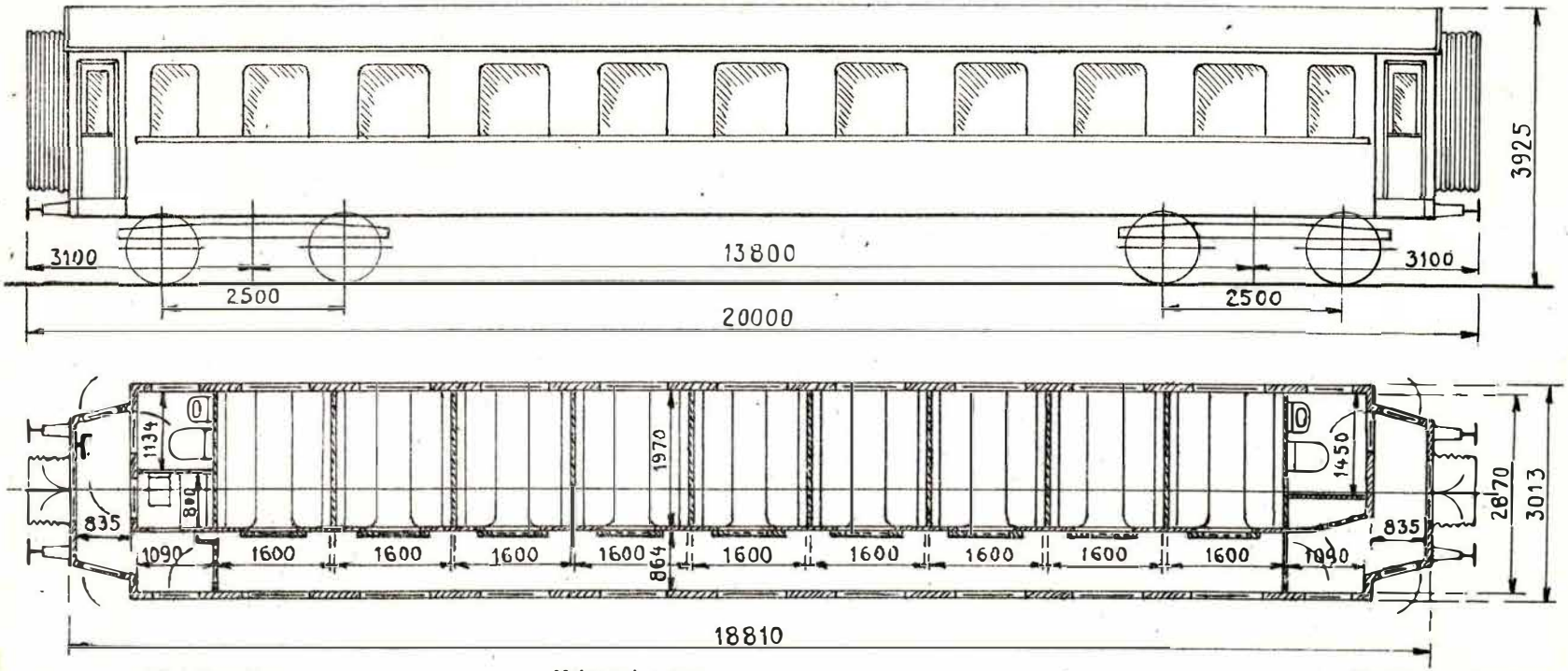

1914. Scandia.
Ombygget 1934. Aarhus.

Vakuumbremse.
Skruebremse.
Lavtryksvarmeappater, System Westinghouse.
Vandklosetter.

72 Siddepl. Fælleskl.
Tara ca. 35600 kg.

134 a

CM.

1. Litra EL. Nr. 2009.

Værkstedsomraade: Ar.

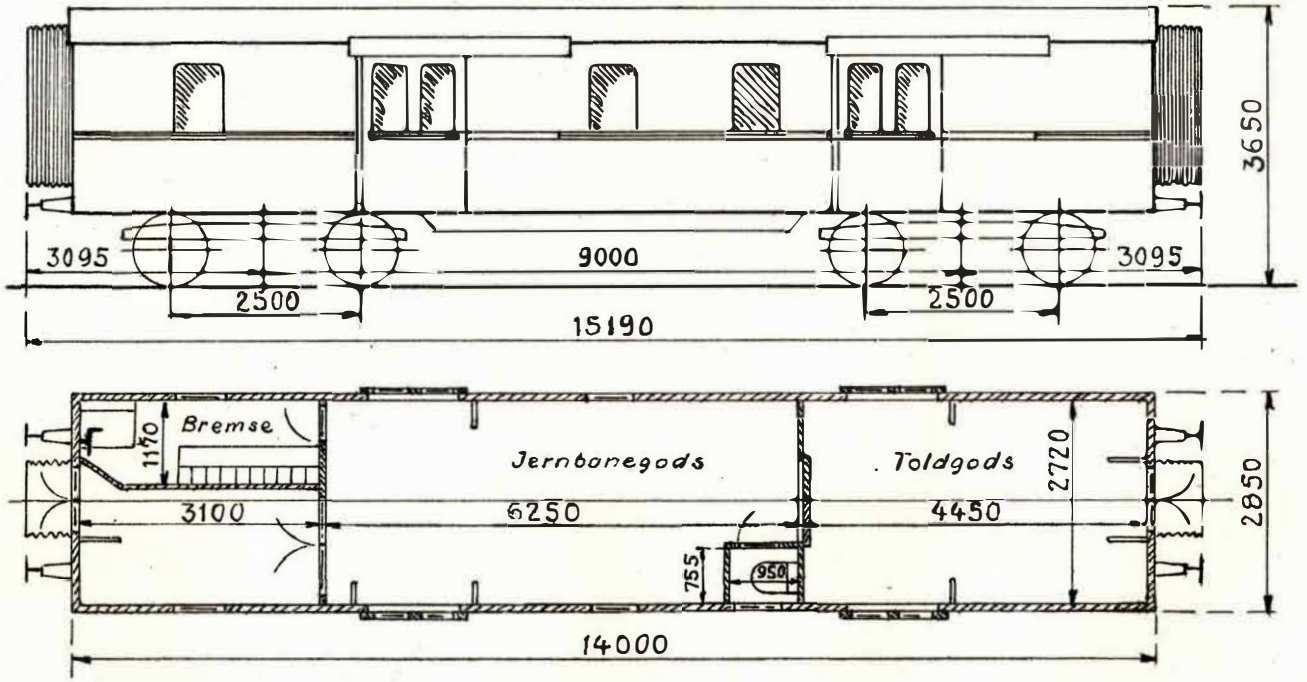

1907. Scandia.
Ombygget. 1934. Aarhus.

Vakuumbremse.
Trykluftbremse.
Skruebremse.
Lavtryksvarmeapparat, System Westinghouse, i Bremsekupé.
Tyske Slutsignalholdere.

Last i alle Tog 9000 kg.
Tara ca. 26300 kg.

EL.

Tektur til Side 358.

10. Litra ZE. Nr. 503185—503194.

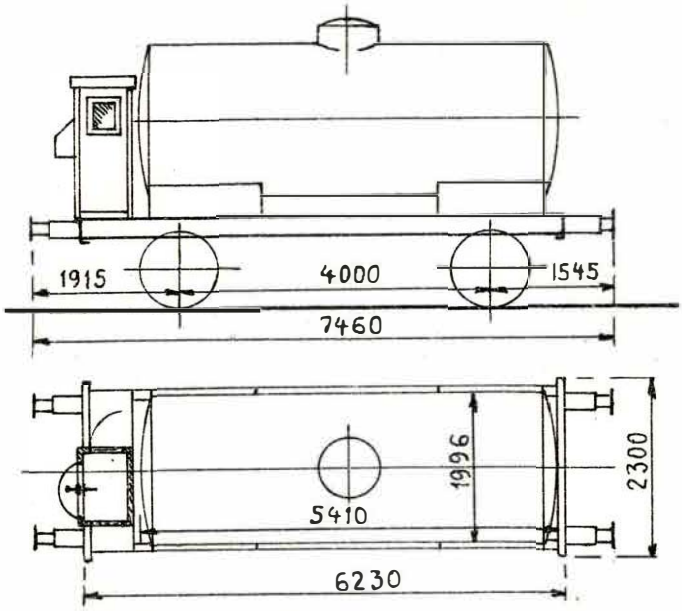

1934. Scandia.

Ejer: Alfred Olsen & Co., København.
I Vognene maa befordres Brændselsolie og Smøreolie i Vognladninger.
Vognene er paamalede Ejerens Navn og desuden: „Maa befordre Brændselsolie og Smøreolie".
Hjemsted:
503185—503186. „Esbjerg nye Havn".
503187—503189. „Københavns Frihavnsstation".
503190—503194. „Aarhus H."

Last 16000 kg.
Rumindh. 16200 l.
Tara ca. 10600 kg.
Trykluftledning.
Skruebremse.