Property of the
Library

Siregar, R: 29. AUG. 1928

DE DANSKE STATSBANER.

FORTEGNELSE

OVER

DRIFTSMATERIELLET.

APRIL 1928.

KJØBENHAVN.
TRYKT HOS H. SANDBERG, NY TOLDBODGADE 11.
1928.

INDHOLDSFORTEGNELSE.

A. Damplokomotiver og Tendere.

Side

Persontogslokomotiver 4
Godstogslokomotiver. 12
Rangerlokomotiver. 15

B. Motorlokomotiver.

Dieselelektriske Lokomotiver 20

C. Motorvogne.

Benzin-Motorvogne 22
Dieselelektriske Motorvogne 25

D. Vogne.

Oversigt over Vognenes Litra og Numre 29
Salonvogne . . . . Litra S 31
Personvogne . . . . „ A 37
do. . . . . „ B 71
do. . . . . „ C 89
do. . . . . „ F 133
Postvogne . . . . . „ D 137
Rejsegodsvogne . . „ E 159
Lukkede Godsvogne „ G 175
do. do. „ H 177
do. do. „ I 180
do. do. „ Q 192
Aabne do. „ K 200
do. do. „ P 212
do. do. „ T 219
Hjælpevogne 227
Redningsvogne 229
Ambulancevogne. 230
Bygningsvogne 231
Værkstedsvogne for Vægtsmede 234
Telegrafvogne. 235
Færgevogne. 237
Brovægtsprøvevogne. 238
Broprøvevogne 240
Vandvogne 241
Sneplove 243
Kørekraner 245
Løbevogne (til Kørekraner) 246
Vogne, tilhørende Private, Litra Z 247

Summarisk Oversigt over Driftsmateriellet 320

Alle Angivelser af Maal og Vægt er efter Metersystemet.

A. Damplokomotiver og Tendere.

Nedenstaaende Forkortelser er i Teksten anvendte til Betegnelse af Lokomotivernes Fabrikationssteder:

Baldwin	The Baldwin Locomotive Works, Philadelphia.
Borsig	A. Borsig, Tegel bei Berlin.
Breda	Societa Italiana Ernesto Breda, Milano.
Cockerill	Société Cockerill, Seraing, Belgien.
Esslingen	Maschinenfabrik „Esslingen", Esslingen.
Frichs	A/S Frichs Maskinfabrik & Kedelsmedie, Aarhus.
Hartmann	Sächsische Maschinenfabrik, Chemnitz.
Hawthorn	R. & W. Hawthorn, Newcastle.
Henschel	Henschel & Sohn, Cassel.
Hüttemeier	Smith, Mygind & Hüttemeier, Kjöbenhavn.
Linden	Hannoversche Maschinenbau, Act. Ges., Hannover-Linden.
Maffei	I. A. Maffei, München.
Maribo	Aktieselskabet „Vulcan", Maribo.
Neilson	Neilson & Co., Glasgow.
Nydqvist	Nydqvist & Holm, Trollhättan.
Schwartzkopff	Berliner Maschinenbau Act. Ges., Berlin.
Stephenson	Rob. Stephenson & Co., Newcastle.
Tubize	Les Ateliers Métallurgiques, Bruxelles.
Wintherthur	Schweizerische Lokomotiv- und Maschinenfabrik „Wintherthur", Wintherthur, Svejts.

Persontogslokomotiver.

31. Litra A. Nr. 129—159.

129—134. 1882. Borsig.
135—139. 1883. „
140—144. 1884. „
145—148. „ . Hartmann.
149—154. 1886. „
155—159. 1888. „

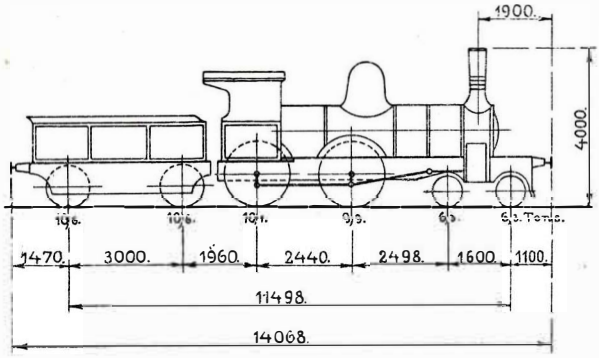

Drivhjulsdiam...	1730 mm
Cylinderdiam...	406 „
Slag	560 „
Kedeltryk.....	12 kg/cm²**)
Vægt tjenstf....	32,6 t
Tender tjenstf..	21,2 „**)
Vand.....	7,0 „**)
Kul	3,5 „

Overheder med Undtagelse af Nr. 129, 130, 132, 134, 139, 141, 143, 147, 150, 156, 157, 158 og 159.
*) 10 kg/cm² har endnu Nr. 149 og 152.
**) Tenderne Nr. 131, 137, 138 vejer 24,2 t og rummer 10,0 t Vand.

4. Litra B. Nr. 45—47, 49.

1869. Stephenson.

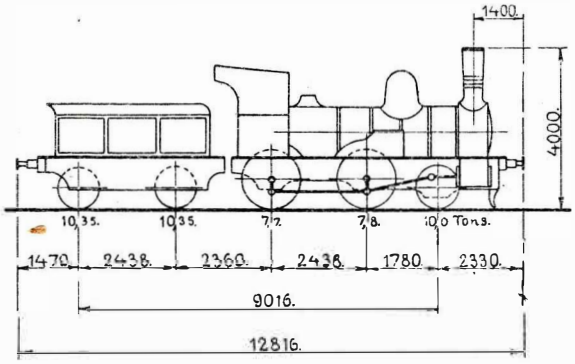

Drivhjulsdiam....	1534 mm
Cylinderdiam....	380 „
Slag.....	560 „
Kedeltryk.....	10 kg/cm²
Vægt tjenstf. ...	25,5 t
Tender tjenstf...	20,7 „
Vand.....	7,0 „
Kul	3,0 „

Persontogslokomotiver.
19. Litra C. Nr. 701—719.

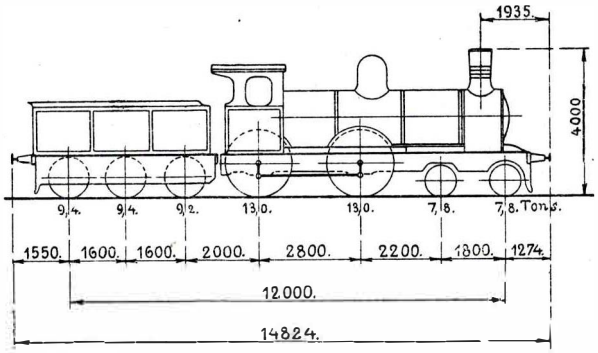

701—705 . 1903 . Esslingen.
706—719 . 1909 . Schwartzkopff.

Overheder.

Drivhjulsdiam. ..	1866 mm
Cylinderdiam. ..	430 „
Slag	610 „
Kedeltryk	12 kg/cm²
Vægt tjenstf....	41,6 t
Tender tjenstf. .	28,0 „
Vand	11,0 „
Kul	3,5 „

Persontogslokomotiver.
6. Litra Cs. Nr. 239, 241, 243, 245—246, 249.

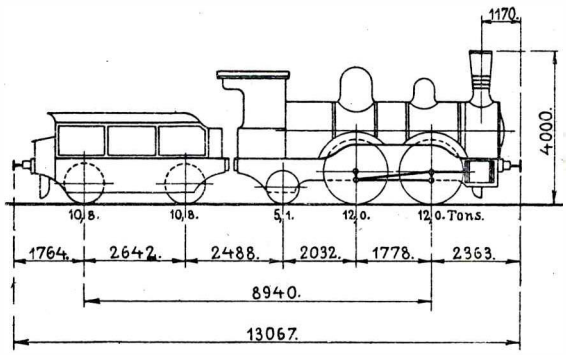

239—245 . 1875 . Esslingen.
246 . 1876 . „
249 . 1877 . „

Drivhjulsdiam...	1658 mm
Cylinderdiam. ..	406 „
Slag	560 „
Kedeltryk.....	10 kg/cm²
Vægt tjenstf. ..	29,1 t
Tender tjenstf. .	21,6 „
Vand	7,7 „
Kul.....	3,0 „

Persontogslokomotiver.

6. Litra Fs. Nr. ~~250~~, 254, ~~255~~, 261—263.

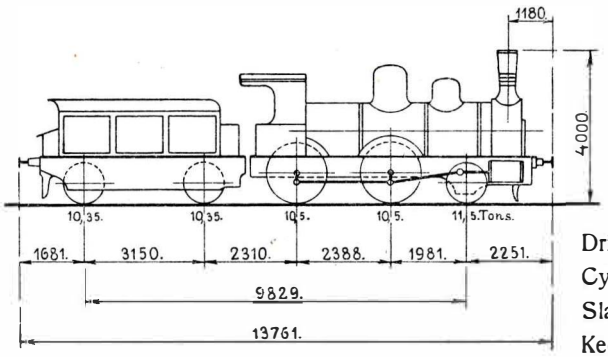

250. 1883. Esslingen.
254—255. 1886. „
261—263. 1888. Hartmann.

Tenderne Nr. 261—263 er treakslede og ganske som Tendere Ltr. Ks.

Drivhjulsdiam.		1658 mm
Cylinderdiam.		420 „
Slag		560 „
Kedeltryk		10 kg/cm²
Vægt tjenstf.	Nr. 250—255.	32,5 t
	„ 261—263.	34,2 „
Tender tjenstf.	„ 250—255.	20,7 „
	„ 261—263.	25,8 „
Vand	„ 250—255.	7,1 „
	„ 261—263.	10,0 „
Kul	„ 250—255.	3,0 „
	„ 261—263.	3,5 „

20. Litra J. Nr. 1—20.

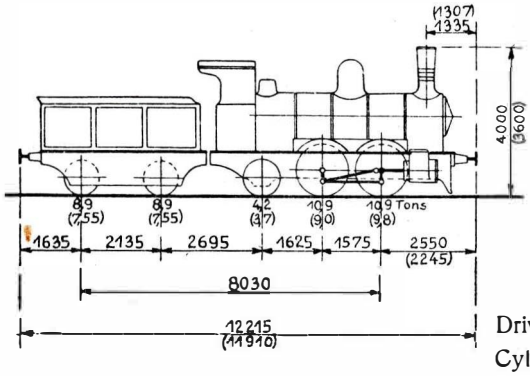

1—8. 1886. Borsig.
9—12. 1888. Nydqvist.
13—18. 1892. Henschel.
19—20. 1893. „

Ombyggede:
3, 5—8. 1921. Kjøbenhavn.
1, 2, 9. 1924. „
11, 12. 1925. Aarhus
4, 10, 15, 16, 18. 1926. Kjøbenhavn.
14, 17. 1927. „
13, 20. „ . Aarhus.

Drivhjulsdiam.		1384 mm
Cylinderdiam.		380 „
Slag		508 „
Kedeltryk		12 kg/cm²
Vægt tjenstf.	Nr. 1—18, 20	26,0 t
	„ 19	22,5 „
Tender tjenstf.	Nr. 1—18, 20	17,8 „
	„ 19	15,1 „
Vand	Nr. 1—18, 20	7,5 „
	„ 19	5,0 „
Kul		2,0 „

Overheder med Undtagelse af Nr. 19.
De i ( ) angivne Akseltryk og Maal gælder for Nr. 19.

Persontogslokomotiver.

80. Litra K. Nr. 501—600 *).

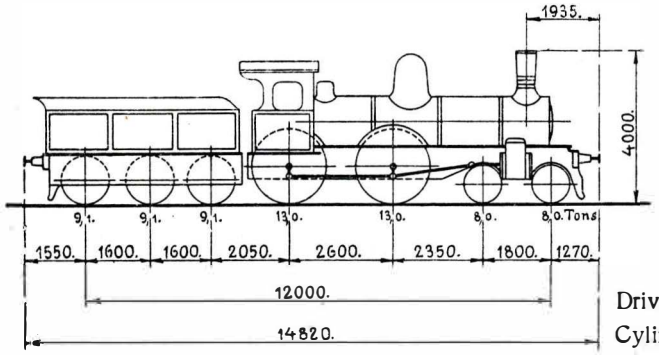

501—505 . 1894 . Neilson.
506—520 . 1896 . Hartmann.
521—528 . 1897 . Esslingen.
529—540 . 1898 . „
541—551 . „ . Hartmann.
552—558 . „ . Esslingen.
559—565 . 1899 . „
566—574 . 1900 . Breda.
575—585 . 1901 . „
586—595 . „ . Linden.
596—600 . 1902 . Maffei.

Overheder.

Drivhjulsdiam.	1866 mm
Cylinderdiam.	430 „
Slag	610 „
Kedeltryk	12 kg/cm²
Vægt tjenstf.	42,0 t
Tender tjenstf.	27,3 „ **)
Vand	10,3 „ **)
Kul	3,5 „

**) Tenderne Nr. 532, 545, 566—600 vejer 27,8 t og rummer 10,8 t Vand.
*) Nedennævnte Numre er ombyggede.

20. Litra K. Nr. 501, 511, 514, 518, 524, 531, 536, 539, 542, 543, 548, 553, 559, 560, 566, 579, 581, 583, 594, 595.

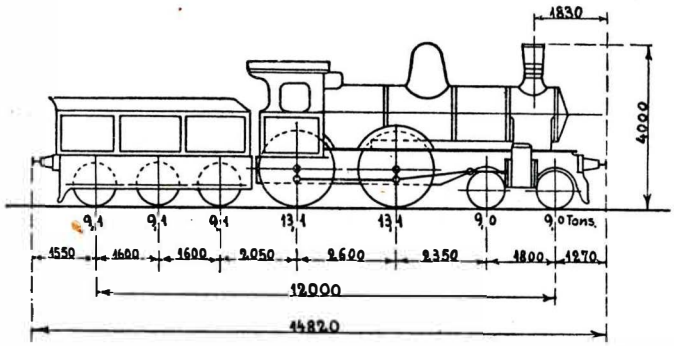

Ombyggede:

524, 536, 539, 542, 553, 560, 579.	1925.	Kjøbenhavn.
581, 595.	„	Aarhus.
501, 531, 543, 559.	1926.	Kjøbenhavn.
514.	„	Aarhus.
548.	1927.	Kjøbenhavn.
511, 583.	1928.	Aarhus.

Overheder.

Drivhjulsdiam.	1866 mm
Cylinderdiam.	430 „
Slag	610 „
Kedeltryk	12 kg/cm²
Vægt tjenstf.	44,4 t
Tender tjenstf.	27,3 „ *)
Vand	10,3 „ *)
Kul	3,5 „

*) Tenderne Nr. 566, 579, 581, 583, 594, 595 vejer 27,8 t og rummer 10,8 t Vand.

Persontogslokomotiver.

4. Litra Ks. Nr. 271, 273, 274, 279.

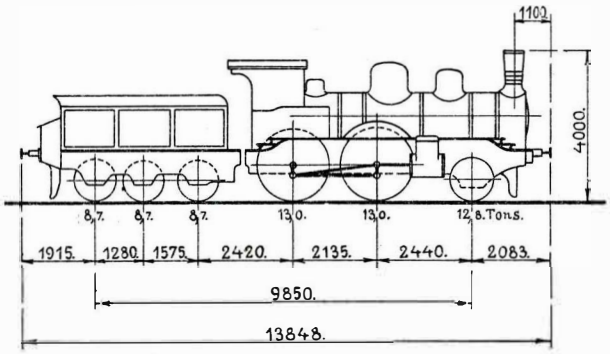

271—274. 1886. Schwartzkopff.
279. 1893. Hartmann.

Drivhjulsdiam....	1866 mm
Cylinderdiam....	430 „
Slag.....	610 „
Kedeltryk.....	10 kg/cm²
Vægt tjenstf.....	38,8 t
Tender tjenstf...	26,1 „
Vand.....	10,0 „
Kul.....	3,5 „

36. Litra O. Nr. 301—336.

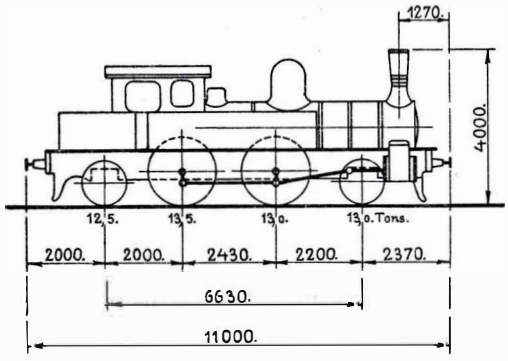

301—306. 1896. Borsig.
307—312. 1897. „
313—326. 1898. „
327—336. 1901. Esslingen.

Drivhjulsdiam...	1730 mm
Cylinderdiam...	430 „
Slag	610 „
Kedeltryk.....	12 kg/cm²
Vægt tjenstf...	52,0 t
Vand	6,5 „
Kul	1,2 „

Overheder med Undtagelse af Nr. 317, 335.

Persontogslokomotiver.

33. Litra P. Nr. 901—933.

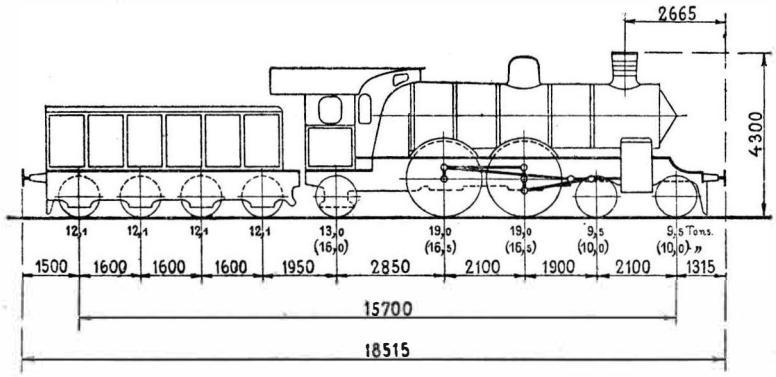

901 . 1907 . Linden.
902—916 . 1908 . „
917—919 . 1909 . „
920—933 . 1910 . Schwartzkopff.

De i ( ) angivne Akseltryk gælder for Nr. 901—919.
Nr. 920—933 maa kun benyttes paa Strækninger med 45 kg Skinner.

Drivhjulsdiam.		1984	mm
Cylinderdiam. Højtryk	Nr. 901—919	340	„
	„ 920—933	360	„
„ Lavtryk	„ 901—919	570	„
	„ 920—933	600	„
Slag	Nr. 901—919	600	„
	„ 920—933	640	„
Kedeltryk	Nr. 901—919	13	kg/cm²
	„ 920—933	15	„
Vægt tjenstf.	Nr. 901—919	69	t
	„ 920—933	70	„
Tender tjenstf.		48,4	„
Vand		21,0	„
Kul		6,0	„

Overheder.

901—916, 918—933. Frontlanterner med Gasbelysning.
917. „ „ elektrisk Turbinebelysning Spænding 24 Volt.

Persontogslokomotiver.

30. Litra R. Nr. 934—963.

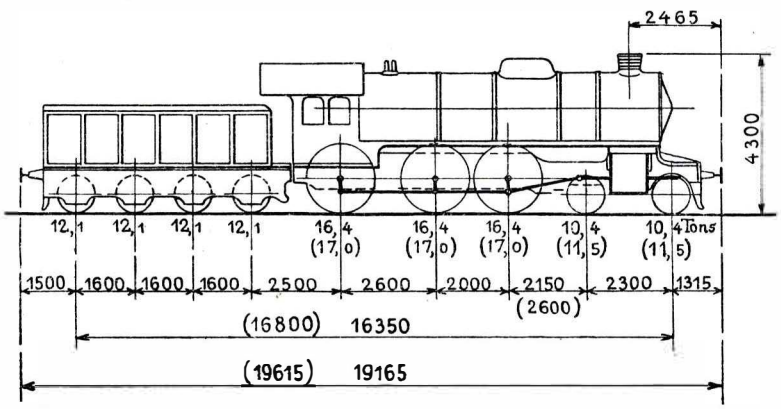

934—935 . 1912 . Borsig.
936—945 . 1913 . „
946—953 . 1918 . Wintherthur.
954—958 . 1921 . Borsig.
959—963 . 1924 . Frichs.

Overheder.
Frontlanterner med Gasbelysning.

Drivhjulsdiam. 1866 mm

Nr. 934—953 { 2 Cylindre, Diam. 570 „
Slag 670 „

Nr. 954—963 { 3 Cylindre, Diam. 470 „
Slag 670 „

Kedeltryk..... 12 kg/cm²

Vægt tjenstf. { 934—953 . 70 t
954—963 . 74 „

Tender tjenstf. 48,4 „
Vand 21,0 „
Kul 6,0 „

954—963. Dampbremse paa Maskine og Vakuumbremse paa Tender.
De i ( ) angivne Akseltryk og Maal gælder for Nr. 954—963.

Persontogslokomotiver.

15. Litra S. Nr. 721—735.

736-740

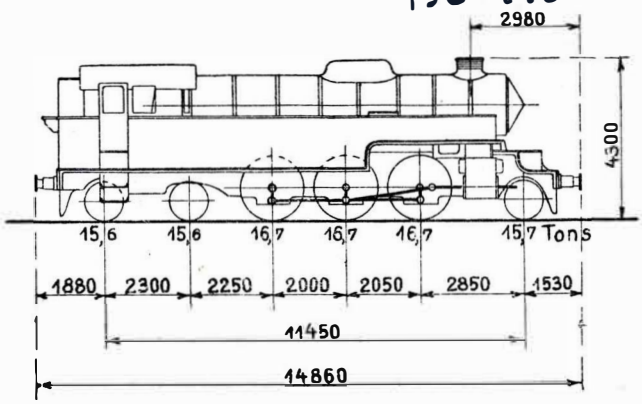

721—722. 1924. Borsig.
723—732. 1927. Frichs.
733—735. 1928. „

Overheder.

Drivhjulsdiam.....	1730 mm
3 Cylindre Diam..	430 „
Slag.....	670 „
Kedeltryk.....	12 kg/cm²
Vægt tjenstf.	97 t
Vand.....	10 „
Kul.....	3 „

721—733. 735. Frontlanterner med Gasbelysning.
734. „ med elektrisk Turbinebelysning Spænding 24 Volt.

Godstogslokomotiver.

75. Litra D. Nr. 801—851, 865—900.*)

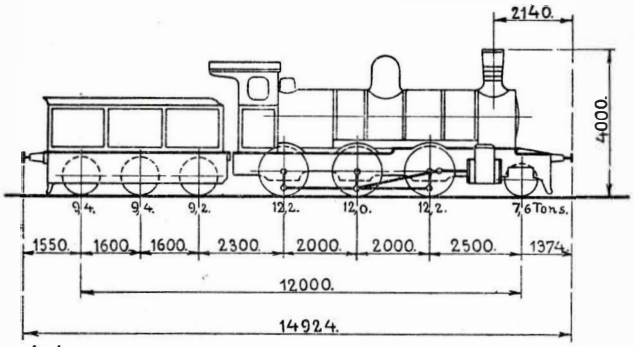

801—805 . 1902 . Henschel.
806—810 . 1903 . Hartmann.
811—815 . 1905 . Henschel.
816—827 . 1905 . Hartmann.
828—833 . 1906 . „
834—841 . 1908 . Nydqvist.
842—851 . 1909 . Schwartzkopff.
865—869 . 1912 . Tubize.
870—885 . 1920 . Baldwin.
886—895 . „ . Schwartzkopff.
896—900 . 1922 . Frichs.

Overheder.

Drivhjulsdiam.	1404 mm
Cylinderdiam. 801—851	430 „
Cylinderdiam. 865—869	430 „
Cylinderdiam. 870—900	460 „
Slag	610 „
Kedeltryk	12 kg/cm²
Vægt tjenstf.	44,0 t
Tender tjenstf.	28,0 „
Vand	11,0 „
Kul	3,5 „

*) Nedennævnte Numre er ombyggede.

12. Litra D. Nr. 802, 803, 814, 819, 820, 827, 829, 832, 833, 834, 837, 842.

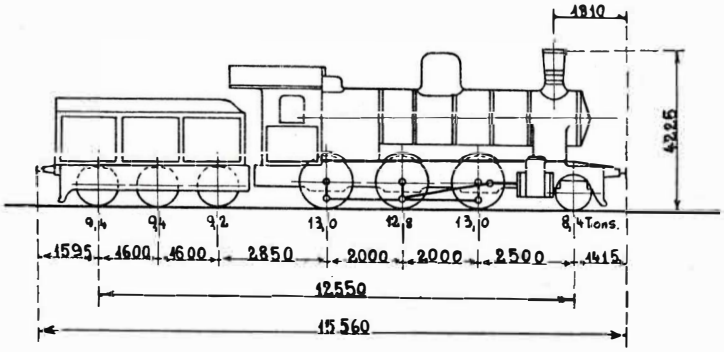

Ombyggede:
832, 833 . 1925 . Kjøbenhavn.
802 . „ . Aarhus.
820, 829 . 1926 . Kjøbenhavn.
814 . „ . Aarhus.
803, 842 . 1927 . „
834, 837 . „ . Kjøbenhavn.
819, 827 . 1928 . „

Overheder.

Drivhjulsdiam.	1404 mm
Cylinderdiam.	430 „
Slag	610 „
Kedeltryk	12 kg/cm²
Vægt tjenstf.	47,3 t
Tender „	28,0 „
Vand	11,0 „
Kul	3,5 „

Godstogslokomotiver

13. Litra D. Nr. 852—864.

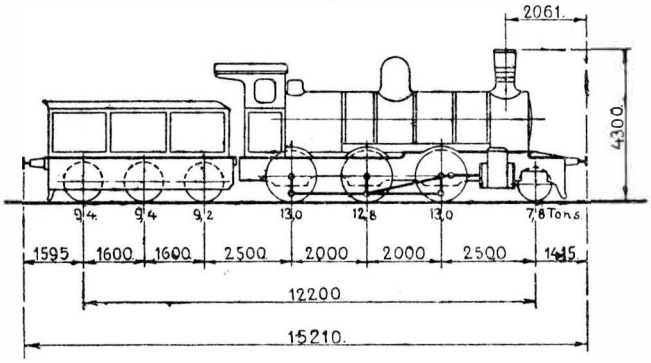

852—861 . 1909 . Schwartzkopff.
862—864 . 1910 . „

Drivhjulsdiam.	1404 mm
Cylinderdiam.	430 „
Slag	610 „
Kedeltryk	12 kg/cm²
Vægt tjenstf.	46,6 t
Tender tjenstf.	28,0 „
Vand	11,0 „
Kul	3,5 „

Overheder.

5. Litra E. Nr. 33, 35—38. 36-37

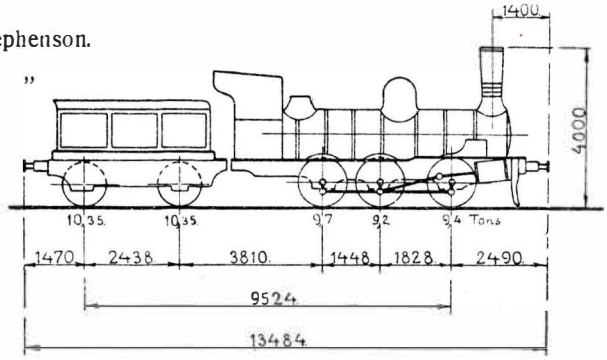

33, 35—36 . 1868 . Stephenson.
37—38 . 1869 . „

Drivhjulsdiam.	1384 mm
Cylinderdiam.	406 „
Slag	560 „
Kedeltryk	10 kg/cm²
Vægt tjenstf.	28,3 t
Tender tjenst.	20,7 „
Vand	7,0 „
Kul	3,0 „

Godstogslokomotiver.

74. Litra G. Nr. 77—81, 106—109, 160—173, 601—651.

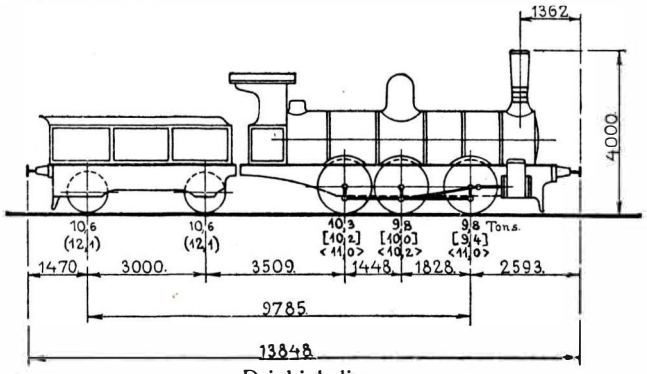

77—81 . 1875 . Esslingen.
106—109 . 1878 . Linden.
160—167 . 1884 . Hartmann.
168—173 . 1888 . Maffei.
601—609 . 1897 . Esslingen.
610—631 . 1899 . Breda.
632—641 . 1901 . „
642—651 . „ . Borsig.

De i [ ] angivne Akseltryk gælder for Nr. 160—173.

De i < > angivne Akseltryk gælder for Nr. 601—651.

De i ( ) angivne Akseltryk gælder for Tendere med 10 t Vand.

Drivhjulsdiam.		1384 mm
Cylinderdiam.		406 „
Slag		560 „
Kedeltryk	Nr. 77—81, 106—109	10 kg/cm²
	„ 160—173, 601—651	12 „ *)
Vægt tjenstf.	Nr. 77—81, 106—109	29,9 t
	„ 160—173	29,6 „
	„ 601—651	32,2 „
Tender tjenstf.	Nr. 77—81, 106—109	20,2 „
	„ 160—166	21,2 „
	„ 167—173, 601—651	24,2 „**)
Vand	Nr. 77—81, 106—109, 160—166	7,0 „
	„ 167—173, 601—651	10,0 „**)
Kul	Nr. 77—81, 106—109	3,0 „
	„ 160—173, 601—651	3,5 „

Overheder med Undtagelse af Nr. 77—81, 106—109, 160—166, 169, 173.

*) Nr. 168, 640, 641 og 645 har endnu 10 kg/cm² Kedeltryk.

**) Tendere Nr. 644, 646 og 650 har endnu Vandrum til 7 t Vand og vejer. tjenstfærdig 21,2 t.

12. Litra H. Nr. 789—800.

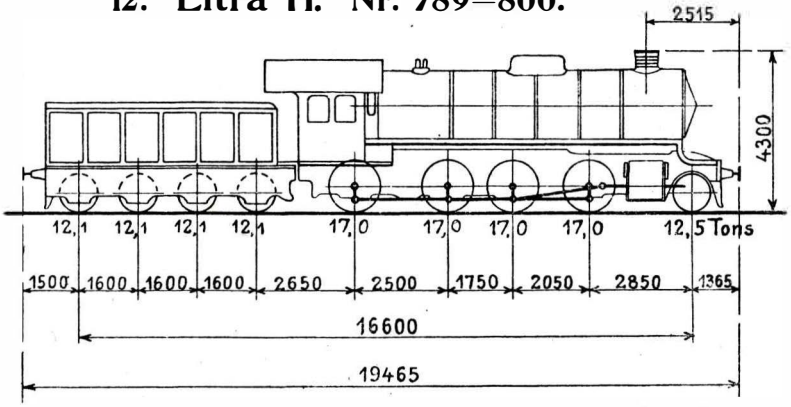

789—798 . 1926 . Frichs.
799—800 . 1923 . Borsig.

Overheder.
789—798 . Trykluftbremse.
„ Vakuumledning og Ejektor.
799—800 . Dampbremse paa Maskine og Vakuumbremse paa Tender.

Drivhjulsdiam.	1404 mm
3 Cylindre Diam.	470 „
Slag	670 „
Kedeltryk	12 kg/cm²
Vægt tjenstf.	78,9 t
Tender tjenstf.	48,4 „
Vand	21,0 „
Kul	6,0 „

Rangerlokomotiver.

2. Litra As. Nr. 201, 204.

201 . 1876 . Esslingen.
204 . 1877 . „

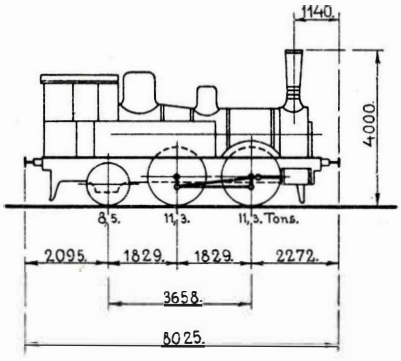

Drivhjulsdiam....	1556 mm
Cylinderdiam.	380 „
Slag	508 „
Kedeltryk	9 kg/cm²
Vægt tjenstf.....	31,1 t
Vand	2,6 „
Kul	0,7 „

Vakuumledning, Ejektor og Skruebremse.

109. Litra F. Nr. 61—64, 423—427, 436—500, 666—700.

61—64 . 1874 . Hawthorn.
423—425 . 1919 . Frichs.
426—427 . 1920 . „
436—440 . 1920 . Hannover.
441—443 . 1914 . Frichs.
444—446 . 1913 . „
447—452 . 1912 . Tubize.
453—456 . 1910 . Linden.
457—470 . 1909 . Borsig.
471—475 . 1903 . Henschel.
476—480 . 1901 . Hüttemeier.
481—485 . „ . Linden.
486—490 . 1900 . Breda.
491—493 . 1898 . Esslingen.
494—500 . 1899 . „
666—675 . 1923 . Frichs.
676—685 . 1922 . „
686—695 . 1920 . „
696—700 . 1921 . „

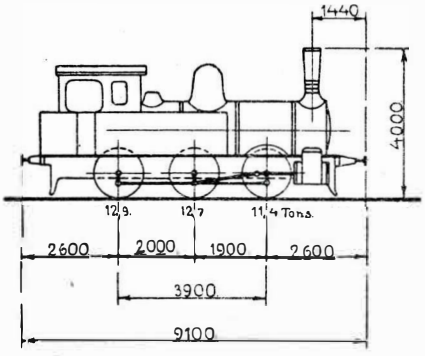

Drivhjulsdiam.....		1252 mm
Cylinder-diam.	Nr. 61—64	380 „
	de øvrige	406 „
Slag		560 „
Kedeltryk	Nr. 61—64	8,5 kg/cm²
	de øvrige	12 „
Vægt tjenstf.	Nr. 61—64	30,6 t
	de øvrige	37,0 „
Vand.....	Nr. 61—64	2,0 „
	de øvrige	3,5 „
Kul	Nr. 61—64	0,5 „
	de øvrige	1,5 „

Dampbremse.
Skruebremse undtagen Nr. 61—64.
Nr. 423—425, 427, 436, 437, 440, 441, 475, 480, 483, 487, 489, 490, 492, 494—496, 694, 695, 699, 700 har desuden Vakuumledning og Ejektor.

Rangerlokomotiver.

8. Litra F. Nr. 428—435.

428. 1918. Wintherthur.
429—435. 1919. do.

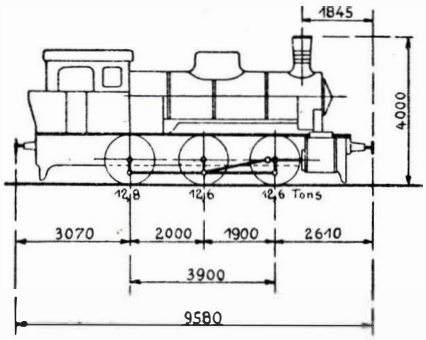

Drivhjulsdiam.	1252 mm
Cylinderdiam.	406 „
Slag	610 „
Kedeltryk	12 kg/cm²
Vægt tjenstf.	38,0 t
Vand	3,5 „
Kul	1,5 „

Damp- og Skruebremse.
Vakuumledning og Ejektor.
Overheder.

61. Litra Hs. Nr. 362—422.

362—363. 1888. Hartmann.
364. 1874. Esslingen.
365. 1876. „
366. 1880. „
367—368. 1883. „
369—370. 1884. „
371—373. 1890. „
374—377. 1893. Hartmann.
378—384. 1894. Neilson.
385—391. 1895. Hartmann.
392—399. 1898. Maffei.
400—405. 1899. Breda.
406—411. 1900. „
412—413. „ . Hiittemeier.
414—415. 1901. Maribo.
416—422. 1902. Henschel.

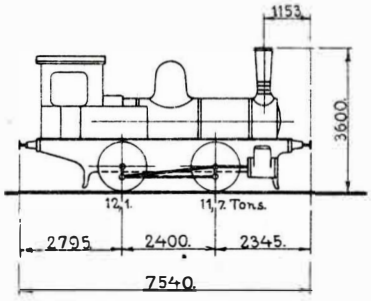

Drivhjulsdiam.		1106 mm
Cylinderdiam.		330 „
Slag		508 „
Kedeltryk	Nr. 362—377	9 kg/cm²
	„ 378—422	10 „
Vægt tjenstf.		23,8 t
Vand		2,4 „
Kul		0,5 „

Damp- og Skruebremse.
Nr. 386, 388, 391, 395 har desuden Vakuumledning og Ejektor.

Rangerlokomotiver.

6. Litra KJ. Nr. 69—72, 75—79.

1874. Hawthorn.
75. Ombygget 1883. Aarhus.
69, 72, 76 Ombyggede 1884. „
70, 71 „ 1885. „

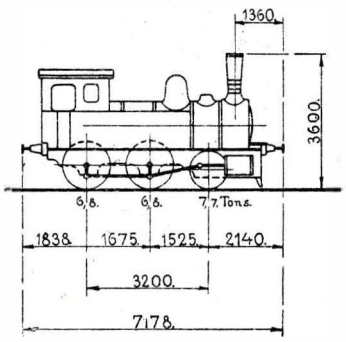

Dampbremse.

Drivhjulsdiam.	1252 mm
Cylinder-diam. Nr. 69, 72, 74	279 „
Cylinder-diam. de øvrige	305 „
Slag	508 „
Kedeltryk	8,5 kg/cm²
Vægt tjenstf.	21,3 t
Vand	1,9 „
Kul	0,2 „

Litra L. Nr. 67.

1877. Linden.
Ombygget 1907. Aarhus.

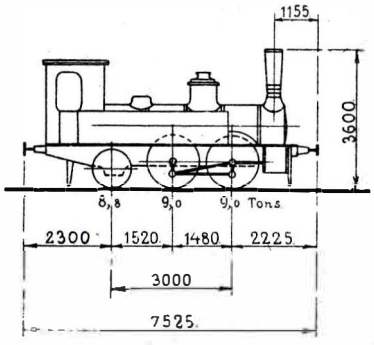

Damp- og Skruebremse.

Drivhjulsdiam.	1384 mm
Cylinderdiam.	305 „
Slag	508 „
Kedeltryk	8,5 kg/cm²
Vægt tjenstf.	26,8 t
Vand	3,0 „
Kul	0,7 „

3. Litra Ls. Nr. 296—298.

1891. Cockerill.
296, 297. Ombyggede 1908. Aarhus.
298. Ombygget 1907. „

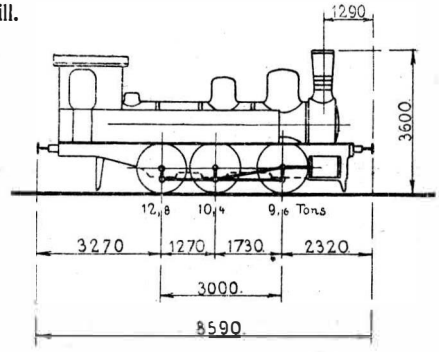

Dampbremse.

Drivhjulsdiam.	1190 mm
Cylinderdiam.	360 „
Slag	540 „
Kedeltryk	10 kg/cm²
Vægt tjenstf.	32,8 t
Vand	3,3 „
Kul	1,2 „

Rangerlokomotiver.
Litra Ms. Nr. 361.

1892 . Cockerill.

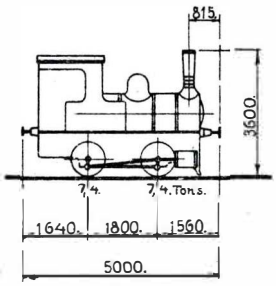

Skruebremse.

Drivhjulsdiam.....	934 mm
Cyllnderdiam.....	280 „
Slag.....	360 „
Kedeltryk.....	10 kg/cm²
Vægt tjenstf.....	14,8 t
Vand	1,6 „
Kul.....	0,5 „

8. Litra N. Nr. 101, 182—188.

101 . 1877 . Maffei.
182—185 . 1886 . Esslingen.
186—188 . 1898 . „

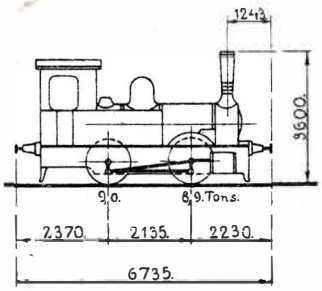

Drivhjulsdiam.....		1252 mm
Cylinderdiam.....		305 „
Slag		508 „
Kedeltryk.....		10 kg/cm²
Vægt tjenstf.	Nr. 101	16,0 t
	„182—185	17,9 „
Vand		1,4 „
Kul		0,35 „

101, 182—185 . Skruebremse.
186—188 . Vakuum- og Skruebremse.

4. Litra T. Nr. 357—360.

1906 . Cockerill.
Købte af Statsbanerne 1909.

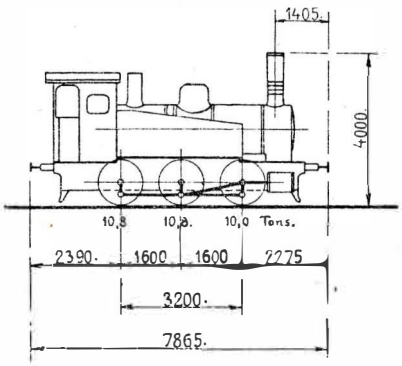

Vakuum- og Skruebremse.

Drivhjulsdiam.....	1190 mm
Cylinderdiam.....	350 „
Slag.....	500 „
Kedeltryk.....	10 kg/cm²
Vægt tjenstf.....	31,6 t
Vand	3,0 „
Kul.....	0,8 „

B. Motorlokomotiver.

Nedenstaaende Forkortelser er i Teksten anvendte til Betegnelse af Motorlokomotivernes Fabrikationssteder:

Scandia . . . . . Vognfabriken „Scandia", Randers.

Dieselelektriske Lokomotiver.

6. Litra M.T. Nr. 101—106.

Værkstedsomraade: { Kh. 4. Nr. 101—104.
Ar. 2. „ 105—106

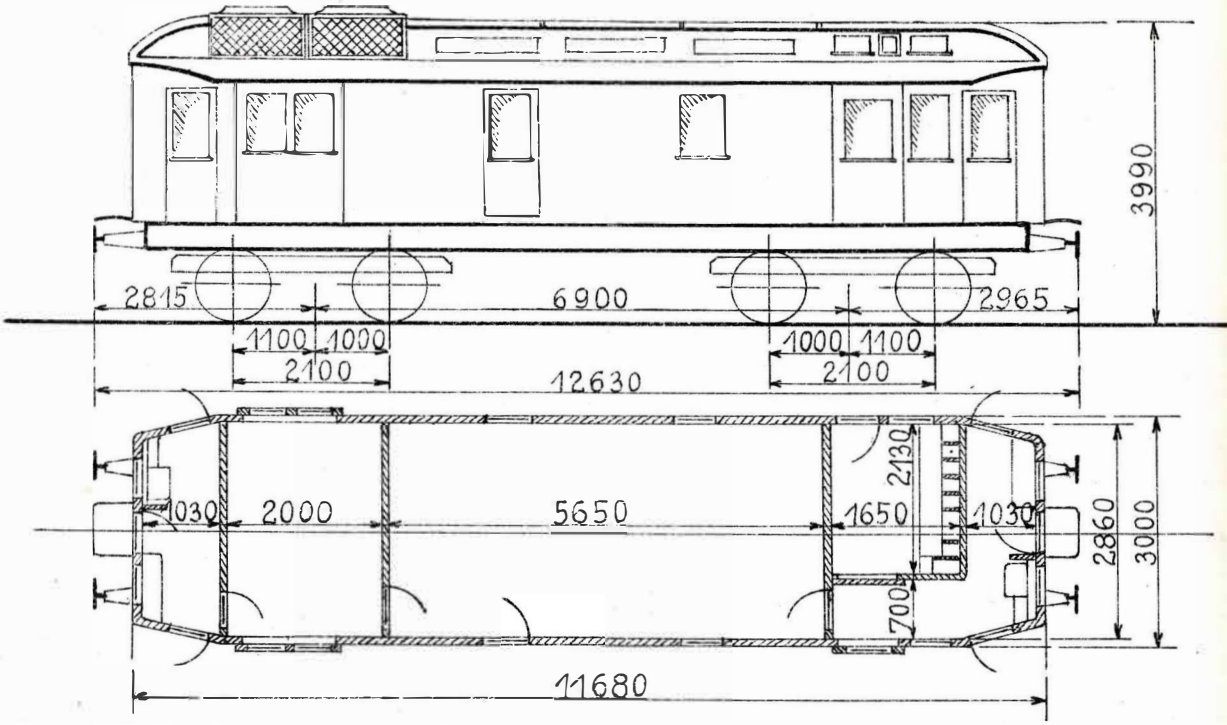

1927. Scandia.

Dieselmotor.
Trykluftbremse.
Vægtstangsbremse.
Dynamo Spænding 65 Volt til Togbelysning.
Særligt Varmeapparat.

Last 2000 kg i Jernbanerum.
„ 1000 „ - Postrum.
Tara ca. 44000 kg.

Rangertraktorer.

7. Traktor. Nr. 1—5, 7—8.

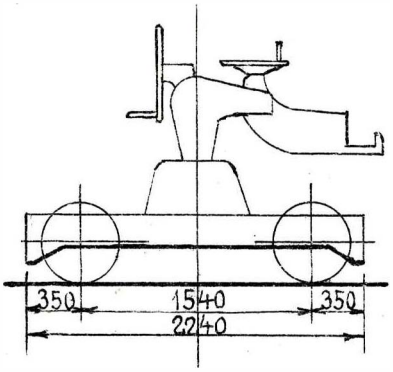

1. 1924. Villefranche sur Saone. Benzinmotor 35 HK. Tara ca. 3400 kg.
2—5. 1925. Dieppe.
7—8. 1926. „

7. Traktor. Nr. 11—17.

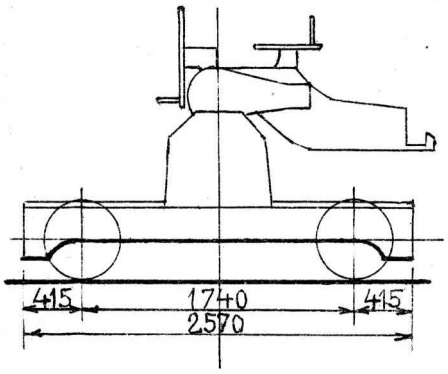

1927. Dieppe. Benzinmotor 50 HK. Tara ca. 3900 kg.

Traktor. Nr. 21.

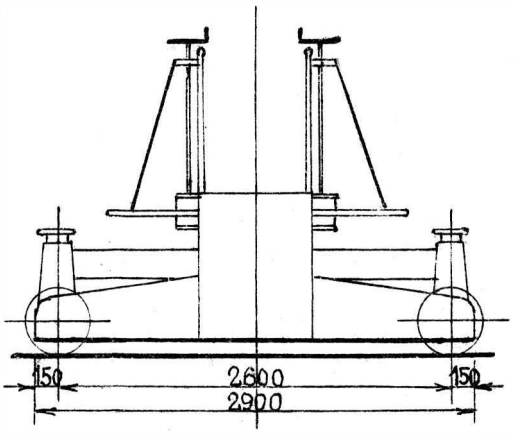

1928. Breuer, Höchst a/M. Benzinmotor 40 HK. Tara ca. 3200 kg.

C. Motorvogne.

Nedenstaaende Forkortelser er i Teksten anvendte til Betegnelse af Motorvognenes Fabrikationssteder:

Frichs. . . . . A/S Frichs Maskinfabrik & Kedelsmedie, Aarhus.
Odense. . . . . De forenede Automobilfabriker, Odense.

Benzin-Motorvogne.

3. Litra MA Nr. 1—3.

Værkstedsomraade: Kh.

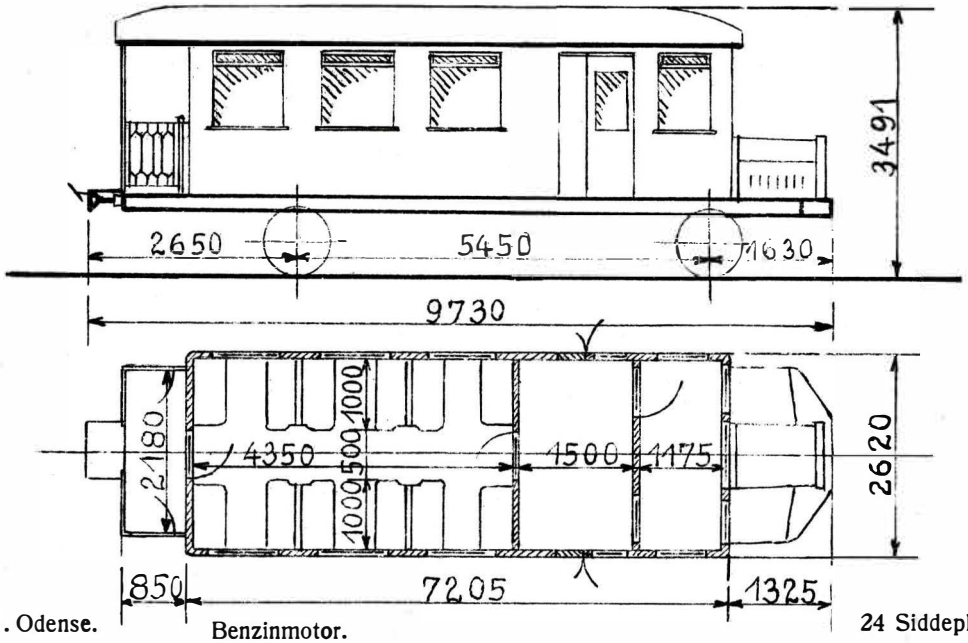

1925. Odense.

Benzinmotor.
Trykluftbremse.
Vægtstangsbremse.
Dynamo Spænding 12 Volt til Vognens Egenbelysning.
Særligt Varmeapparat.

24 Siddepl. III Kl.
Tara ca. 11000 kg.

2. Litra MC Nr. 21—22.

Værkstedsomraade: Ar.

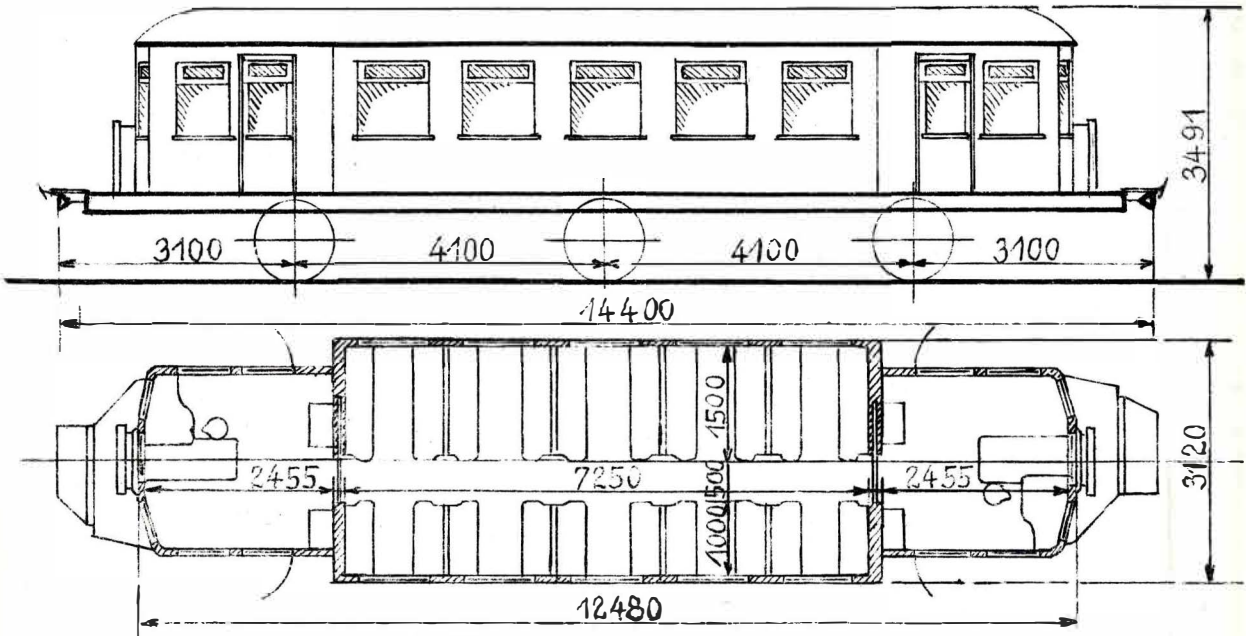

1926. Odense.

Benzinmotor.
Trykluftbremse.
Vægtstangsbremse.
Dynamo Spænding 12 Volt til Vognens Egenbelysning.
Særligt Varmeapparat.

50 Siddepl. III Kl.
Tara ca. 19300 kg.

Benzin-Motorvogne.

17. Litra M$_2$ Nr. 31—47.

Værkstedsomraade: { Kh. 4. Nr. 31—34.
Ar. 8. „ 35—37, 39, 41, 43, 45, 47.
Ng. 5. „ 38, 40, 42, 44, 46.

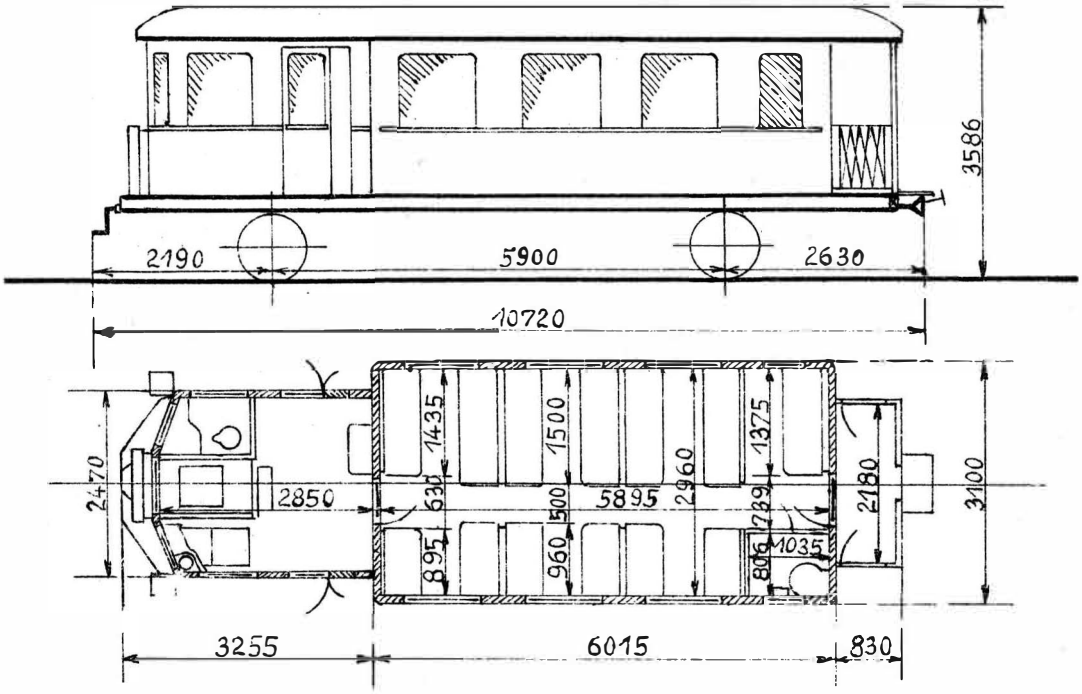

31—35, 37, 39, 41	1927. Odense.	Benzinmotor.	33 Siddepl. III Kl.
36, 38, 40, 42—47	1928. „	Trykluftbremse.	Tara ca. 13500 kg.
		Vægtstangsbremse.	
		Dynamo Spænding 12 Volt til Vognens Egenbelysning.	
		Særligt Varmeapparat.	

Dieselelektriske Motorvogne.

2. Litra M_R Nr. 201—202. -203-204.

Værkstedsområde: { Kbh. I. Nr. 201. -
Ar. I. „ 202. -203-204.

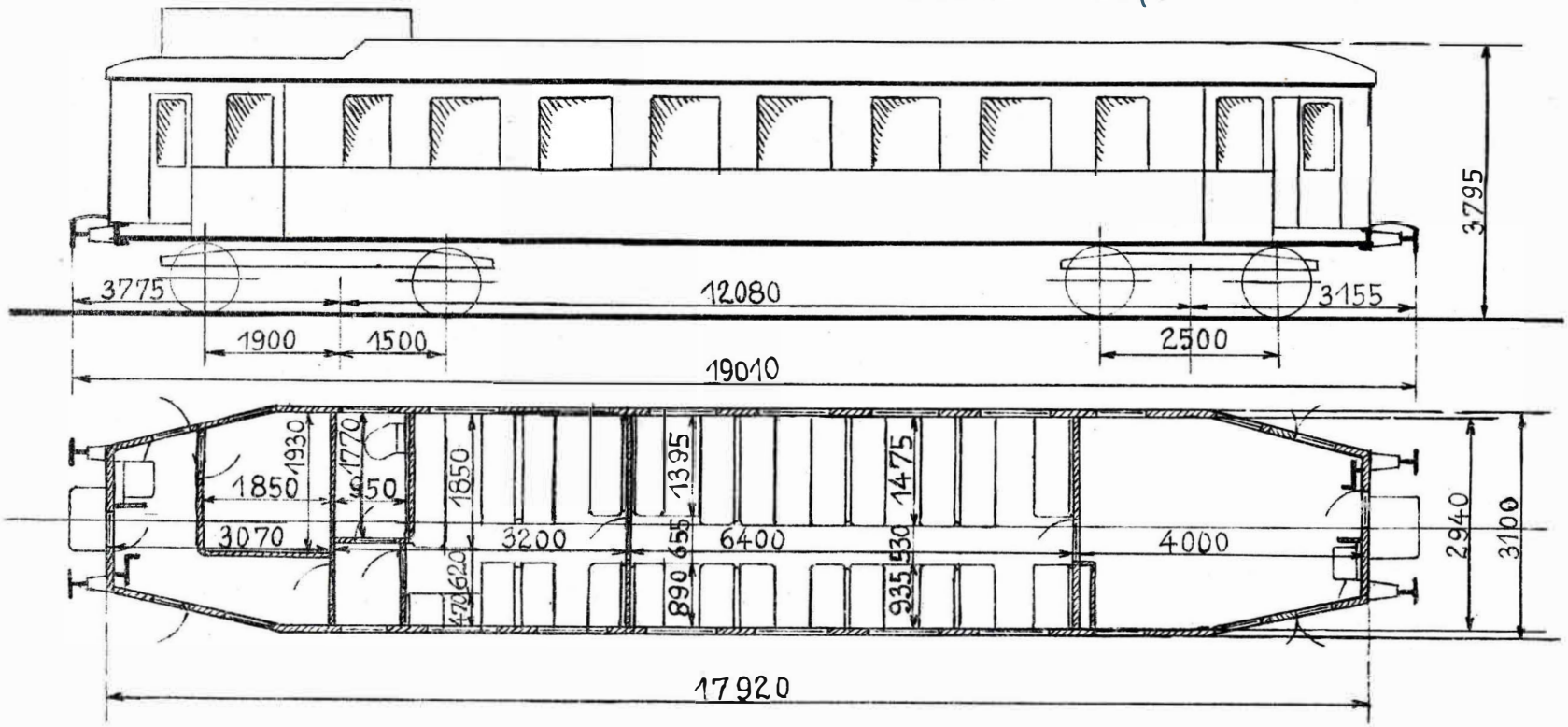

1928. Frichs.

Dieselmotor.
Trykluftbremse.
Vægtstangsbremse.
Dynamo Spænding 65 Volt til Togbelysning.
Særligt Varmeapparat.

60 Siddepl. III Kl.
Tara ca. 42000 kg.

D. Vogne.

Nedenstaaende Forkortelser er i Teksten anvendte til Betegnelse af Vognenes Fabrikationssteder:

Aarhus	Jernbanens Værksteder, Aarhus.
Amsterdam	Maatschappi de Atlas, Amsterdam.
Arløf	Aktiebolaget Arløfs Mek. Værksted & Waggonfabrik, Arløf.
Atlas	Aktiebolaget Atlas, Stockholm.
Baume	Baume & Marpent, Haine St. Pierre, Belgien.
Bautzen	Waggon- & Maschinenfabrik A/G vorm. Busch, Bautzen.
Beuchel	Beuchel & Co., Grünberg, Schlesien.
Bremen	Norddeutsche Waggonfabrik, A/G, Bremen.
Breslau	Breslauer Actien-Gesellschaft für Eisenbahn-Wagenbau, Breslau.
Bruchsal	Schnabel & Henning, Bruchsal.
Canada	Canada Works, Birkenhead, England.
Cassel	Wegman & Co., Cassel.
Düsseldorf	Düsseldorfer Eisenbahnbedarf, Düsseldorf.
Elbing	Hambruck, Volbaum & Co., Elbing.
Esslingen	Maschinenfabrik „Esslingen", Esslingen.
Frichs	A/S Frichs Maskinfabrik & Kedelsmedie, Aarhus.
Gloucester	Gloucester Waggon Co., Gloucester.
Goerlitz	Actien-Gesellschaft für Fabrikation von Eisenbahnmaterial zu Goerlitz.
Gotha	Gothaer Waggonfabrik, A. G., Gotha.
Güstrow	Mecklenburgische Waggonfabrik, Güstrow.
Hannover	Hannoversche Waggonfabrik, Linden.
Järnvägs-verkstäderna	A/B Svenska Järnvägsverkstäderna.
Herbrand	P. Herbrand & Co., Köln—Ehrenfeld.
Kelsterbach	Süddeutsche Waggonfabrik, Kelsterback a/M.
Kitson	Kitson, Leeds.
Kjøbenhavn	Jernbanens Værksteder, Kjøbenhavn.
Kockum	Kockums mekaniska Werkstads Aktiebolag, Malmø.
Lauenstein	Lauensteinsche Wagenbau-Gesellschaft, Hamborg.
Linden	Hannoversche Maschinenbau Act. Ges., Hannover-Linden.
Linke-Hofmann	Linke-Hofmann Werke, Breslau.
M A N	Maschinenbauanstalt, Augsburg—Nürnberg.
Maribo	Vulcan, Maribo.
Michigan	Michigan Car Co., Detroit.
Midland	Midland Waggon Co., Birmingham.
Mjølner	Aktieselskabet „Mjølner", Vejen.
Neustadt	Johann Albrechts-Werke, Neustadt i Meklenborg.
Prag	Ringhofer, Prag.
Preetz	Heinr. Heine Söhne, Preetz, Holsten.
Randers	Randers Jernbanevognfabrik, Randers.
Scandia	Vognfabriken „Scandia", Randers.
Schumann	Waggon- & Wagenfabrik, Hermann Schumann, Zwickau i S.
Siegen	Siegener Eisenbahnbedarf, A/G, Siegen.
Skabo	Skabo Jernbanevognfabrik, Bygdø pr. Oslo.
Steinfurt	L. Steinfurt, Königsberg.
Strømmen	Strømmens Værksted, Strømmen ved Oslo.
Uerdingen	Waggonfabrik Actien-Gesellschaft, Uerdingen (Rhein).
Wagenbau	Eisenbahn-Wagenbau-Anstalt, Hamborg.
Werdau	Sächsische Waggon-Fabrik, Werdau.
Wismar	Wagenbau A/G, Wismar.
Zwickau	Zwickauer Fahrzeugfabrik vorm. Schumann, A/G, Zwickau i S.
Zypen	V. d. Zypen & Charlier, Köln—Deutz.

Endvidere findes i Billederne følgende Tegn, der angiver, at Vognene er forsynede med:

Vakuumbremse. 

Skruebremse. 





Akkumulatorbatteri. 

Samtlige Person-, Post- og Rejsegodsvogne, tilhørende Statsbanerne, undtagen Litra CE og CO, er forsynede med Nødbremsemidler (Konduktørventil, Bremsehane, Luftklap eller Nødbremsegreb). For de Godsvogne samt fremmede Vogne, der er forsynede med Nødbremsemidler, er dette angivet ved Billederne.

Samtlige Person- og Rejsegodsvogne, tilhørende Statsbanerne, er forsynede med elektrisk Belysning. Hvor intet er anført, er Spændingen 65 Volt. For de Vogne, der desuden er forsynede med andre Belysningsmidler, samt for Postvogne og fremmede Vogne er Belysningsmidlerne angivne ved Billederne.

Vogne, der skal kunne løbe i D-Tog i Tyskland, skal være Truckvogne og være forsynede med Trykluftbremse og tyske Slutsignalholdere.

Følgende Vogne opfylder disse Betingelser:

Litra AM Nr. 389—396
„ AN „ 362—366
„ AT „ 261—264
„ BP „ 762—765
Evt 10967-10978

Litra CM Nr. 10282—10286
„ CT „ 1283—1285
„ DG „ 1411—1412
„ DJ „ 1502—1507, 1515
„ DK „ 1998—2000

Litra EJ Nr. 2248—2249
„ EK „ 2250
„ EL „ 2001—2004, 2008—2010

I langsommere Tog i Tyskland kan løbe følgende Vogne, der er forsynede med Trykluftledning og tyske Slutsignalholdere:

Litra EM Nr. 2102—2127, 2129—2200.

Vogne, der skal kunne løbe i Hurtigtog i Sverrig—Norge, skal være Truckvogne og være forsynede med Trykluftbremse, svensk Vakuumkobling, svensk Varmekoblingshane og svenske Slutsignalholdere.

Følgende Vogne opfylder disse Betingelser:

Litra AM Nr. 392—396
„ BP „ 762—765
„ DK „ 1984—1985

Oversigt over Vognenes Litra og Numre.

Nummer	Litra	Nummer	Litra	Nummer	Litra	Nummer	Litra
1—9	S	564—583	CG	1565—1566	EB	4731—4800	JS
11—69	AA	611—621	CH	1568	EC	4838—4882	KA
70—74	CS	622—641	CHA	1601—1613	DEK	4926—5126	KB
75—76	AA	642—655	BP	1621—1622	ED	5160—5359	KC
77—78	CS	664—665	BJ	1630—1656	„	5367—5573	KD
79	AA	680	BJ	1657—1672	EA	5594—5609	„
90—99	CA	693—700	BR	1678—1700	EE	5635—5729	KF
100—105	AD	717—724	CB	1701—1710	DD	5730—5748	KG
121—140	CA	731—748	BL	1726	EG	5750—5759	KH
141—152	AD	762—798	BP	1740—1929	EH	5761—5937	KJ
153—154	CA	799—800	BO	1984—2000	DK	5938—5997	KM
155—156	AD	802—824	AN	2001—2010	EL	5998—6012	KJ
157	CA	825—856	AP	2102—2200	EM	6013—6027	KK
158—162	AD	857—885	BN	2248—2249	EJ	6028—6057	KL
163—260	CA	886—900	CA	2250	EK	6676—7228	PC
261—264	AT	901—969	CB	2251—2252	GC	7621—7702	PH
281—286	AS	981—995	CH	2253—2256	GA	7703—7738	PHR
300—341	AD	996—1000	CB	2257—2269	GB	7739—7753	PH
342—344	CA	1012—1018	„	2287—2294	„	8104—8157	TA
345	AB	1024	„	2312—2339	HA	8163—8183	TB
346	CA	1087—1282	„	2352—2550	HB	8237—8260	TC
347	AB	1283—1285	CT	2601—2670	HC	8433—8500	TDR
348	CA	1300—1301	CJ	2671—2720	EF	8501—8750	TD
349	AB	1302—1345	CE	2804—3096	QA	8881—8900	TE
350—351	CA	1351—1354	CH	3101—3511	QB	8901—8955	TG
352	AB	1361—1390	„	3512—3838	QD	9681—9710	PK
353	CA	1395—1407	DA	3839—3963	QF	9711—9716	PS
354—355	AB	1411—1412	DG	3979—4000	JF	10001—10080	CK
356—357	CA	1418—1421	DH	4101—4135	JD	10081—10093	CKK
362—380	AN	1422—1428	DB	4138—4259	JC	10111—10200	CF
381—387	AP	1429—1434	DD	4261—4380	JD	10201—10223	CL
389—396	AM	1435—1448	DB	4391—4430	„	10226—10300	CM
419—420	BD	1453—1482	DC	4431—4450	JE	10301—10320	CJA
421—450	AN	1488—1495	„	4451—4460	JR	10321—10370	CJ
452—511	CB	1496—1515	DJ	4461—4480	JK	10401—10405	BE
512—516	CH	1518—1530	DE	4481—4494	JL	10445—10500	CO
520—521	CB	1533—1540	DF	4495—4530	JM	10501—10508	CP
522—563	BF	1541—1562	EA	4531—4722	JK	10566—10600	BB

Nummer	Litra	Nummer	Litra	Nummer	Litra	Nummer	Litra
10601 – 10650	BC	14020 – 14080	PFR	20061 – 20200	JVK	34571 – 34620	QEB
10725 – 10876	CC	15081 – 16619	PF	20201 – 20313	JV	35001 – 35857	QF
10903 – 11000	CM	16620 – 16739	PJS	31959 – 32213	QH	35858 – 35927	QFB
11001 – 11084	CN	16740 – 17204	PJ	32214 – 32838	QHL	35928 – 35967	QF
11201 – 11252	CD	19710 – 19799	JG	32839 – 32913	QD	35968 – 36467	QR
12001 – 12002	FA	19800 – 20000	JGK	32914 – 33603	QDL	36468 – 36667	QRB
12021 – 12022	FB	20001 – 20037	JVK	33604 – 34000	QD		
12031 – 12032	FD	20038	JVO	34001 – 34080	QEL		
12101 – 12110	FC	20039 – 20059	JVK	34081 – 34280	QEB		
13785 – 14019	PJR	20060	JVO	34281 – 34570	QF		

Litra S. Nr. 1.

Værkstedsomraade: Kh.

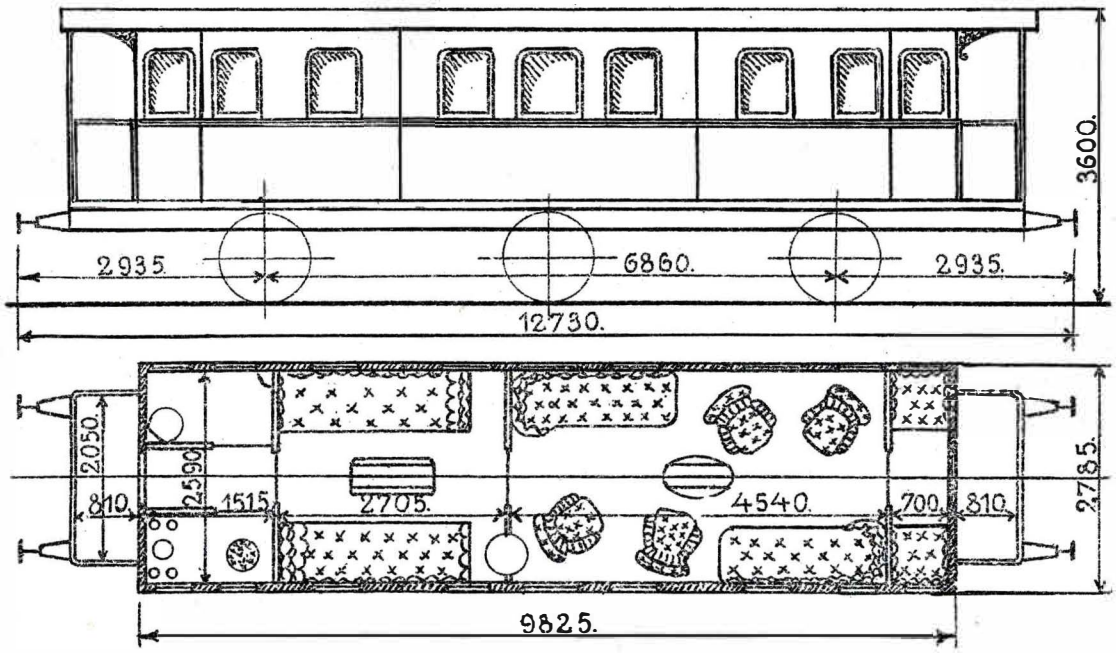

1871. Lauenstein.

Vakuumledning.
Højtryksvarmeapparater.

14 Siddepl.
Tara ca. 17800 kg.

Litra S. Nr. 2.

Værkstedsomraade: Ar.

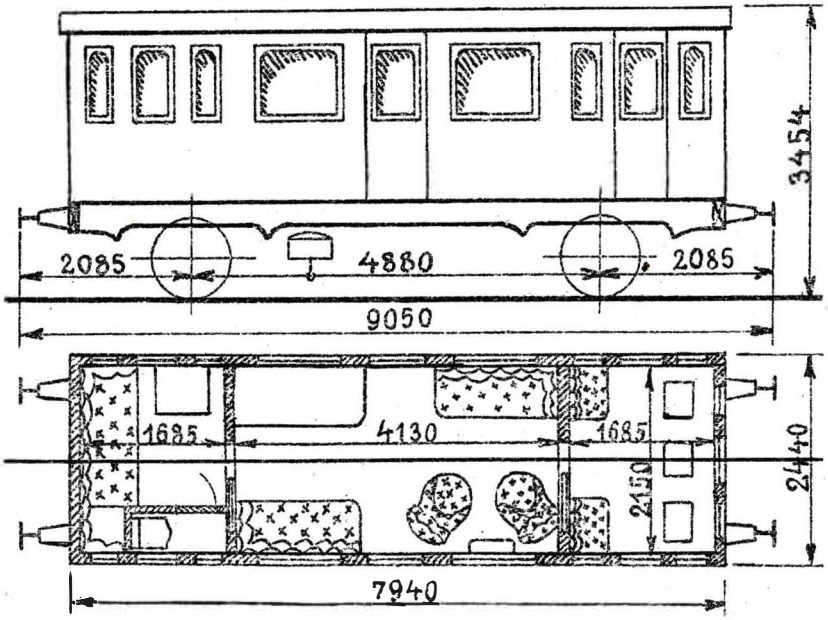

Ubekendt.
Ombygget 1904. Kjøbenhavn.

Vakuumbremse.
Olielamper.
Højtryksvarmeapparater.
Hastighedsmaaler.

12 Siddepl.
Tara ca. 11000 kg.

Litra S. Nr. 3.

Værkstedsomraade: Ar.

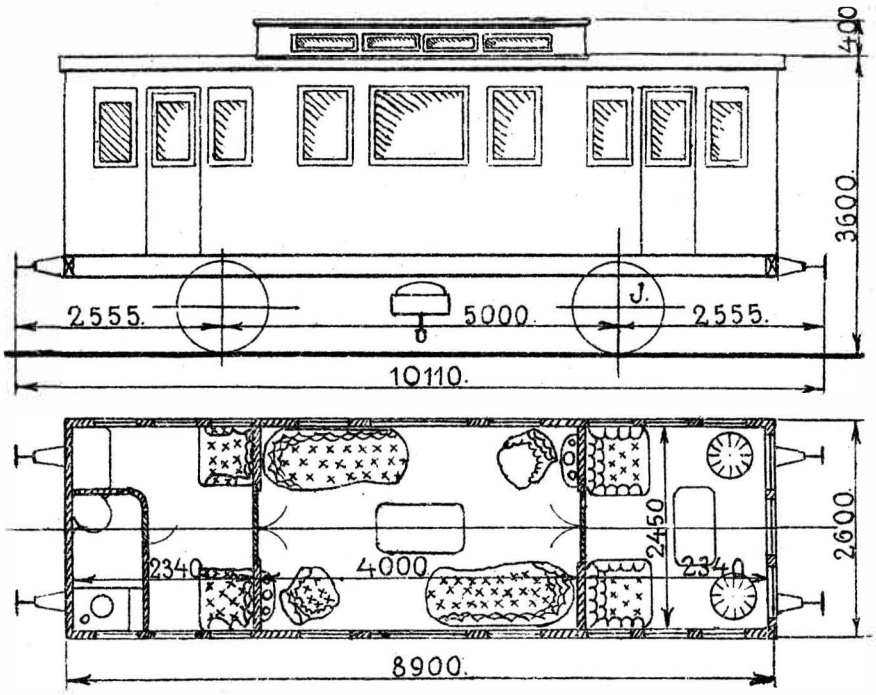

1879. Breslau.

Vakuumbremse.
Gasbelysning, System Dalèn.
Højtryksvarmeapparater.

12 Siddepl.
Tara ca. 12500 kg.

Litra S. Nr. 4.

Værkstedsomraade: Kh.

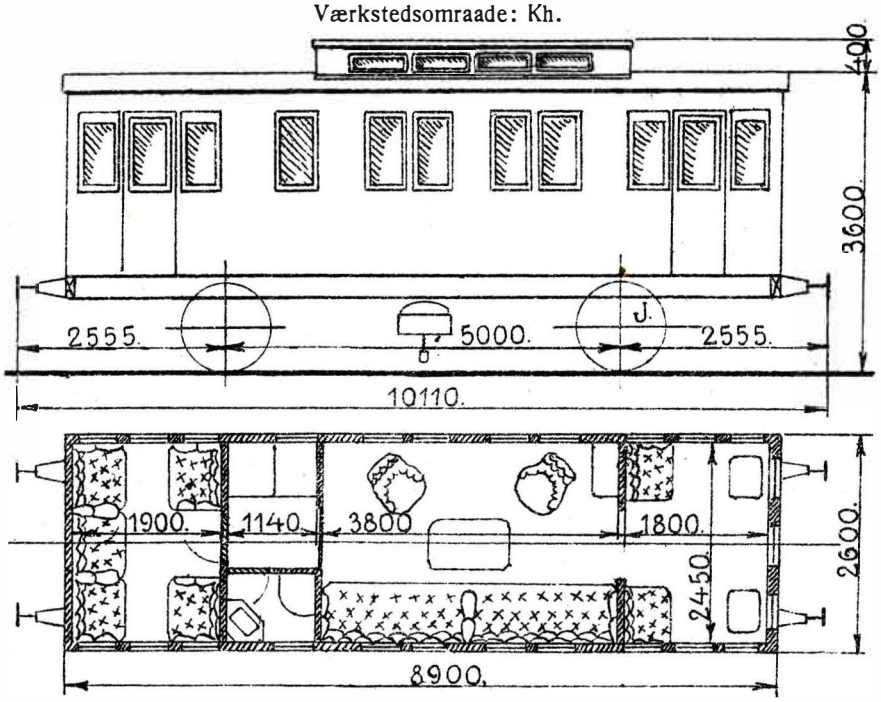

1887. Breslau.

Vakuumbremse.
Højtryksvarmeapparater.
Hastighedsmaaler.

12 Siddepl.
Tara ca. 12000 kg.

Litra S. Nr. 5.

Værkstedsomraade: Kh.

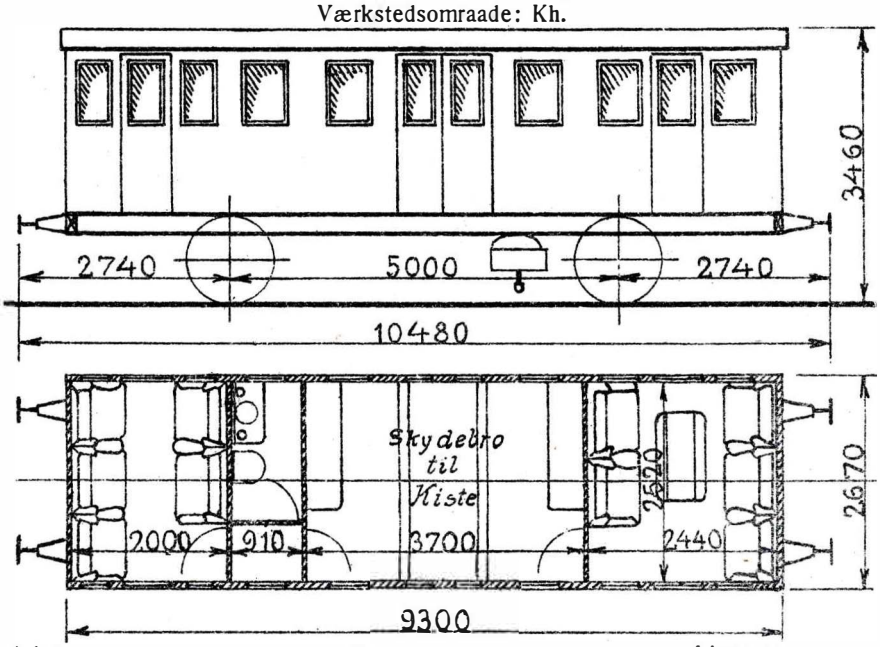

1885. Atlas.
Ombygget 1905. Kjøbenhavn.

Vakuumbremse.
Trykluftledning.
Kapellet Stearinlys.
Kupéerne Olielamper.

Ligvogn.
10 Siddepl. i Kupéerne.
Tara ca. 14000 kg.

Dynamo (System Pintsch) Spænding 24 Volt til Vognens Egenbelysning.
Højtryksvarmeapparater.

Litra S. Nr. 6.

Værkstedsomraade: Kh.

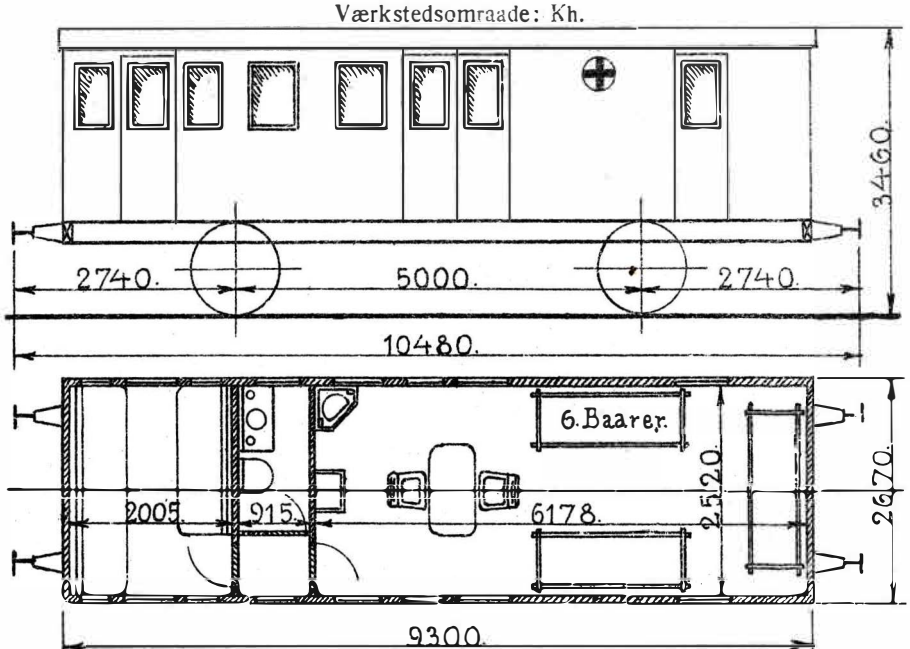

1885. Atlas.
Ombygget 1898. Kjøbenhavn.

Vakuumledning.
Trykluftledning.
Olielamper.
Højtyksvarmeapparater.

Sygevogn.
5 Siddepl. i Kupéen.
Tara ca. 12000 kg.

I Vognen findes en Seng til Befordring af enkelte Personer.

Litra S. Nr. 7.

Værkstedsomraade: Kh.

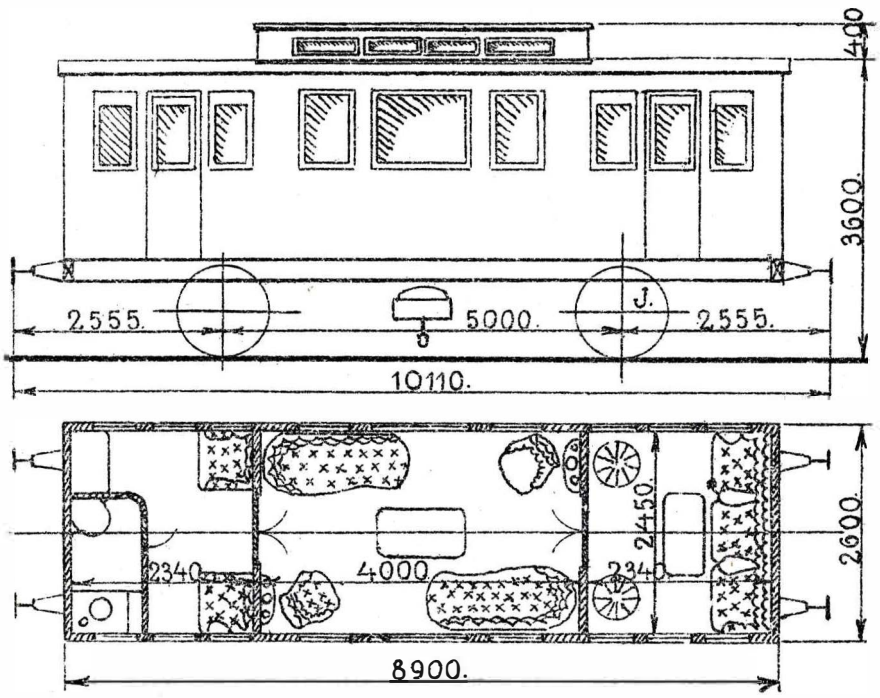

1886. Skabo.

Vakuumbremse.
Gasbelysning, System Dalèn.
Højtryksvarmeapparater.

12 Siddepl.
Tara ca. 12700 kg.

Litra S. Nr. 8.

Værkstedsområde: Kh.

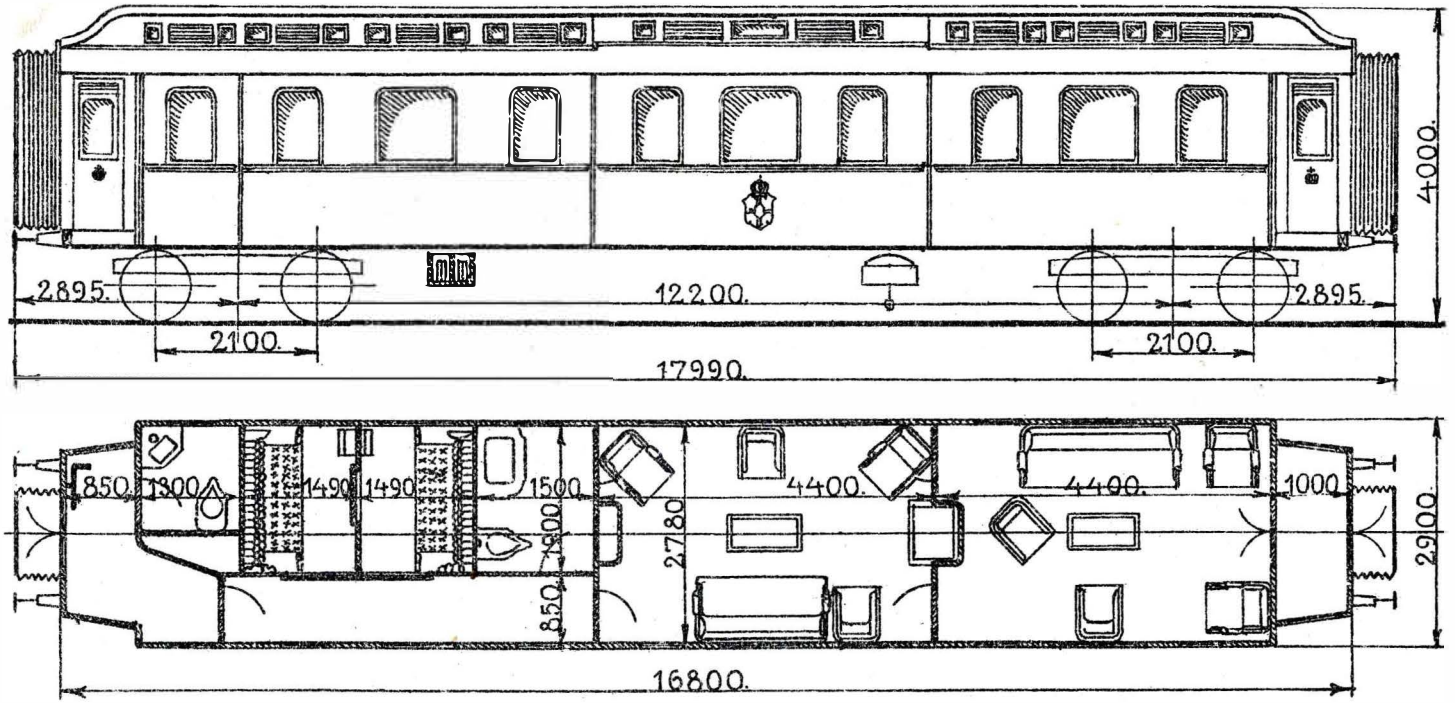

1900. Skandia.

Vakuumbremse.
Trykluftbremse.
Skruebremse.
Dynamo (System Rosenberg) til Togbelysning.
Enkelt-Batteri til Togbelysning.
Højtryksvarmeapparater.
Tyske Slutsignalholdere.
Varmtvandsbeholder.
Vandklosetter.
Elektriske Ringeapparater.
Hastighedsmaaler.

Til Brug ved Natrejser afskildres den midterste Salon ved Hjælp af en spansk Væg, og der anbringes en Seng i samme; disse Dele opbevares i Rejsegodsvogn Litra Ek Nr. 2250.

Kongevogn
Tara ca. 37800 kg.

S.

Litra S. Nr. 9.

Værkstedsomraade: Kh.

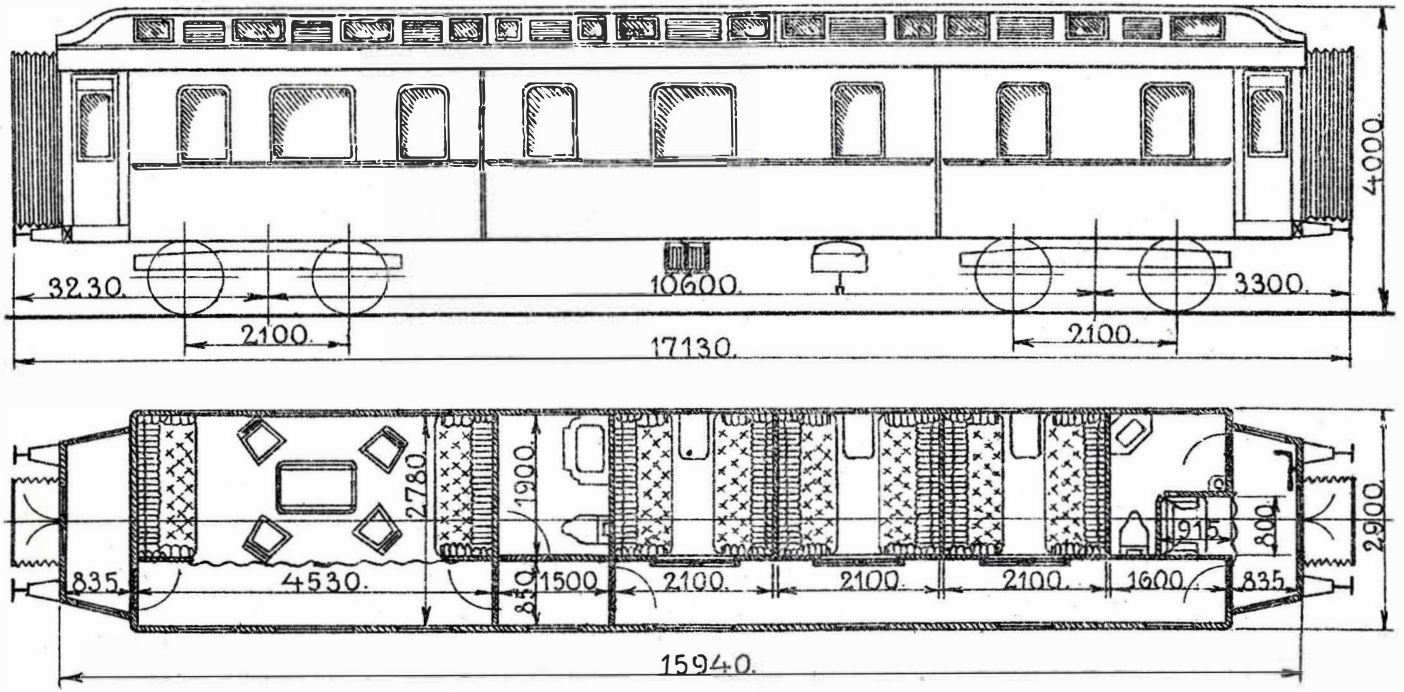

1902. Scandia.

Vakuumbremse.
Trykluftbremse.
Skruebremse.
Enkelt-Batteri til Vognens Egenbelysning.
Batteriet kan belyse Vognen i 18 Timer.
Lampetter med Stearinlys.
Højtryksvarmeapparater.

Tyske Slutsignalholdere.
Varmtvandsbeholder.
Vandklosetter.
Elektriske Ringeapparater.
Elektrisk Kogeapparat.

20 Siddepl.
16 Sovepl. (Senge).
Tara ca. 31500 kg.

9. Litra AA. Nr. 11–19.

Værkstedsomraade: Kh.

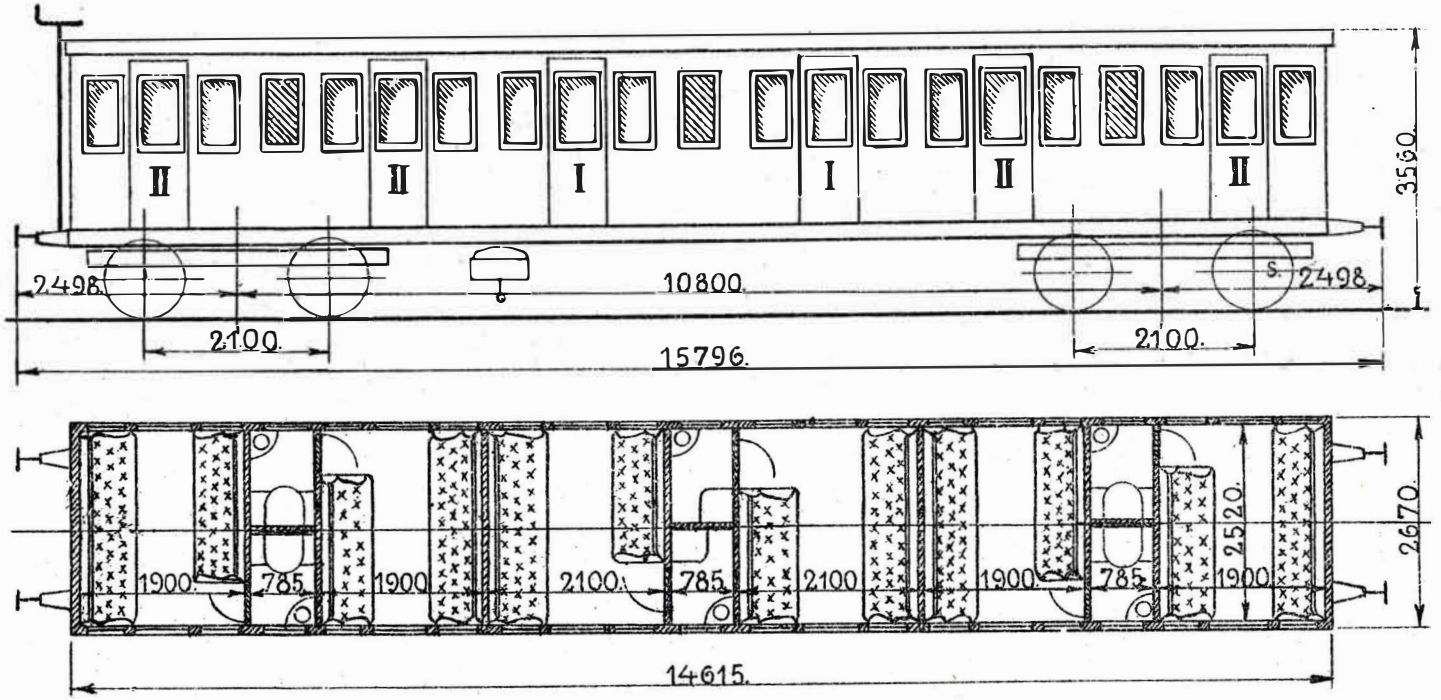

1892. Scandia.

Vakuumbremse.
Rangerskruebremse.
Højtryksvarmeapparater.

Faste Sæder.
10 Siddepl. I Kl.
28 „ II „
Tara ca. 27200 kg.

Nr. 11 er indrettet til Forsøgsvogn for Maskinafdelingen.

51. Litra AA. Nr. 21—47, 49—69, 75—~~76~~, 79.

Værkstedsomraade: { Kh. 17. Nr. 41—47, 49—55, 75, 76, 79.
Ar. 34. „ 21—40, 56—69.

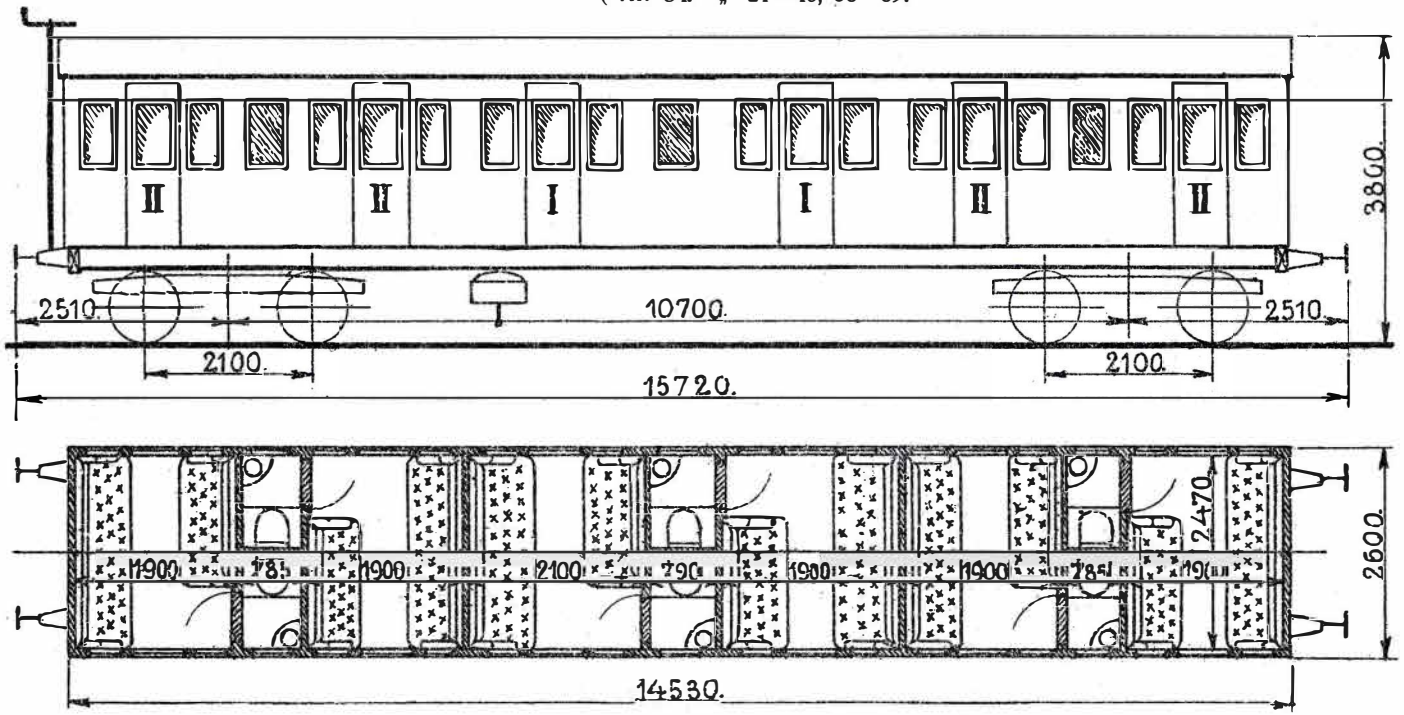

21—23. 1894. Skabo.	47. 1900. Scandia.	Vakuumbremse.	Faste Sæder.
24—27. 1896. Breslau.	49—52. 1901. „	Rangerskruebremse.	10 Siddepl. I Kl.
28. 1897. Scandia.	53—65. 1902. „	60—63, 65—79 Ollelamper.	28 „ II „
29—35. 1898. Breslau.	66—69. 1904. „	Højtryksvarmeapparater.	Tara ca. 25300 kg.
36—46. 1899. „	75—79. 1905. „		

6. Litra AB. Nr. 345, 347, 349, 352, 354, 355.

Værkstedsomraade: Kh.

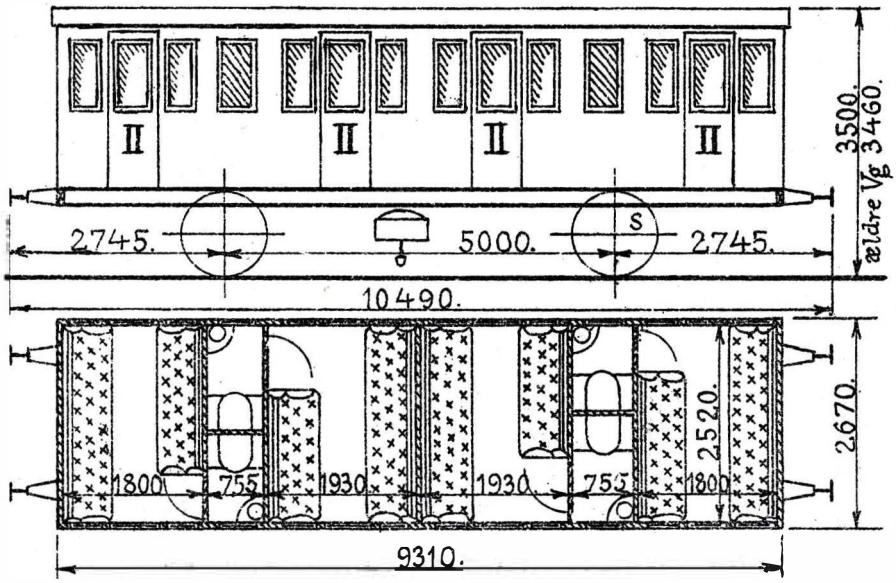

345—347 . 1885 . Atlas.	Vakuumbremse.	Faste Sæder.
349—354 . 1891 . Scandia.	Højtryksvarmeapparater.	28 Siddepl. II Kl.
355 . 1888 . „		Tara ca. 14000 kg.

66. Litra AD. Nr. 100—105, 141—149, 151, 152, 155, 156, 158—162, 300—341.

Værkstedsomraade: { Kh. 19. Nr. 155, 158, 159, 161, 162, 300, 302—309, 311—315.
Ar. 47. „ 100—105, 141—149, 151, 152, 156, 160, 301, 310, 316—341.

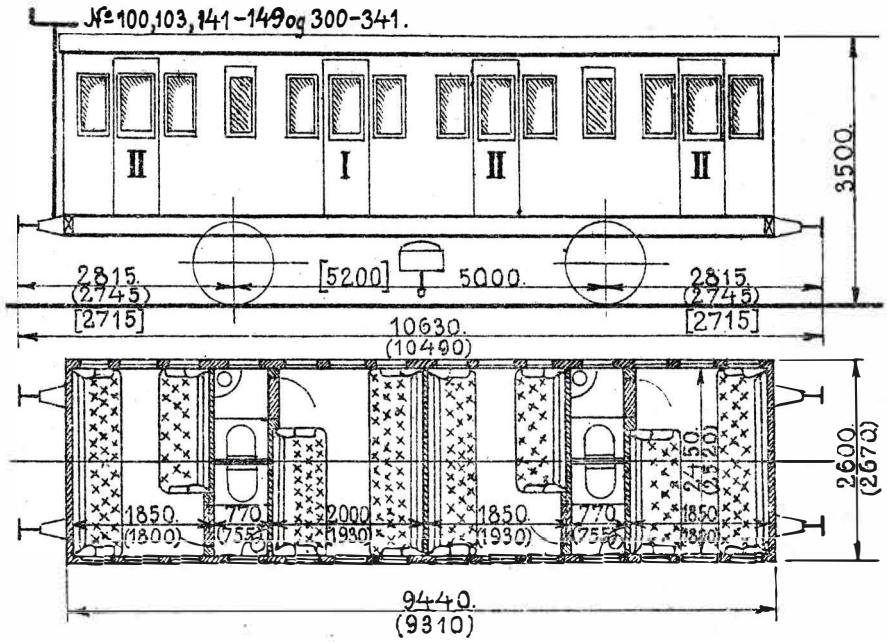

100—105 . 1885 . Scandia.
141—149 . 1887 . „
151—156 . 1888 . „
158—161 . 1886 . Breslau.
162 . 1885 . Atlas.
300 . 1898 . Scandia.
301—305 . 1896 . „
306—315 . 1897 . „
316—325 . 1898 . „
326—331 . 1899 . „
332—341 . 1901 . „

Vakuumbremse.
100, 103, 141—149 og 300—341 } Rangerskruebremse.
302—320 Olielamper.
Højtryksvarmeapparater.
Maalene i ( ) gælder for 151—162.
i [ ] „ „ 300, 316—341.

Faste Sæder.
28 Siddepl. II Kl.
100—105 . Tara ca. 12500 kg.
141—149 . „ „ 12500 „
151—162 . „ „ 14000 „
300—341 . „ „ 13200 „

8. Litra AM. Nr. 389—396.

Værkstedsomraade: Kh.

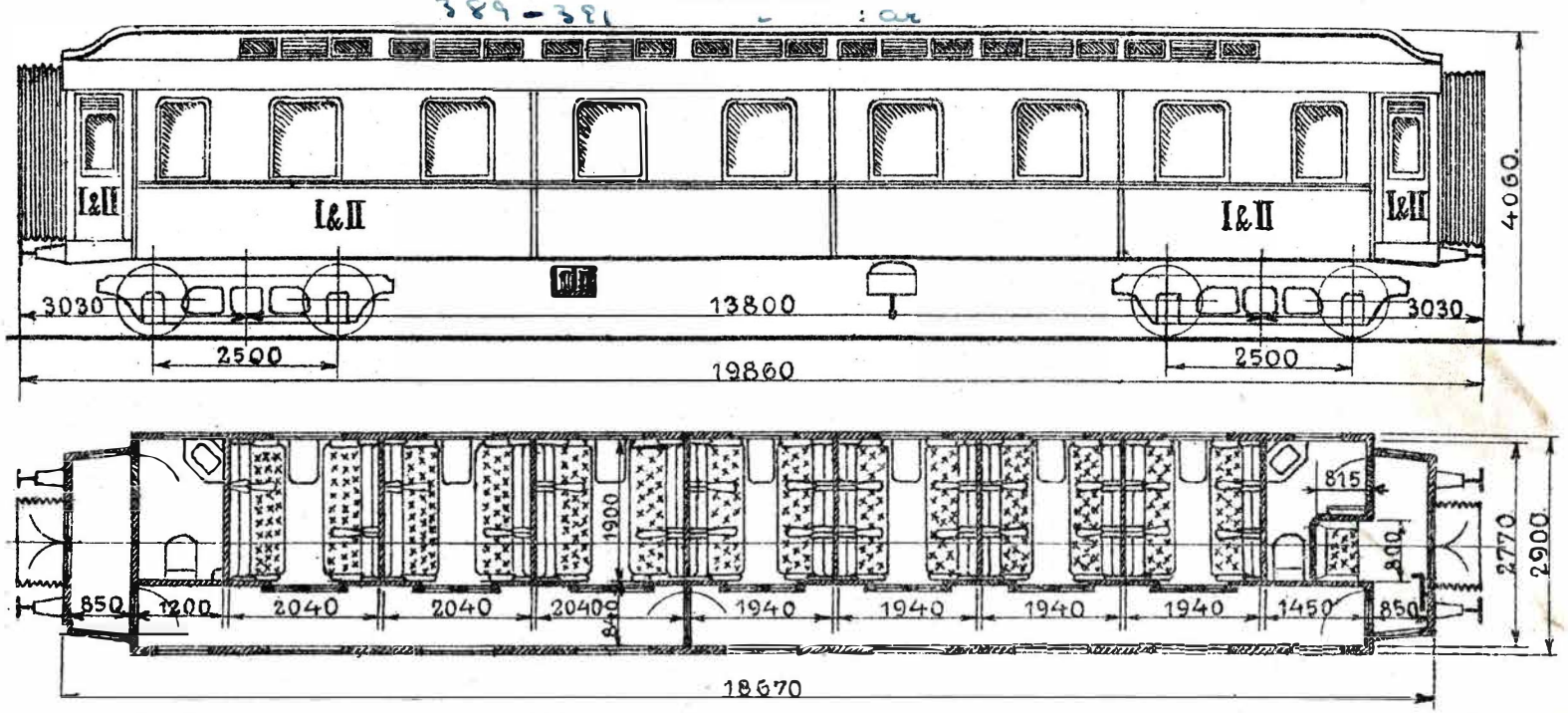

389—391. 1904. Scandia.
392—394. 1903. „
395—396. 1908. „

Vakuumbremse.
Trykluftbremse.
Skruebremse.
Enkelt-Batteri til Vognens Egenbelysning.
Batteriet kan belyse Vognen i 20 Timer.
Lavtryksvarmeapparater, System Westinghouse.
Tyske Slutsignalholdere.
392—396. { Svensk-Dansk Varmekoblingshane.
Svenske Vakuumkoblinger.
Svenske Slutsignalholdere.
Vandklosetter.

Faste Sæder.
12 Siddepl. I Kl.
24 „ II „
Pladsnumre.
Tara ca. 39200 kg.

9. Litra AN. Nr. 372—380.

Værkstedsomraade: { Kh. 7. Nr. 372—378.
Ar. 2. „ 379—380.

store Vinduer og W.C.

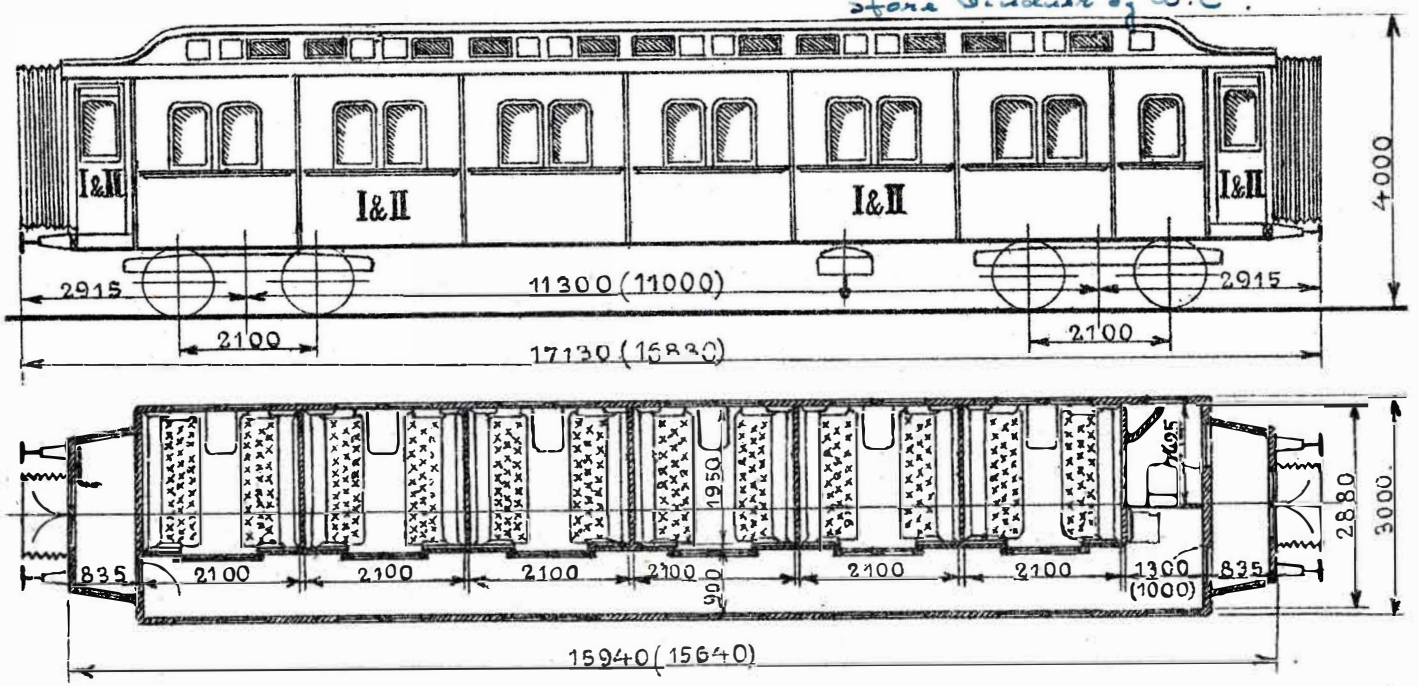

372—373. 1897. Scandia.
374—376. 1900. „
377—380. 1905. „

Vakuumbremse.
372. Trykluftledning.
Skruebremse.
Lavtryksvarmeapparater, System Westinghouse.
380. Vandkloset.
380. Store Vinduer.
Maalene i ( ) gælder for 372—373.

Udtræk-Sæder.
8 Siddepl. I Kl.
24 „ II „
Tara ca. 28600 kg.

30. Litra AN. Nr. 362—371, 425—444.

Værkstedsområde: { Kh. 15. Nr. 369—371, 433—444. 425-447
Ar. 15. „ 362—368, 428—432.

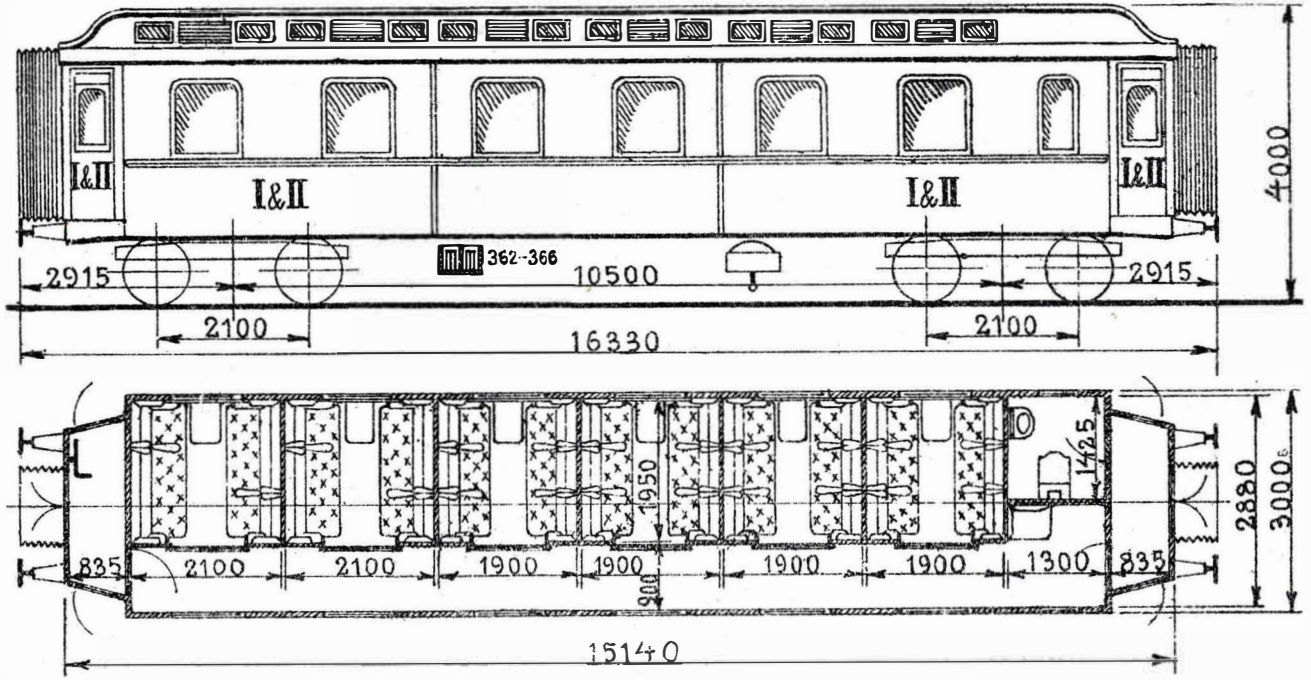

362—371. 1908. Scandia.
425—444. 1909. „

Vakuumbremse.
362—366. Trykluftbremse.
Skruebremse.
362—366 { Enkelt-Batteri til Vognens Egenbelysning.
Batteriet kan belyse Vognen i 22 Timer.
Højttryksvarmeapparater.
Vandkloset.
362—366. Tyske Slutsignalholdere.

Udtræk-Sæder.
8 Siddepl. I Kl.
24 „ II „
Kun 362—366. Armlæn og Ørebakker.
362—366. Pladsnumre.
362—366. Tara ca. 30700 kg.
Øvrige Vogne. „ „ 29000 „

10. Litra AN. Nr. 421—424, 445—450.

Værkstedsomraade: { Kh. 4. Nr. 421—424.
Ar. 6. „ 445—450.

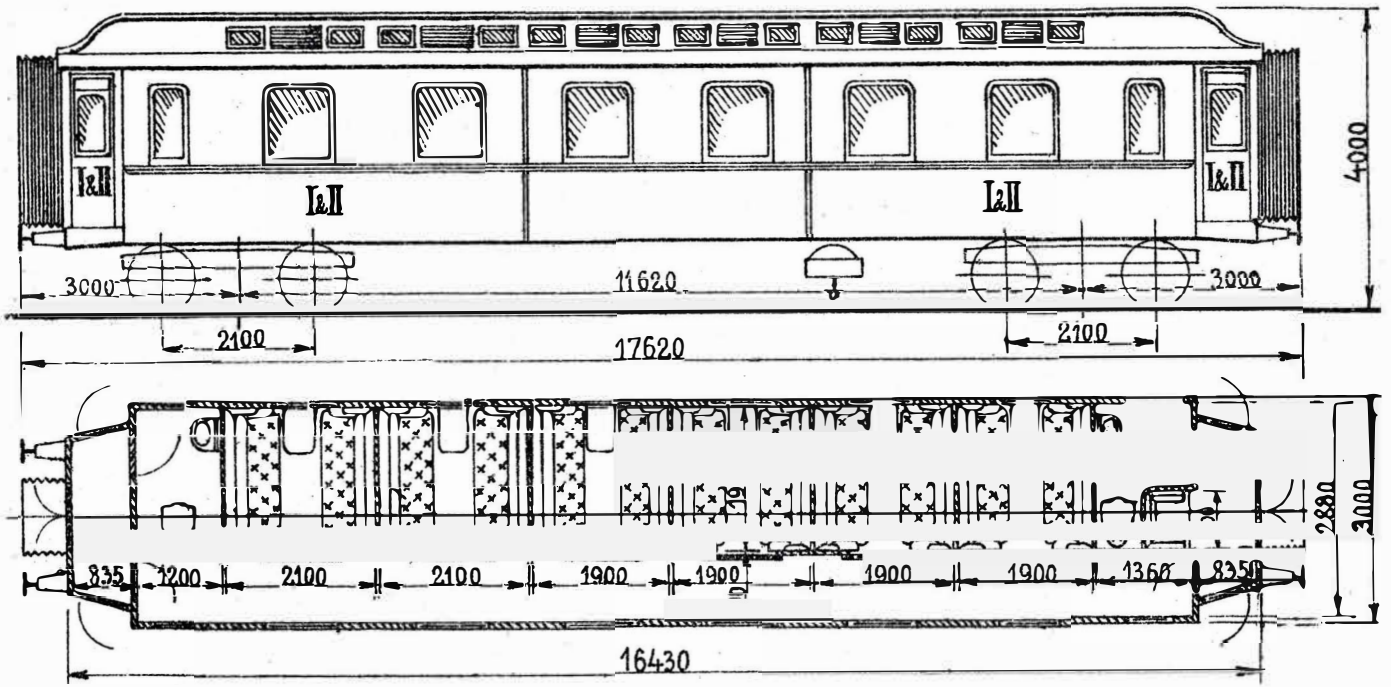

421—424. 1914. Scandia.
445—450. 1909. „

Vakuumbremse.
Skruebremse.
421—424. Lavtryksvarmeapparater, System Westinghouse.
445—450. Højtryksvarmeapparater.
Vandklosetter.

Faste Sæder.
8 Siddepl. I Kl.
24 „ II „
Tara ca. 30800 kg.

17. Litra AN. Nr. 802—818.

Værkstedsomraade: { Kh. 7. Nr. 802—805, 816—818.
Ar. 10. „ 806—815.

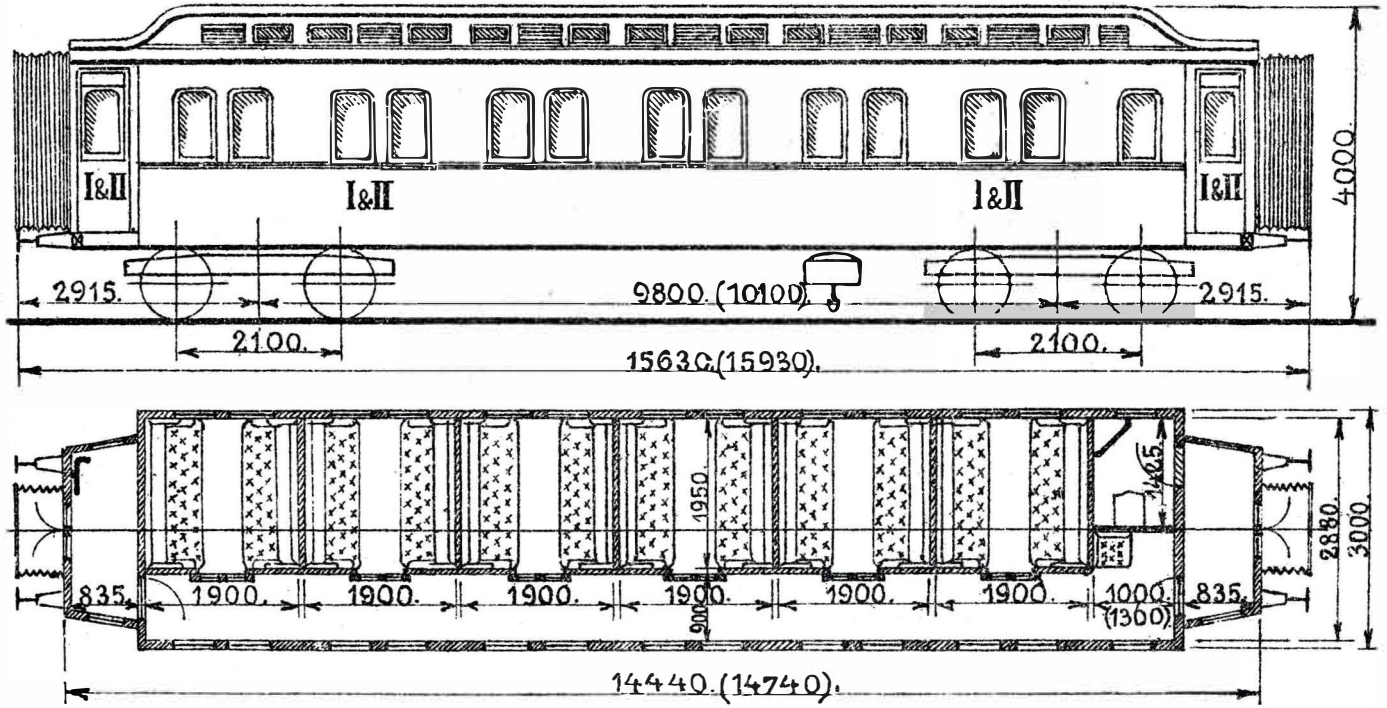

802. 1898. Scandia.
803—805. 1897. Skabo.
806—809. 1908. Scandia.
810—818. 1910. „

Vakuumbremse.
Skruebremse.
Lavtryksvarmeapparater, System Westinghouse.
806—818. Vandkloset.
Maalene i ( ) gælder for 806—818.

Udtræk-Sæder.
8 Siddepl. I Kl.
24 „ II „
802—805. Tara ca. 26600 kg.
806—818. „ „ 28900 „

6. Litra AN. Nr. 819—824.

Værkstedsomraade: Ar.

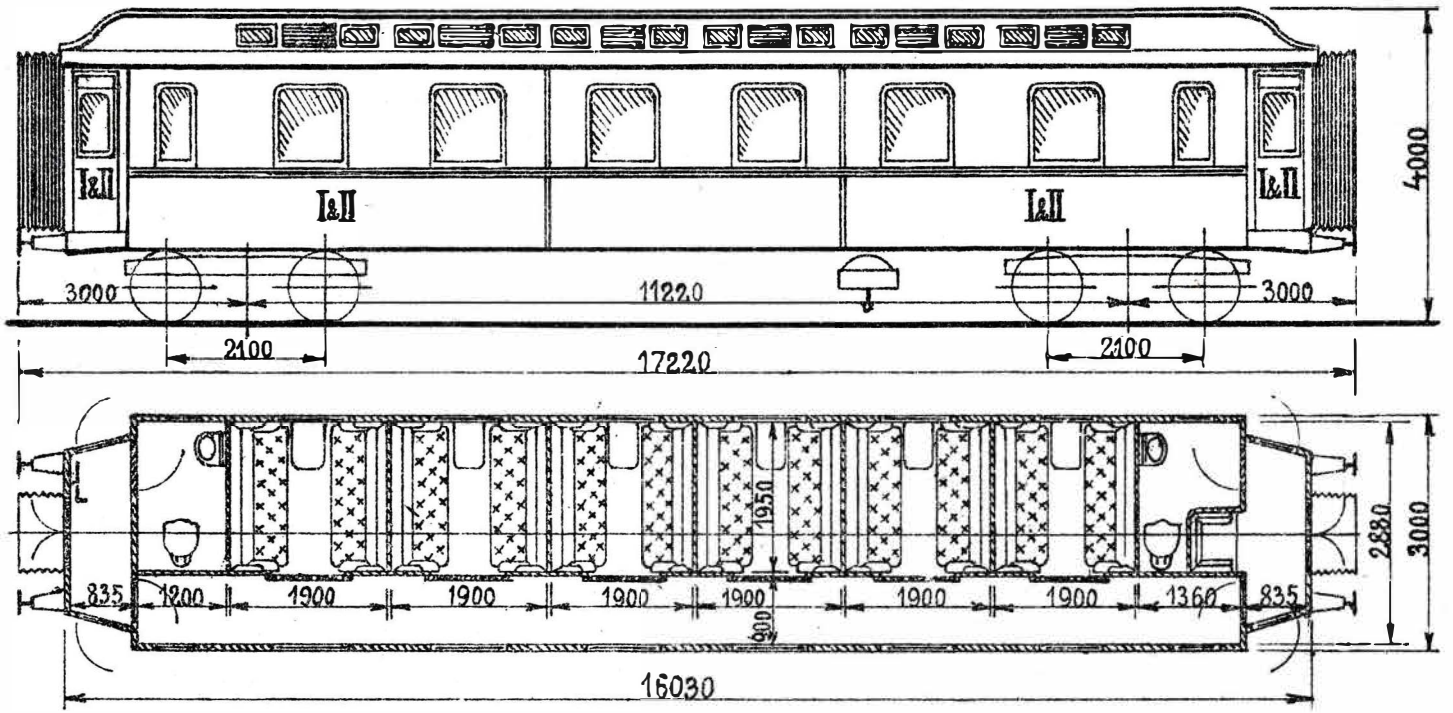

1910. Scandia.

Vakuumbremse.
Skruebremse.
Højtryksvarmeapparater.
Vandklosetter.

Faste Sæder.
8 Siddepl. I Kl.
24 „ II „
Tara ca. 30300 kg.

39. Litra AP. Nr. 381—387, 825—856.

Værkstedsomraade: { Kh. 5. Nr. 852—856.
Ar. 34. „ 381—387, 825—851.

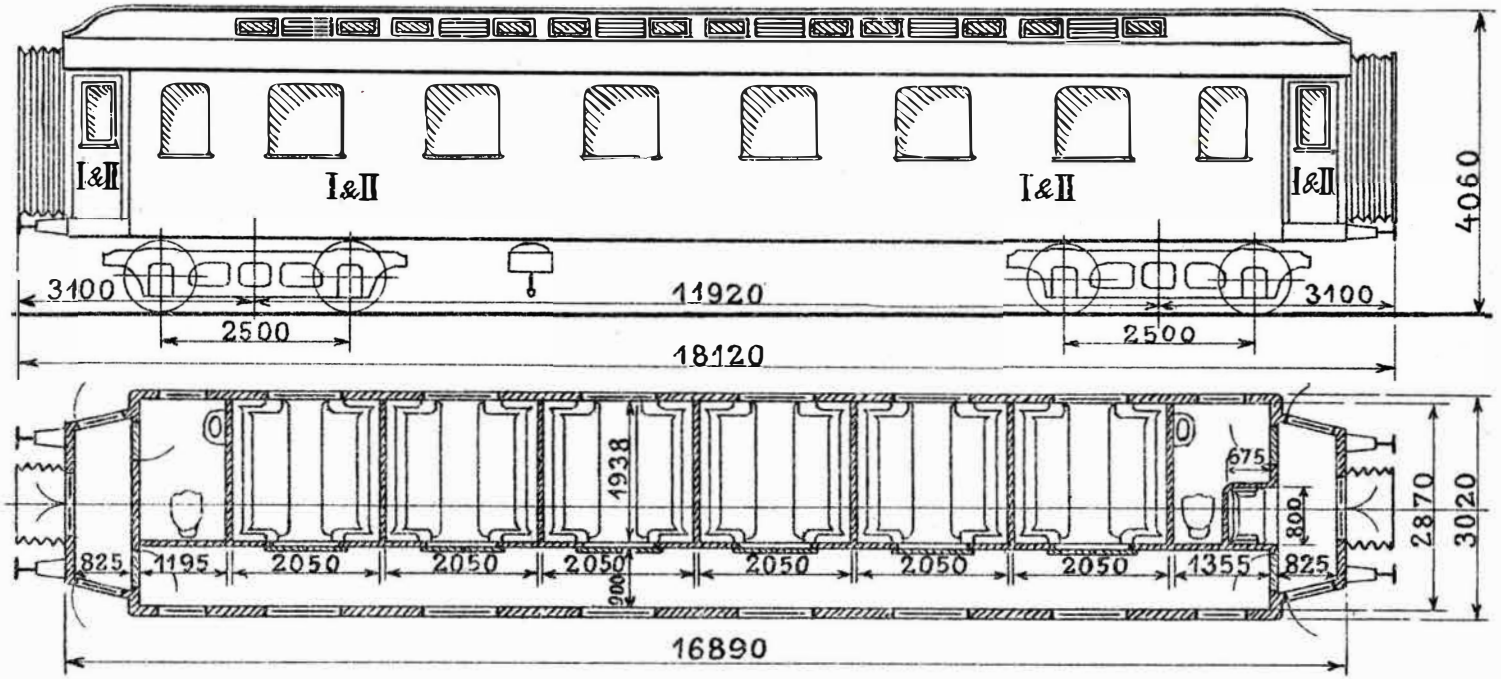

381—385. 1922. Scandia.
386—387. 1923. „
825—832. „ „
833—846. 1925. „
847—851. 1926. „
852—856. 1922. „

Vakuumbremse.
Skruebremse.
381—383, 852—853. Lavtryksvarmeapparater, System Vapor.
384—387, 825—851, 854—856. „ „ Westinghouse.
Vandklosetter.

Faste Sæder.
8 Siddepl. I Kl.
24 „ II „
Tara ca. 34600 kg.

6. Litra AS. Nr. 281—286.

Værkstedsomraade: { Kh. 4. Nr. 281—284.
Ar. 2. „ 285—286.

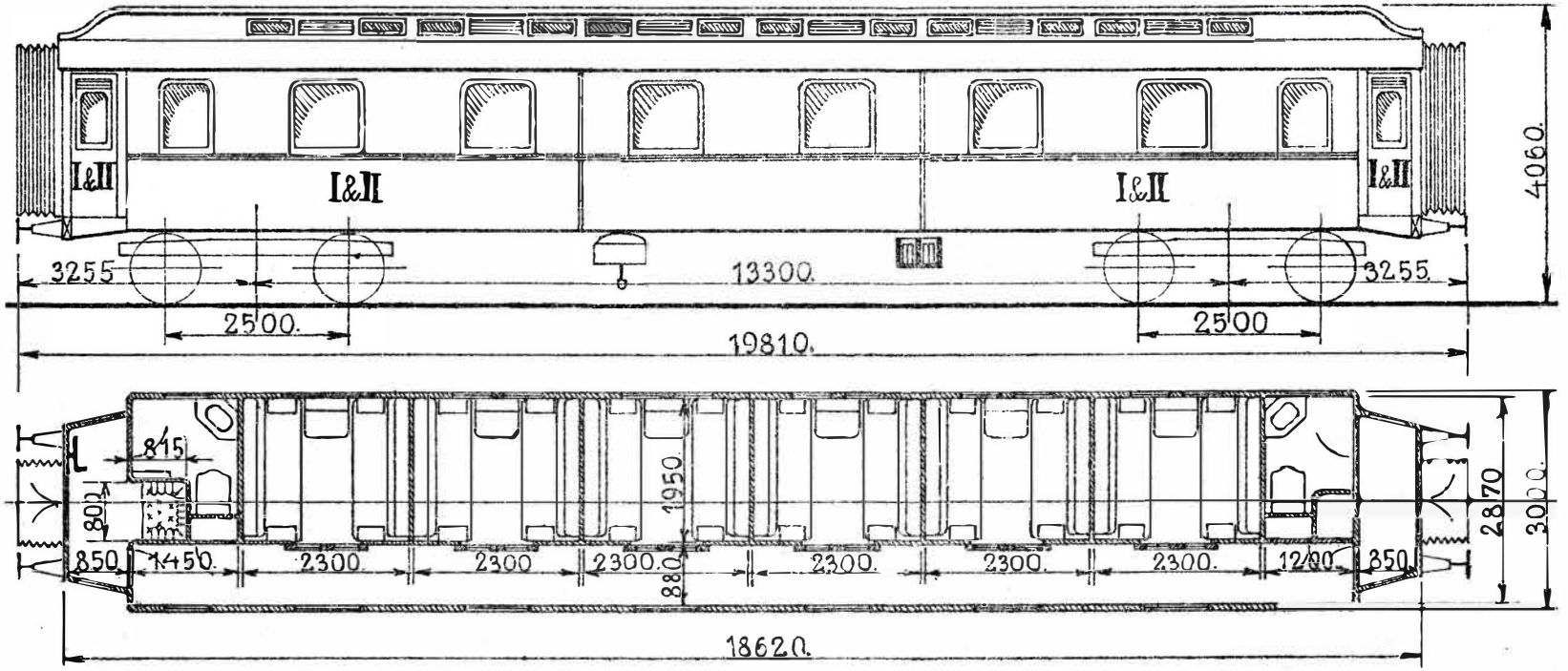

281—285. 1904. Scandia.
286. 1905. „

Vakuumbremse.
Skruebremse.
Enkelt-Batteri til Vognens Egenbelysning.
Batteriet kan belyse Vognen i 22 Timer.
Højtryksvarmeapparater.
Servante i alle Kupéer.
Vandklosetter.

8 Siddepl. I Kl.
24 „ II „
12 Sovepl. (Senge) I „
eller 24 „ „ II „
Pladsnumre.
Tara ca. 38700 kg.

4. Litra AT. Nr. 261–264.

Værkstedsomraade: Kh.

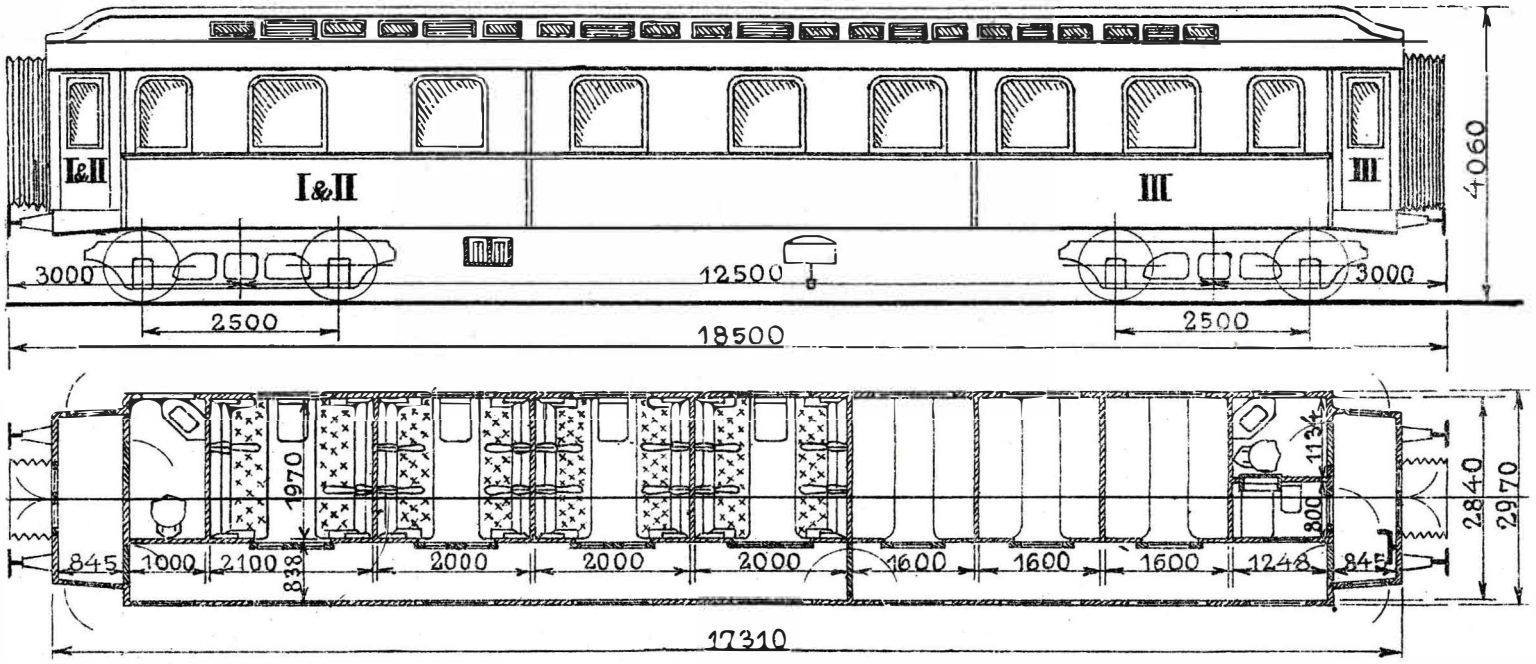

1912. Scandia.

Vakuumbremse.
Trykluftbremse.
Skruebremse.
Enkelt-Batteri til Vognens Egenbelysning.
Batteriet kan belyse Vognen i 20 Timer.
Højtryksvarmeapparater.
Vandklosetter.
Tyske Slutsignalholdere.

Faste Sæder.
4 Siddepl. I Kl.
18 „ II „
24 „ III „
Pladsnumre.
Tara ca. 39000 kg.

4. Sovevogne. Nr. 1751 A—1754 A,

tilhørende det internationale Sovevognsselskab.

Rute: Kjøbenhavn— { **Aalborg.** / **Randers.** / **Esbjerg.**

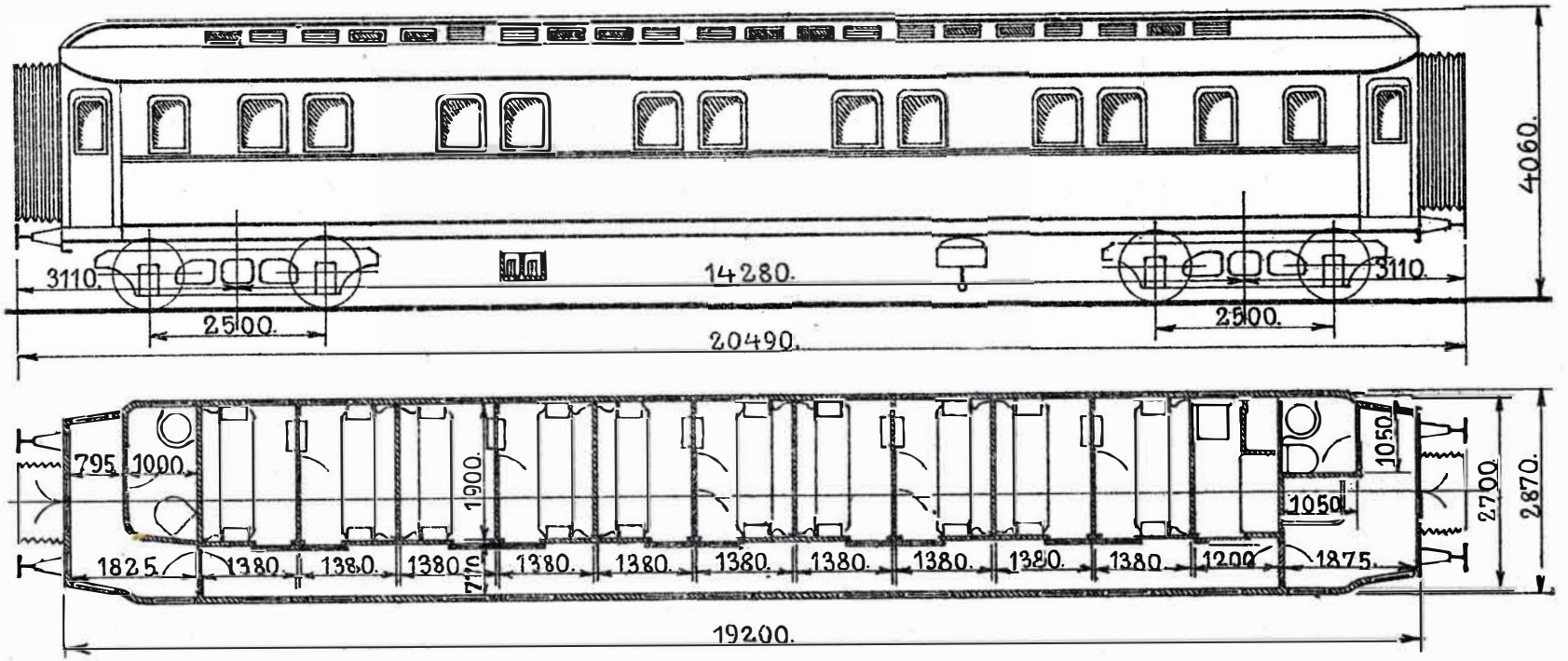

1906. Scandia.

Vakuumbremse.		Elektr. Belysning.	1751 A.	12 Sovepl. (Senge) III Kl.
Trykluftbremse.		Dynamo og Batteri.	1752 A.	og 6 „ „ I „
Nødbremsegreb.	Batteriet kan belyse Vognen i 3 Timer.		1754 A.	eller 12 „ „ II „
Skruebremse.		Egen Varmeovn.	1753 A.	10 „ „ I „
Dansk elektr. Lysledning.		Dansk Varmeledning.		eller 20 „ „ II „
		Vandklosetter.		Pladsnumre.

Danske og tyske Slutsignalholdere. Tara ca. 42500 kg.

3. Sovevogne. Nr. 1815 A–1817 A,

tilhørende det internationale Sovevognsselskab.

Rute: Kjøbenhavn—{ Aalborg. / Randers. / Esbjerg.

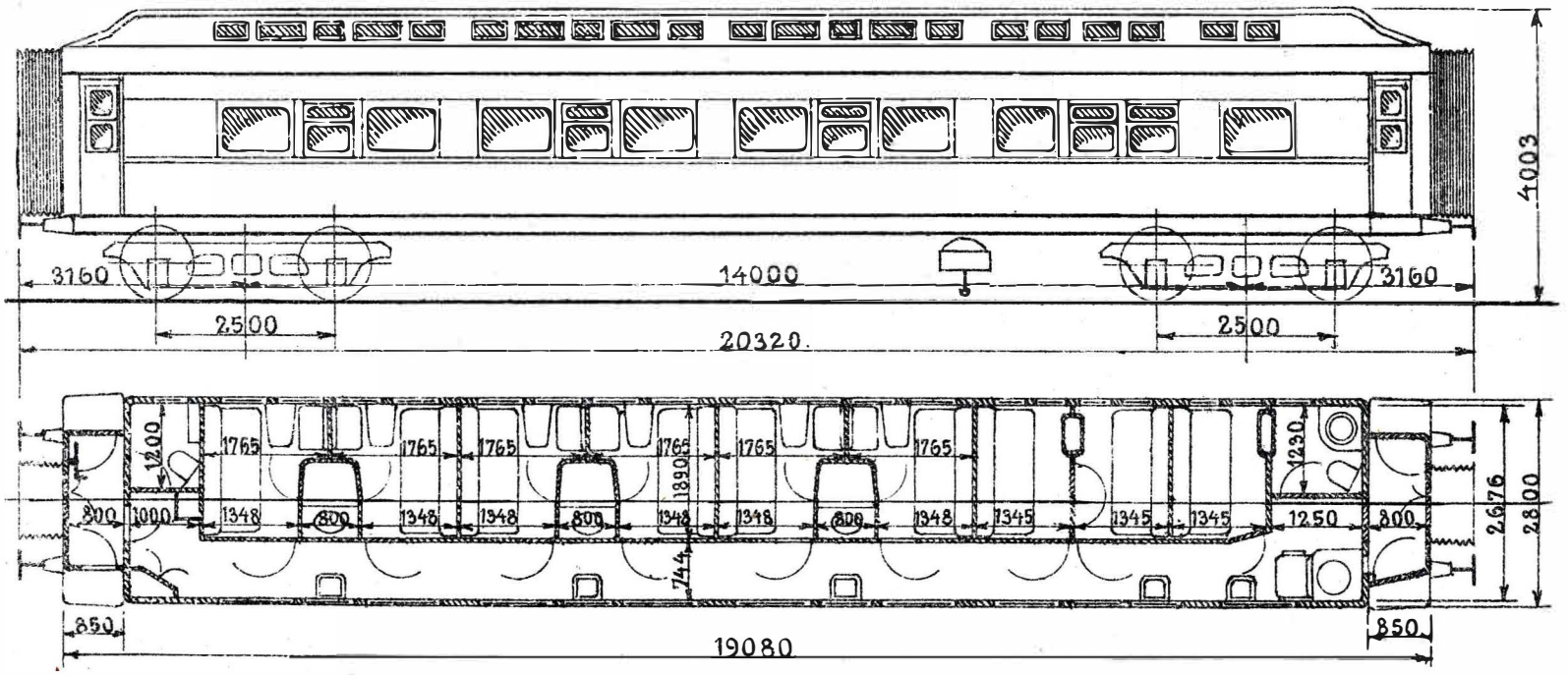

1908. Scandia.

Vakuumbremse.
Trykluftbremse.
Nødbremsegreb.
Skruebremse.
Dansk elektr. Lysledning.
Elektr. Belysning.

Dynamo og Batteri.
Batteriet kan belyse Vognen i 3 Timer.
Egen Varmeovn.
Dansk Varmeledning.
Vandklosetter.
Danske og tyske Slutsignalholdere.

9 Sovepl. (Senge) I Kl.
eller 18 „ „ II „
Pladsnumre.
Tara ca. 45000 kg.

8. Sovevogne. Nr. 3010 A—3017 A,

tilhørende det internationale Sovevognsselskab.

Rute: Kjøbenhavn—{ Randers. / Aalborg.

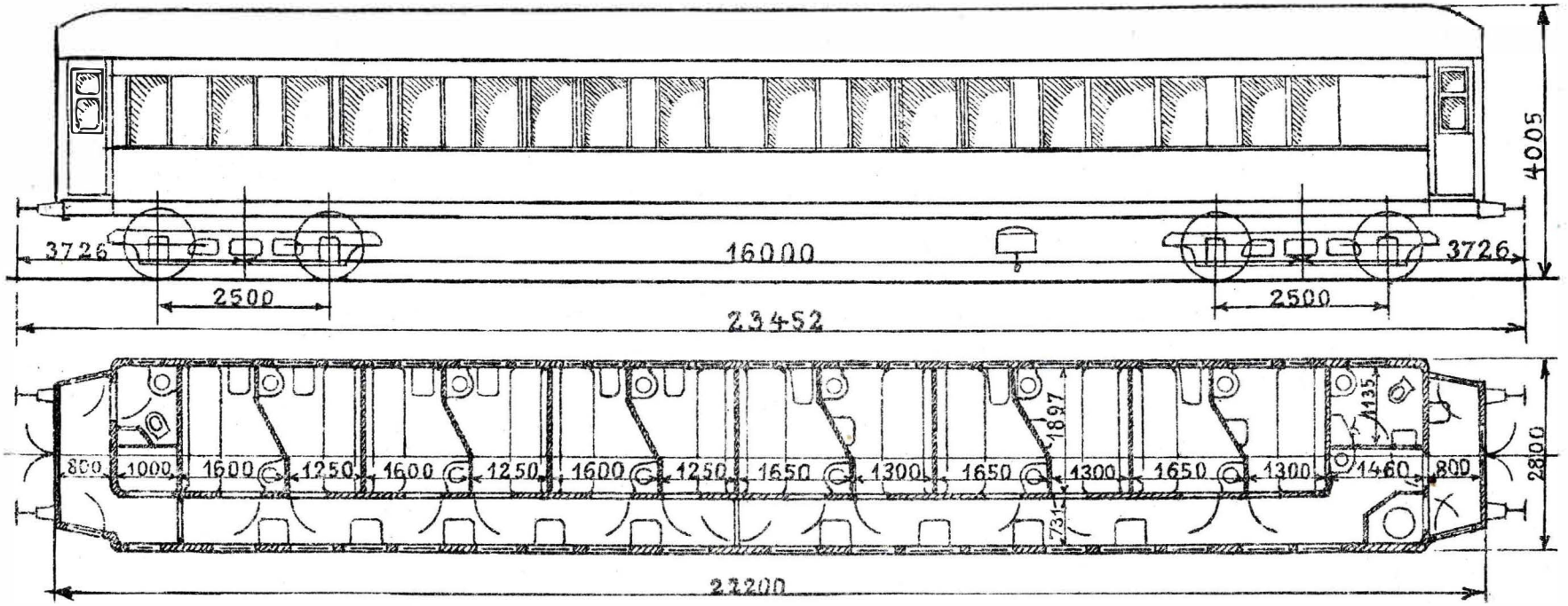

1926. Scandia.

Vakuumbremse.
Trykluftbremse.
Nødbremsegreb.
Skruebremse.
Dansk elektr. Lysledning.
Elektr. Belysning.

Dynamo og Batteri.
Batteriet kan belyse Vognen i 3 Timer.
Egen Varmeovn.
Dansk Varmeledning.
Vandklosetter.
Danske og tyske Slutsignalholdere.

6 Sovepl. (Senge) I Kl.
eller 12 „ „ II „
og 18 „ „ III „
Pladsnumre.
Tara ca. 53600 kg.

3. Spisevogne. Nr. 1975–1977,

tilhørende det internationale Sovevognsselskab.

Rute: Aalborg—Esbjerg.

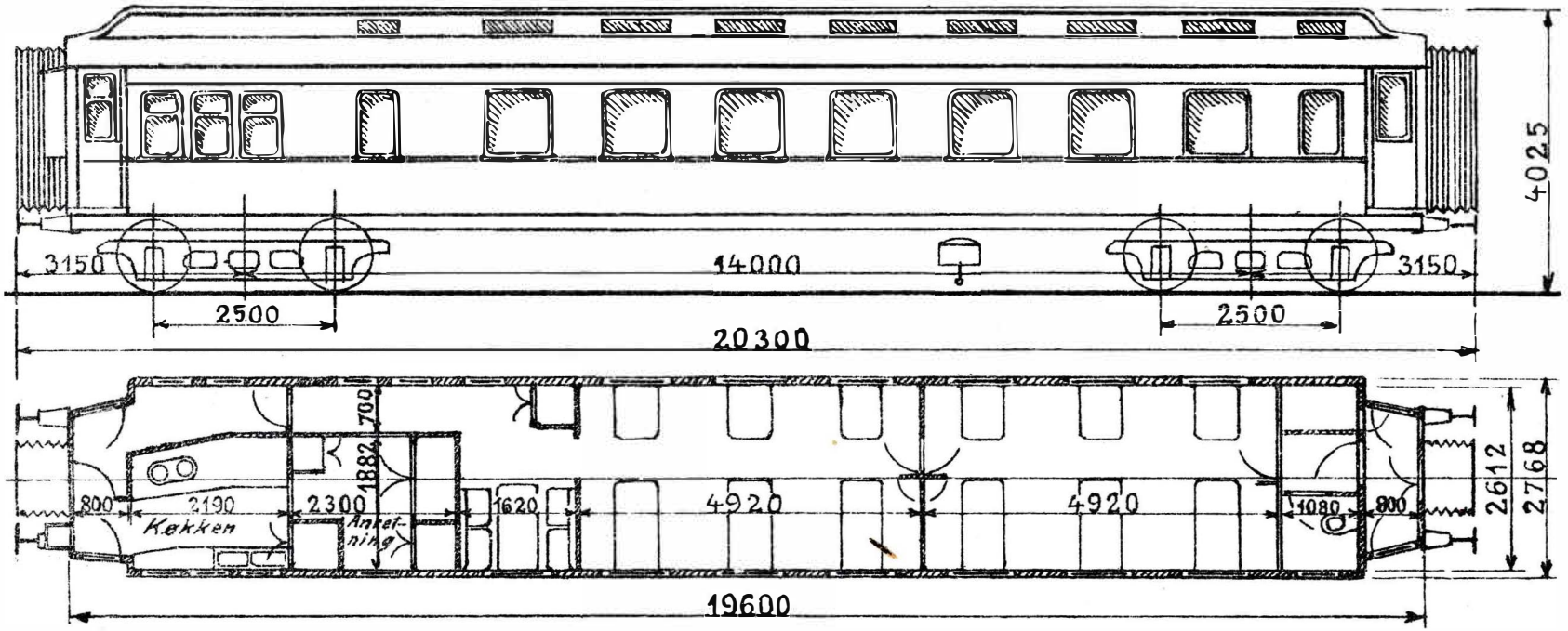

Vakuumbremse.
Trykluftbremse.
Nødbremsegreb.
Skruebremse.
Dansk elektr. Lysledning.
Elektr. Belysning.

Dynamo og Batteri.
Egen Varmeovn.
Dansk Varmeledning.
Danske og tyske Slutsignalholdere.

40 Siddepl.
Tara ca. 46600 kg.

6. Sovevogne. Nr. 063—065, 2023—2025,

tilhørende Mitropa.

Rute: Kjøbenhavn—{ Berlin. / Hamborg (over Warnemünde).

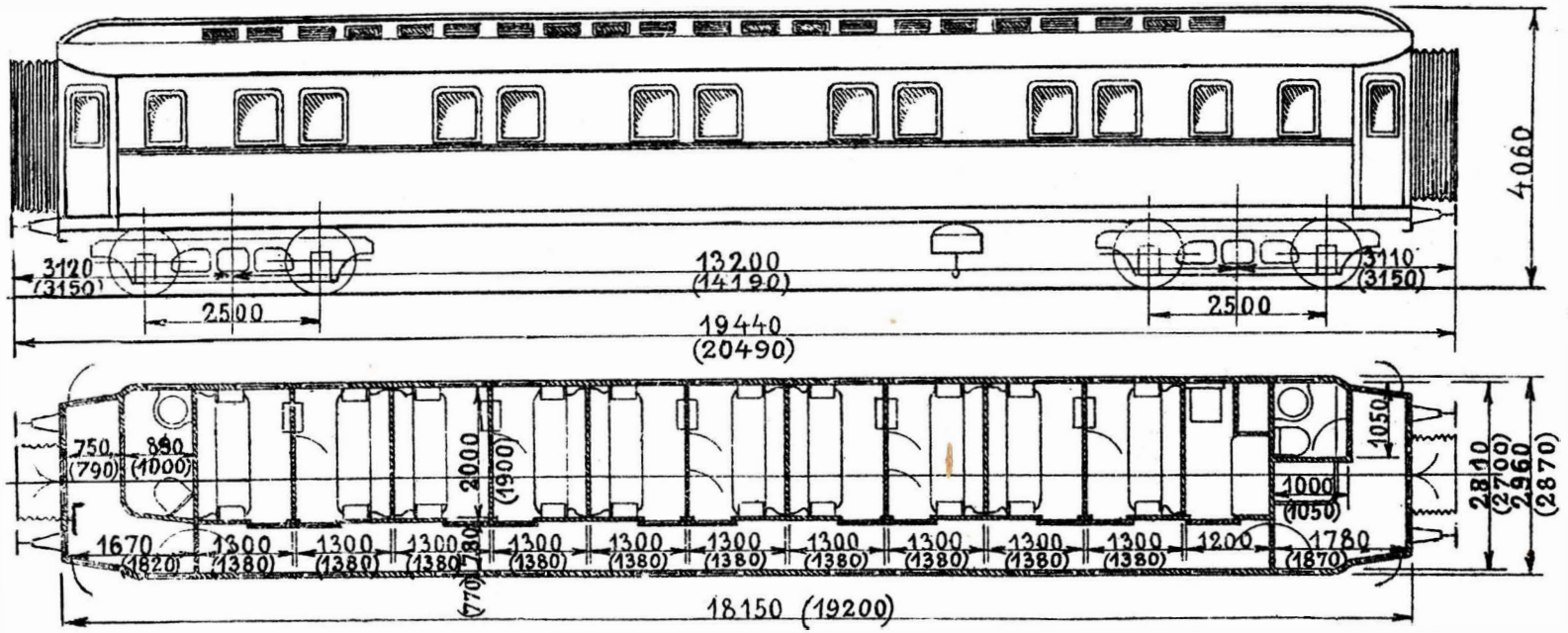

063. 1897. Breslau.
064—065. 1898. Zypen.
2023—2024. 1902. Breslau.
2025. „ . Görlitz.

Vakuumbremse.
Trykluftbremse.
Nødbremsegreb.
Skruebremse.
Dansk elektr. Lysledning.
Elektr. Belysning.

Dynamo og Batteri.
Egen Varmeovn.
Dansk Varmeledning.
Vandklosetter.
Danske og tyske Slutsignalholdere.

10 Sovepl. (Senge) I Kl.
eller 20 „ „ II „
Pladsnumre.
063—065. Tara ca. 46000 kg.
2023—2025. „ „ 47850 „

Maalene i ( ) gælder for Nr. 2023—2025.

Sovevogn. Nr. 0162,

tilhørende Mitropa.

Rute: Kjøbenhavn—{ Berlin. / Hamborg (over Warnemünde).

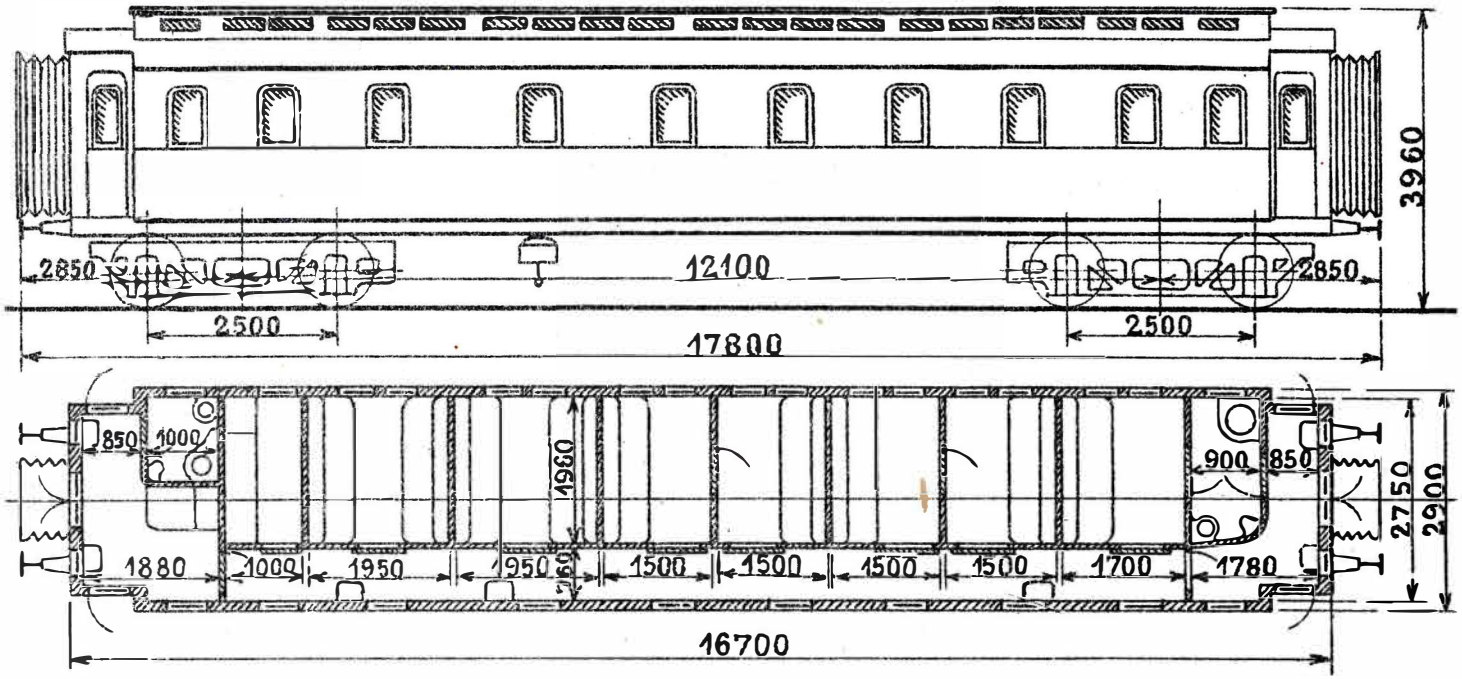

1890. Görlitz.

Vakuumbremse.
Trykluftbremse.
Nødbremsegreb.
Skruebremse.

Dansk elektr. Lysledning.
Elektr. Belysning.
Dynamo og Batteri.
Egen Varmeovn.
Dansk Varmeledning.

Danske og tyske Slutsignalholdere.

9 Sovepl. (Senge) I Kl.
eller 17 „ „ II „
Pladsnumre.
Tara ca. 40000 kg.

5. Sovevogne. Nr. 2101—2105,

tilhørende Mitropa.

Rute: Kjøbenhavn—{ Berlin. / Hamborg (over Warnemünde).

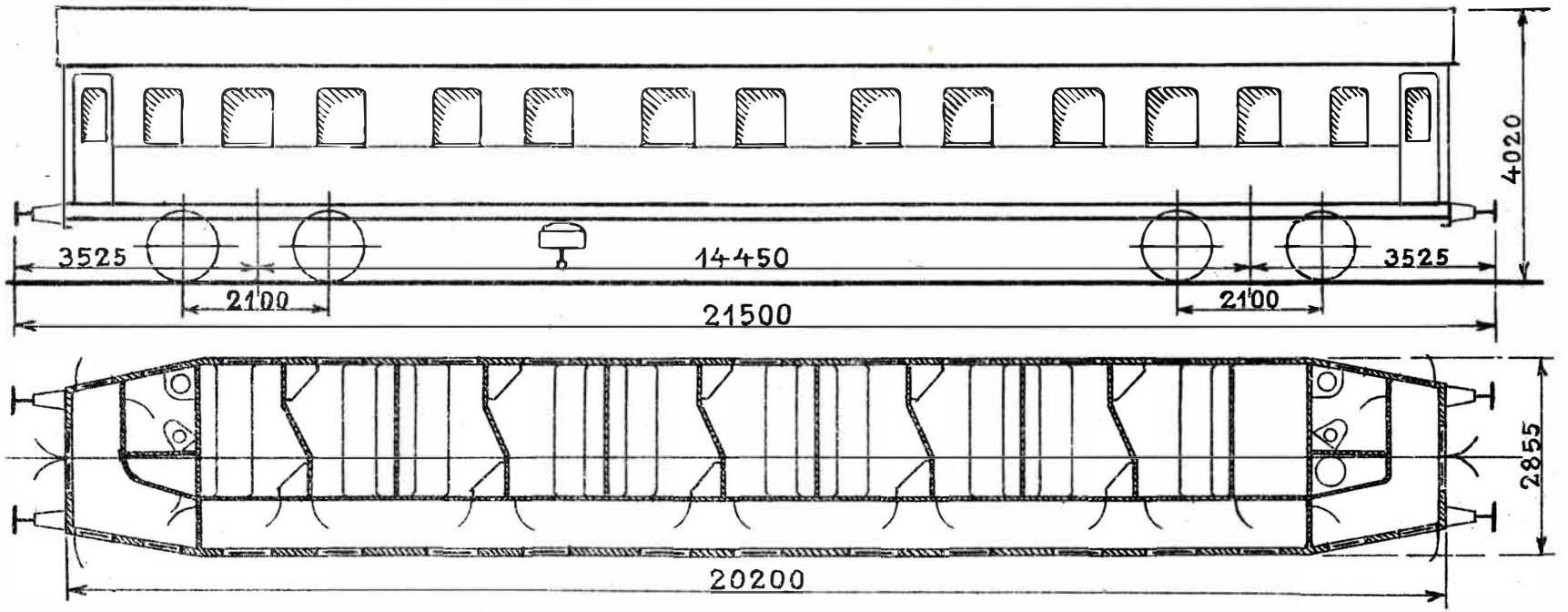

1923. Zypen.

Vakuumbremse.
Trykluftbremse.
Nødbremsegreb.
Skruebremse.

Dansk elektr. Lysledning.
Elektr. Belysning.
Dynamo og Batteri.
Egen Varmeovn.
Dansk Varmeledning.

Danske og tyske Slutsignalholdere.

10 Sovepl. (Senge) I Kl.
eller 20 „ „ II „
Pladsnumre.
Tara ca. 48000 kg.

7. AB4ü. Nr. 21001—21007,

tilhørende de tyske Rigsbaner (R. B. D. Schwerin).

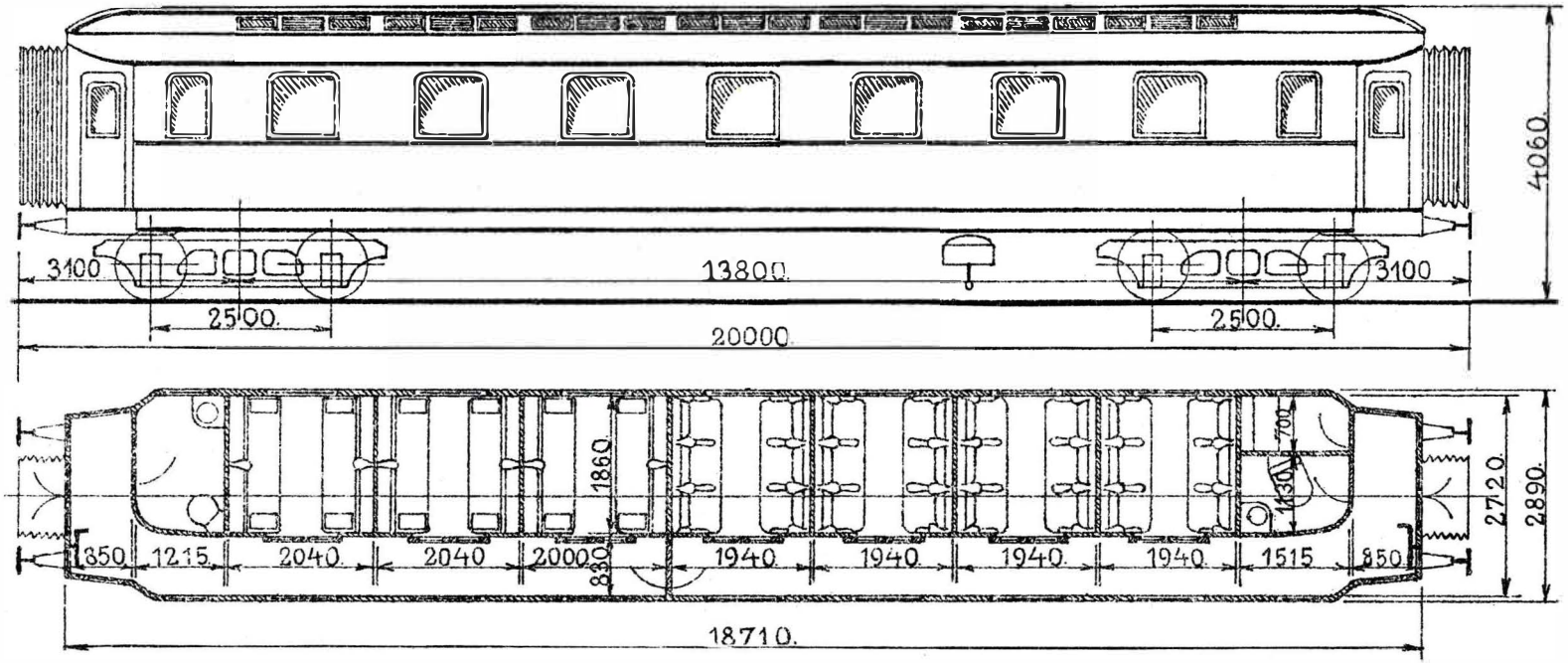

21001—21002 . 1903 . Breslau.
21003 . 1904 . „
21004 . 1905 . „
21005—21007 . 1907 . „

Vakuumbremse.
Trykluftbremse.
Nødbremsegreb.
Skruebremse.
Dynamo til Vognens Egenbelysning.
Dansk elektr. Lysledning.
Vandklosetter.
Danske og tyske Slutsignalholdere.

8 Siddepl. I Kl.
30 „ II „
Pladsnumre.
Tara ca. 42700 kg.

6. AB4ü. Nr. 21504—21509,

tilhørende de tyske Rigsbaner (R. B. D. Schwerin).

Rute: Kjøbenhavn— { **Berlin.** / **Hamborg** (over Warnemünde).

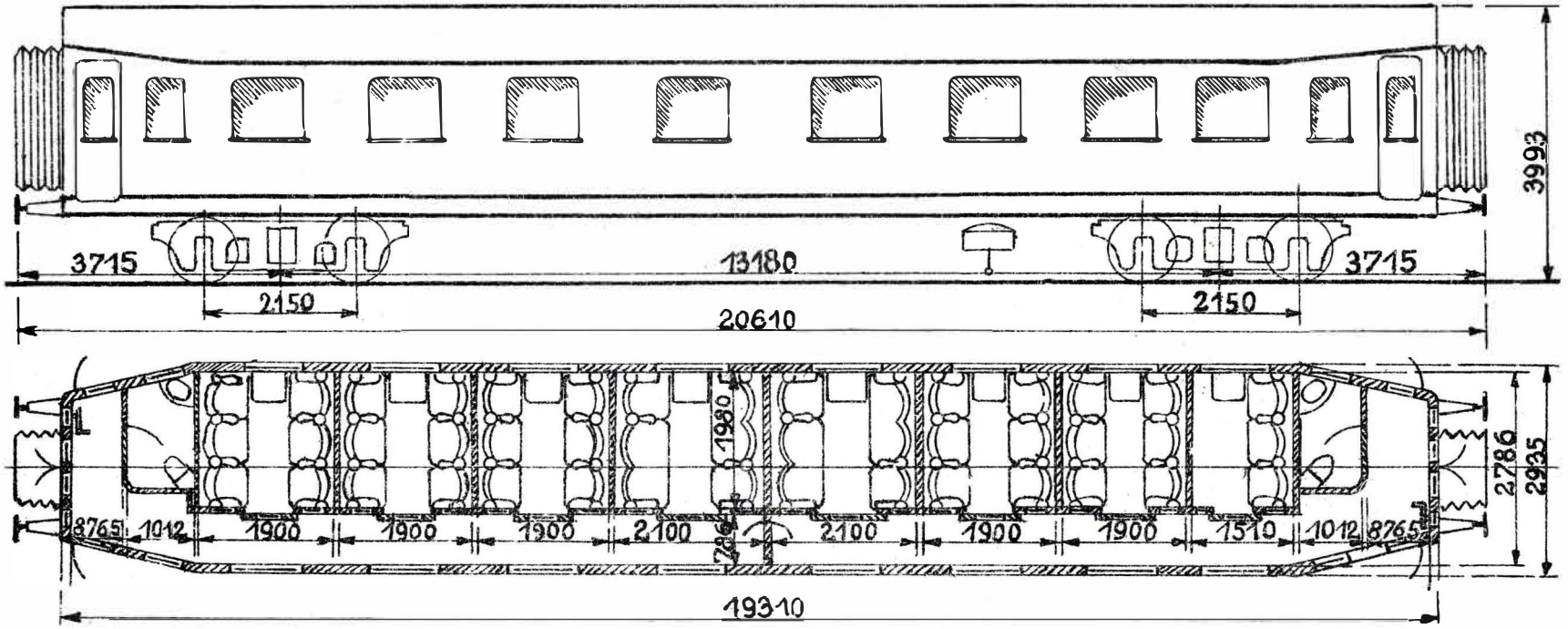

21504—21506. 1925. Wismar.
21507—21508. „ . Düsseldorf.
21509. „ . Mainz—Mombach.

Vakuumbremse.
Trykluftbremse.
Nødbremsegreb.
Skruebremse.

Dynamo til Vognens Egenbelysning.
Dansk elektr. Lysledning.
Lavtryksvarmeapparater System Pintsch.
Vandklosetter.
Danske og tyske Slutsignalholdere.

8 Siddepl. I Kl.
33 „ II „
Pladsnumre.
Tara ca. 45000 kg.

AB4ü. Nr. 21008,

tilhørende de tyske Rigsbaner (R. B. D. Schwerin.)

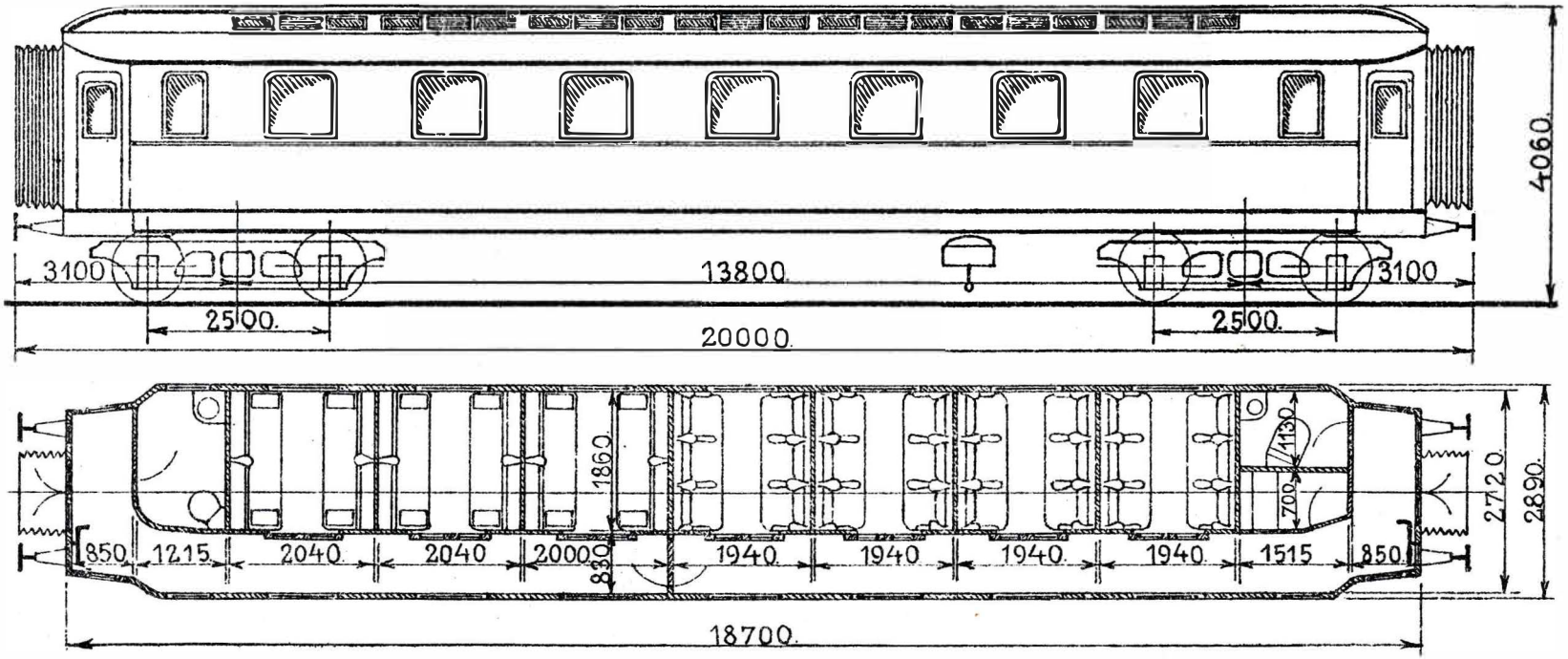

1911 . Breslau.

Vakuumbremse.
Trykluftbremse.
Nødbremsegreb.
Skruebremse.
Dynamo til Vognens Egenbelysning.
Dansk elektr. Lysledning.
Vandklosetter.
Danske og tyske Slutsignalholdere.

8 Siddepl. I Kl.
30 „ II „
Pladsnumre.
Tara ca. 45200 kg.

5. ABC4ü. Nr. 23001—23005,

tilhørende de tyske Rigsbaner (R. B. D. Schwerin).

Rute: { **Kjøbenhavn—Berlin.**
Orehoved—Hamborg.

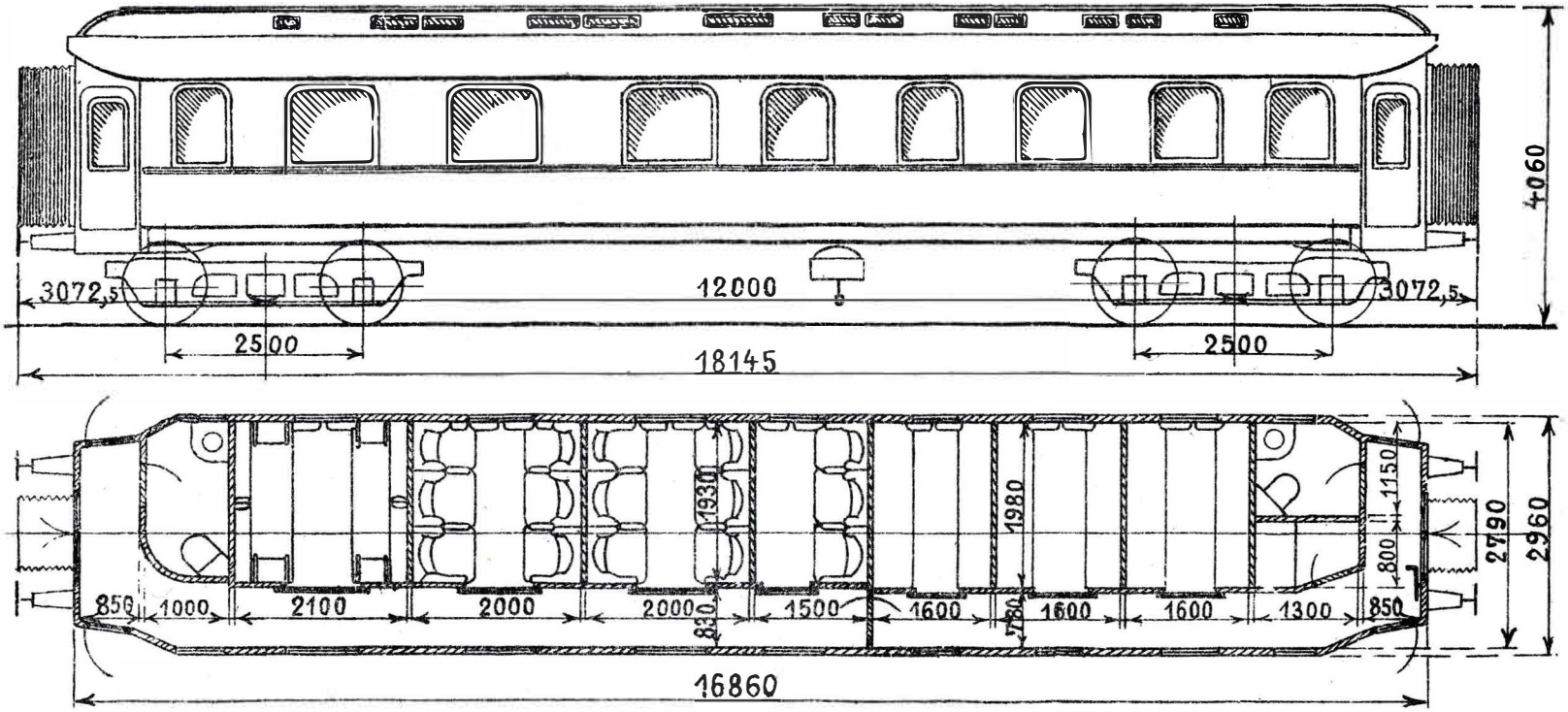

23001—23002 . 1912 . Wismar.
23003—23004 . 1913 . „
23005 . 1914 . „

Vakuumbremse.
Trykluftbremse.
Nødbremsegreb.
Skruebremse.
Dynamo til Vognens Egenbelysning.
Dansk elektr. Lysledning.
Vandklosetter.
Danske og tyske Slutsignalholdere.

4 Siddepl. I Kl.
15 „ II „
24 „ III „
Pladsnumre.
Tara ca. 42800 kg.

7. Litra A02. Nr. 1839, 1842, 1845—1848, 1850.

Sovevogne, tilhørende de svenske Statsbaner.

Rute: Kjøbenhavn—Oslo.

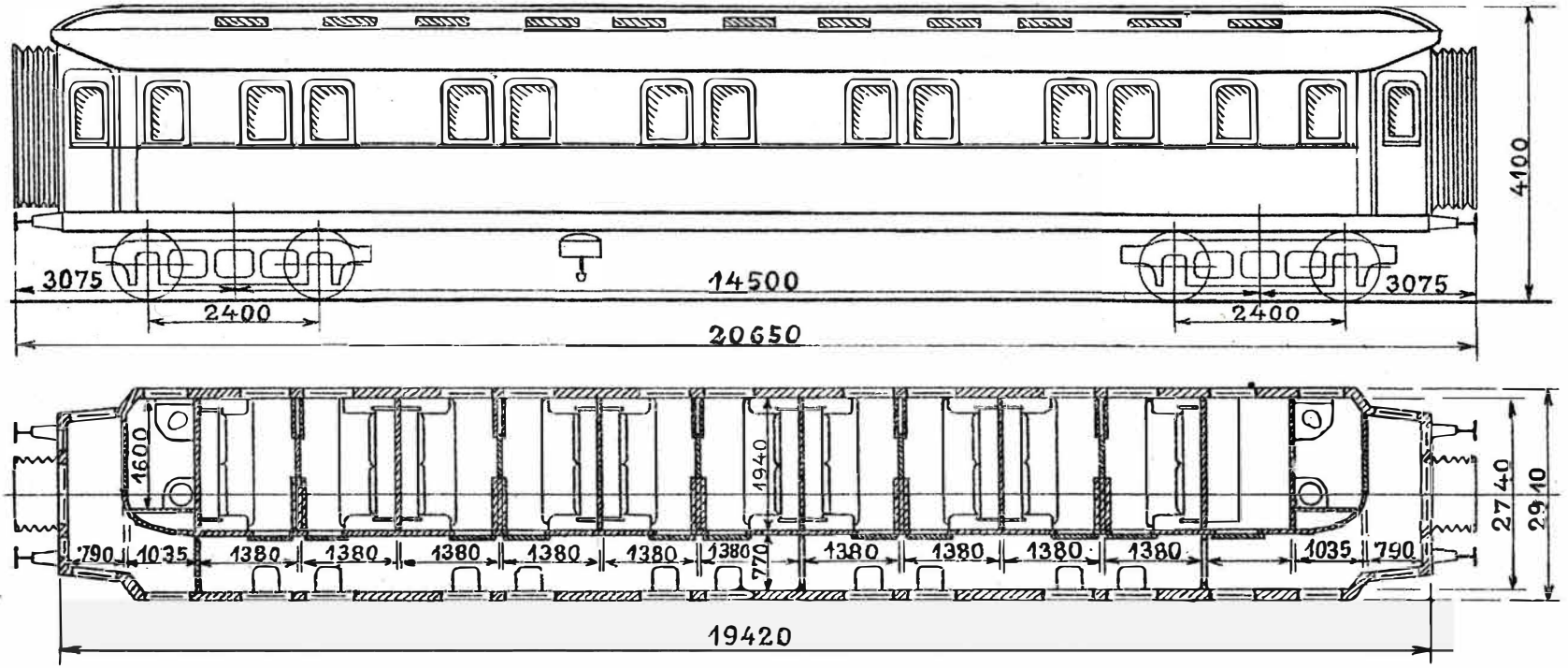

1839. 1909. Kockum.
1842—1846. „ . Atlas.
1847—1848. „ . Södertelje.
1850. „ . Järnvägsverkstäderna.

Vakuumbremse.
Trykluftbremse.
Nødbremsegreb.
Skruebremse.
Dynamo til Vognens Egenbelysning.
Elektr. Belysning.
Dansk elektr. Lysledning.
Svenske og tyske Slutsignalholdere.

20 Siddepl. I Kl.
eller 30 „ II „
10 Sovepl. (Senge) I „
eller 20 „ „ II „
Pladsnumre.
Tara ca. 41100 kg.

7. Litra A01 C. Nr. 1001—1007.

Sovevogne, tilhørende de svenske Statsbaner.

Rute: Kjøbenhavn—Stockholm.

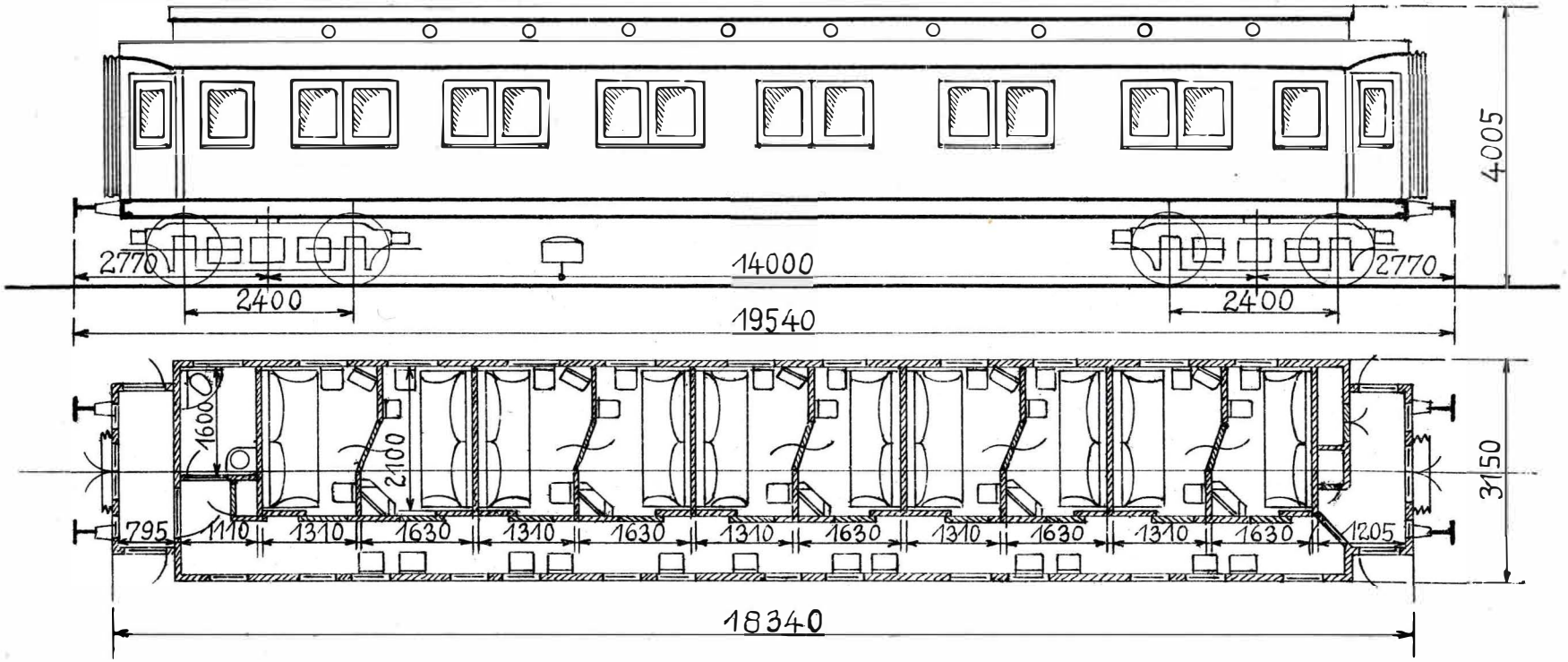

1911 . Falun.

Vakuumbremse.
Trykluftbremse.
Nødbremsegreb.
Skruebremse.
Dynamo og Batteri.
Dansk elektr. Lysledning.
Danske og svenske Slutsignalholdere.

20 Siddepl. . . . I Kl.
eller 30 „ . . . II „
10 Sovepl. . . . . I „
20 „ . . . . II „
Pladsnumre.
Tara ca. 37900 kg.

3. Litra AB02. Nr. 19–21,

tilhørende Bergslagernas Järnvägar.

Rute: Kjøbenhavn–Oslo.

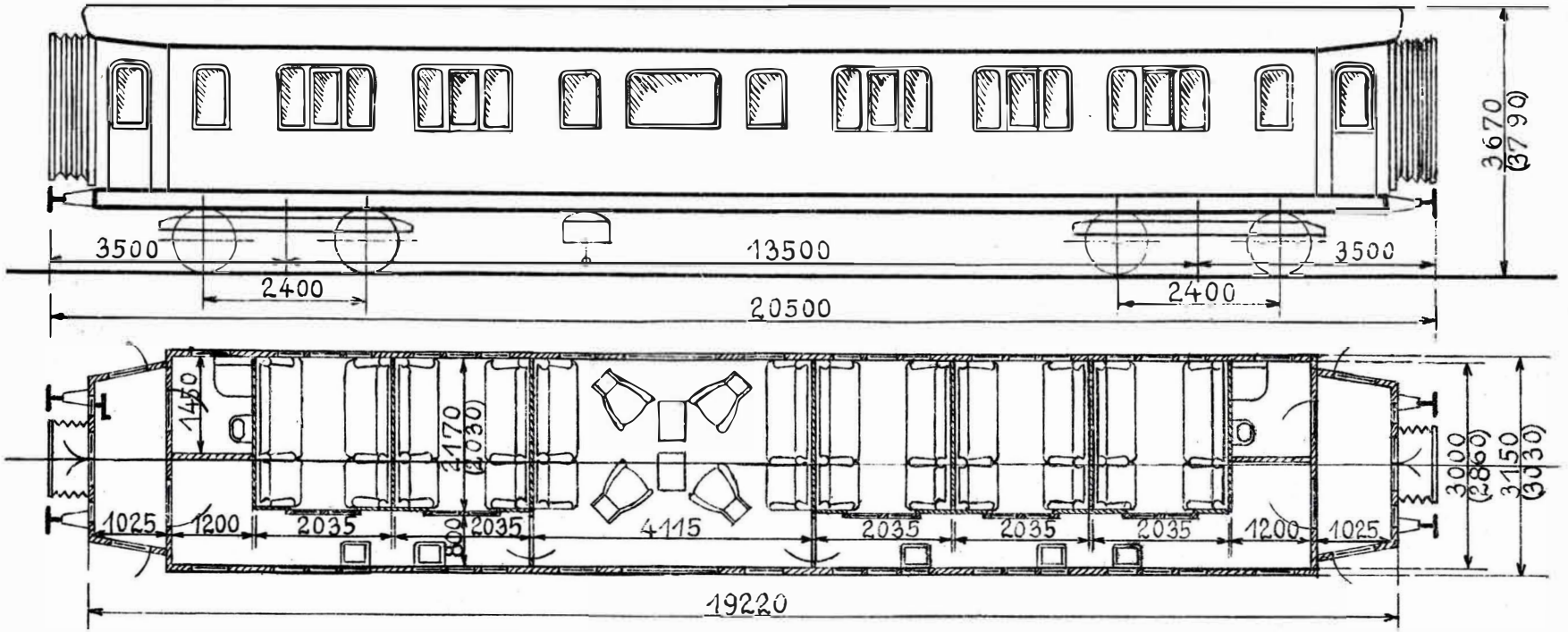

20—21. 1910. Arlöf.
Ombyggede 1924.
19. 1905. Atlas.
Ombygget 1926. Kockum.

Vakuumbremse.
Trykluftbremse.
Nødbremsegreb.
Skruebremse.
Elektrisk Belysning.
Dansk elektr. Lysledning.
Dynamo og Batteri.
Danske Slutsignalholdere.
Dansk Varmeledning.

16 Siddepl. I Kl.
18 „ II „
Pladsnumre.
19. Tara ca. 33800 kg.
20—21. „ „ 36000 „

Maalene i ( ) gælder for Nr. 19

Litra AB02. Nr. 39,

tilhørende Bergslagernas Järnvägar.

Rute: Kjøbenhavn—Oslo.

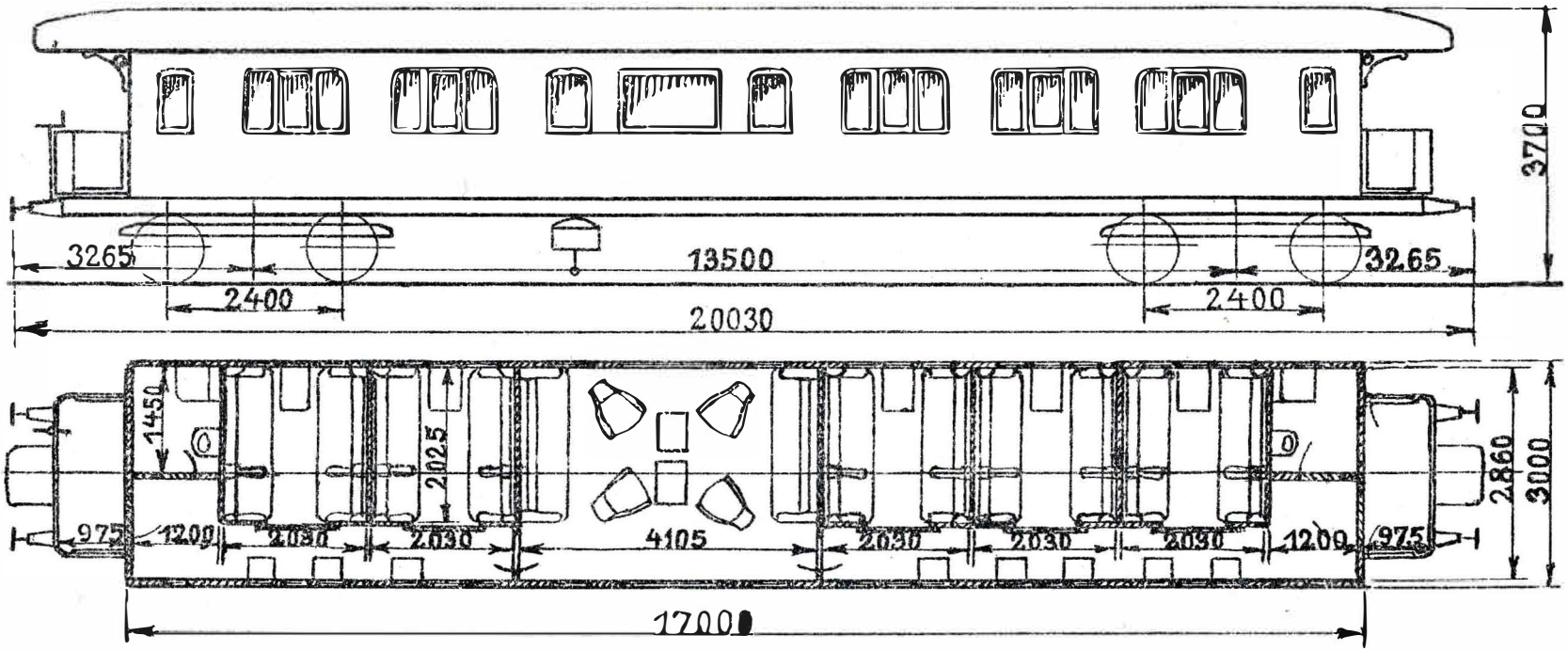

1902. Kockum.

Vakuumbremse.
Trykluftbremse.
Nødbremsegreb.
Skruebremse.
Aceton-Acetylén-Belysning til 33 Timer.
Elektrisk Belysning.
Dynamo og Batteri.
Dansk elektr. Lysledning.
Danske Slutsignalholdere
Dansk Varmeledning.

16 Siddepl. I Kl.
18 „ II „
Pladsnumre.
Tara ca. 32300 kg.

2. Litra Ad. Nr. 1—2,

tilhørende de lollandske Jernbaner.

Rute: Orehoved—Nakskov.

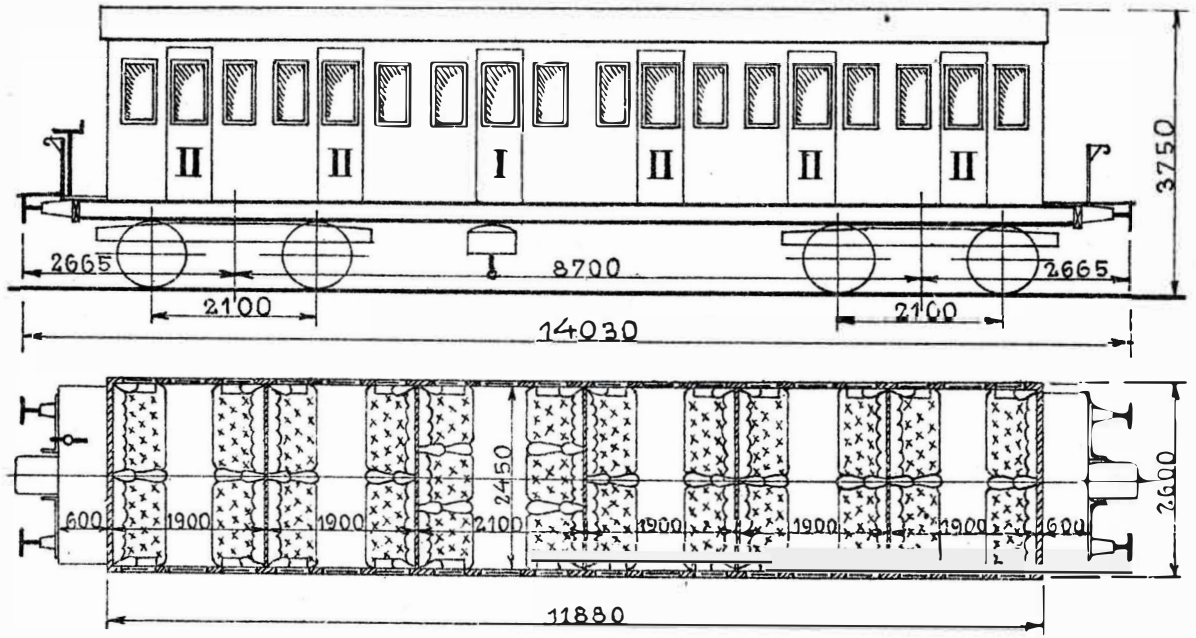

1895. Scandia.

Vakuumbremse.
Nødbremsegreb.
Skruebremse.
Elektr. Lamper.
Danske Slutsignalholdere.

6 Siddepl. I Kl.
40 „ II „
Tara ca. 21000 kg.

Litra Aa. Nr. 3,

tilhørende de Iollandske Jernbaner.

Rute: Orehoved—Nakskov.

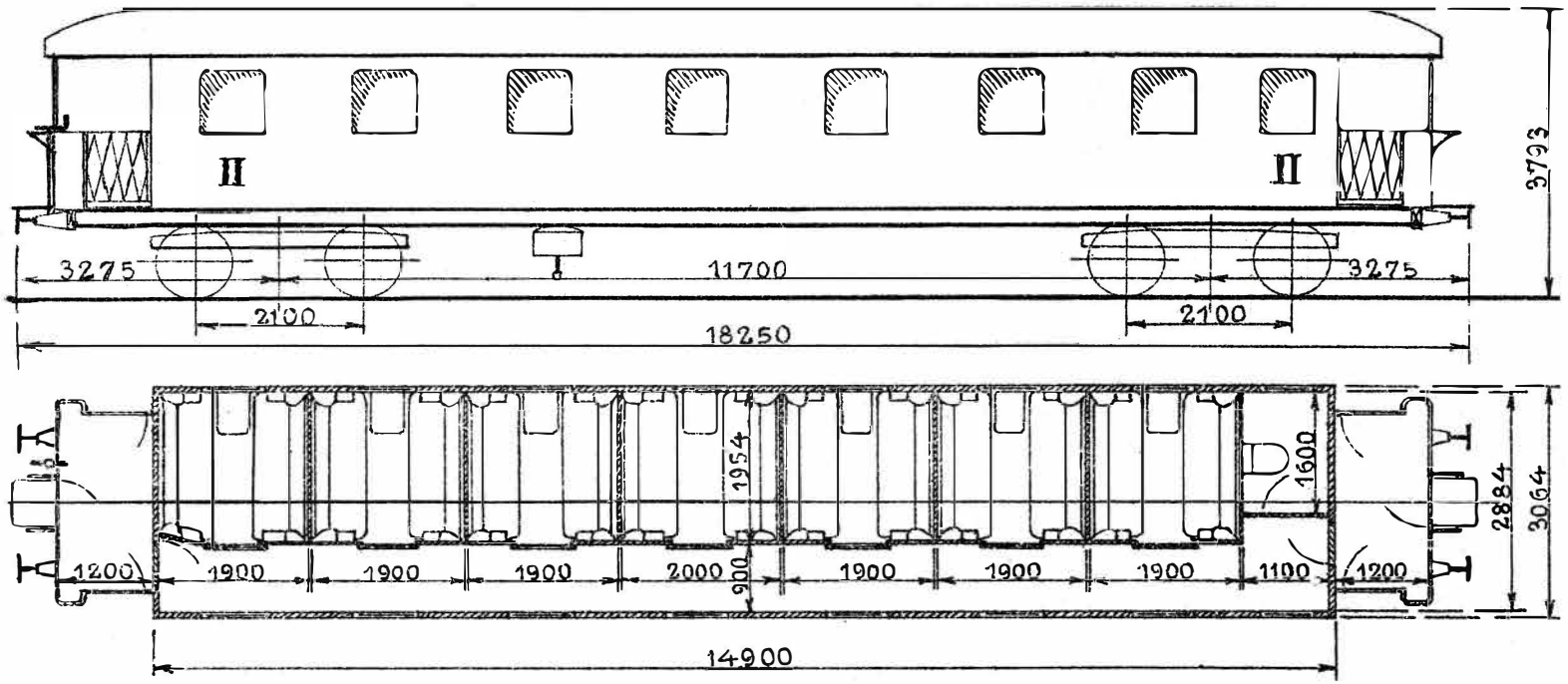

1913. Scandia.

Vakuumbremse.
Nødbremsegreb.
Skruebremse.
Elektr. Lamper.
Danske Slutsignalholdere.

6 Siddepl. I Kl.
48 „ II „
Tara ca. 25500 kg.

35. Litra BB. Nr. 10566—10600.

Værkstedsomraade: { Kh. 17. Nr. 10577—10593.
Ar. 18. „ 10566—10576, 10594—10600.

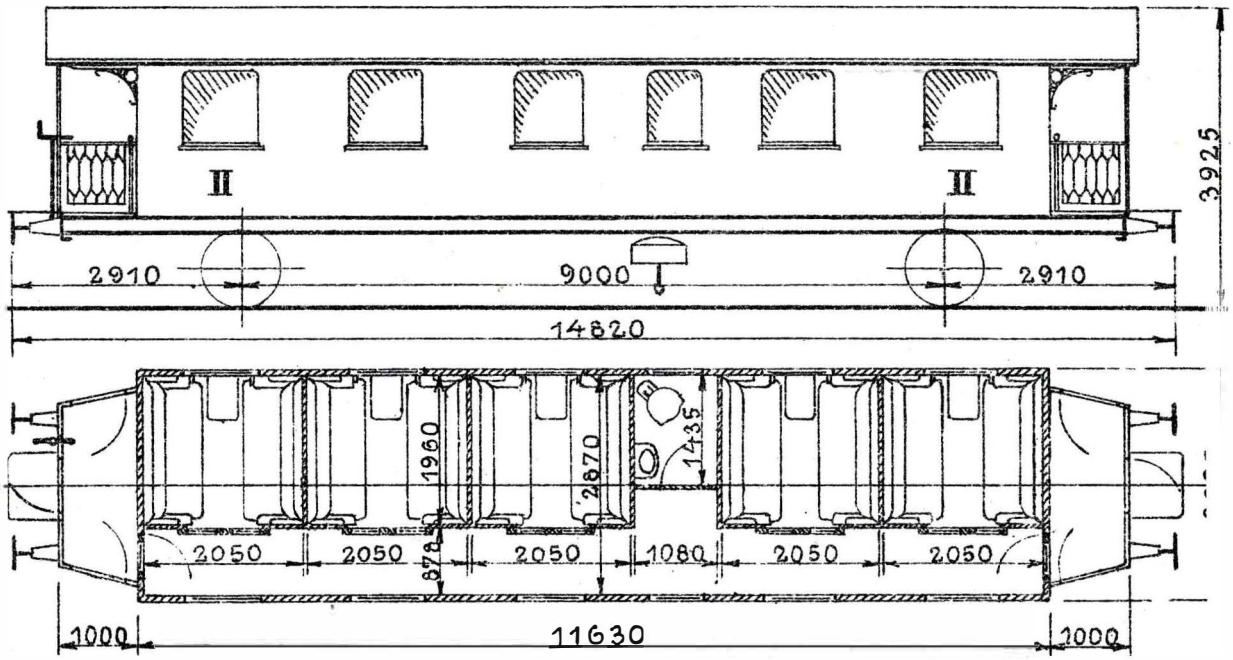

10566—10570. 1920. Scandia.	Vakuumbremse.	Faste Sæder.
10571—10590. 1921. „	Skruebremse.	30 Siddepl. II Kl.
10591—10595. 1919. „	Lavtryksvarmeapparater System Westinghouse.	Tara ca. 19000 kg.
10596—10600. 1917. „	Vandkloset.	

50. Litra BC. Nr. 10601—10650.

Værkstedsomraade: Kh.

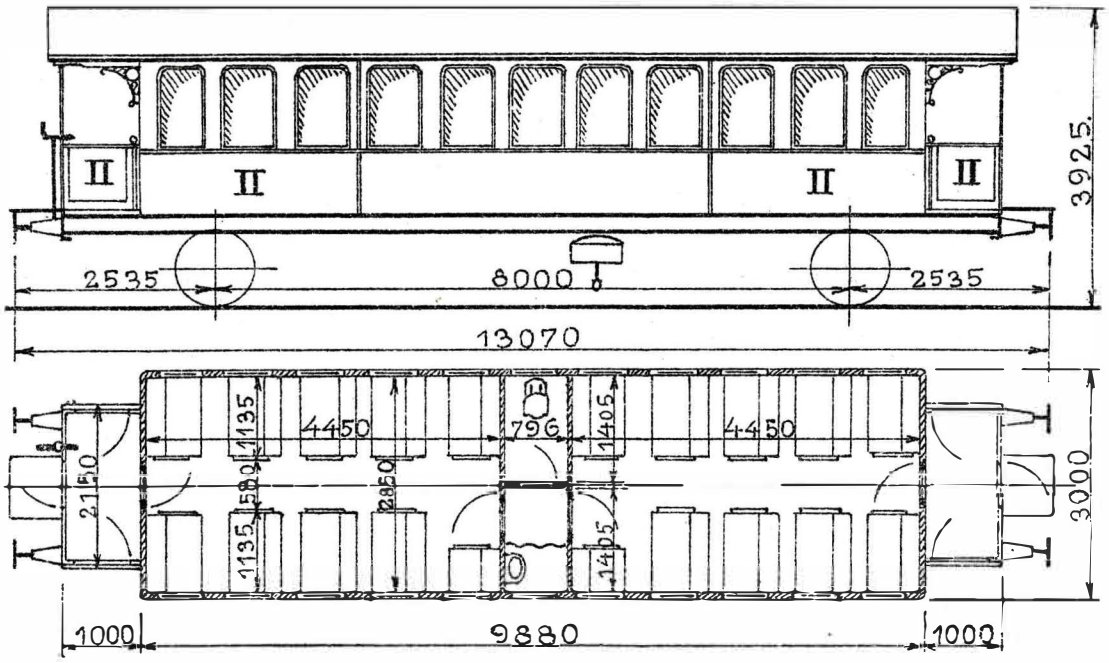

10601—10620. 1915. Scandia.
10621—10643. 1923. „
10644—10650. 1924. „

Vakuumbremse.
Skruebremse.
Lavtryksvarmeapparater System Westinghouse.
Vandkloset.

38 Siddepl. II Kl.
Tara ca. 17300 kg.

2. Litra BD. Nr. 419—420.

Værkstedsomraade: Kh.

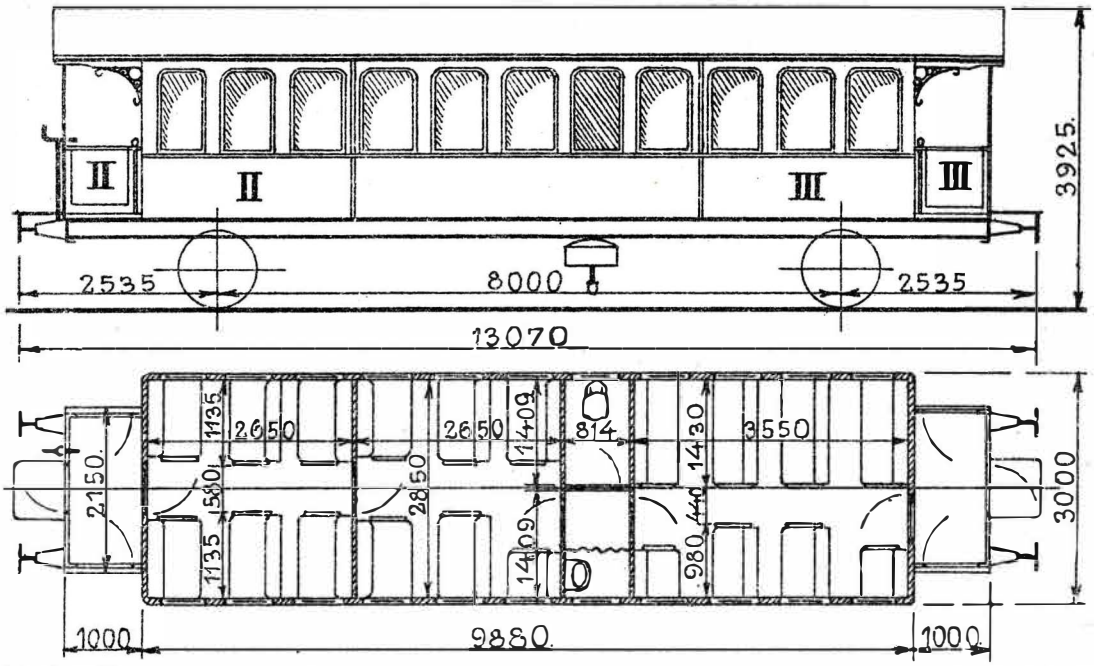

1915. Scandia.

Vakuumbremse.
Skruebremse.
Lavtryksvarmeapparater System Westinghouse.
Vandkloset.

23 Siddepl. II Kl.
18 „ III „
Tara ca. 17300 kg.

5. Litra BE. Nr. 10401—10405.

Værkstedsomraade: Ar.

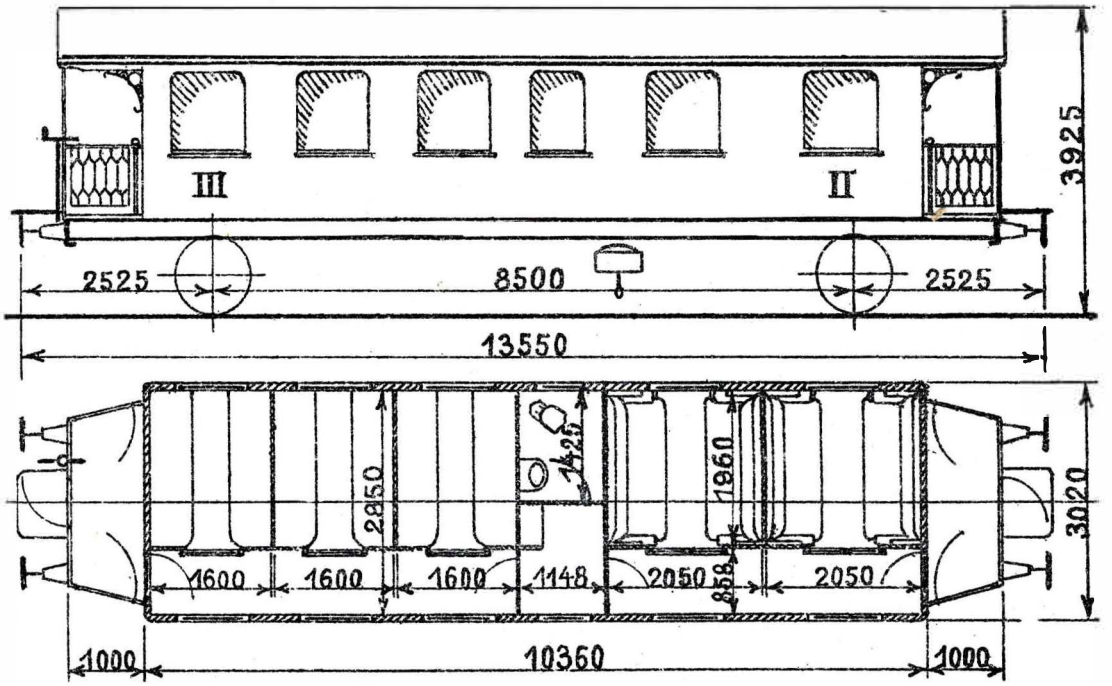

1922. Scandia.

Vakuumbremse.
Skruebremse.
Lavtryksvarmeapparater System Westinghouse.
Vandkloset.

Faste Sæder.
12 Siddepl. II Kl.
24 „ III „
Tara ca. 17800 kg.

42. Litra BF. Nr. 522—563.

Værkstedsomraade: { Kh. 5. Nr. 522—523, 559—561.
Ar. 37. „ 524—558, 562—563.

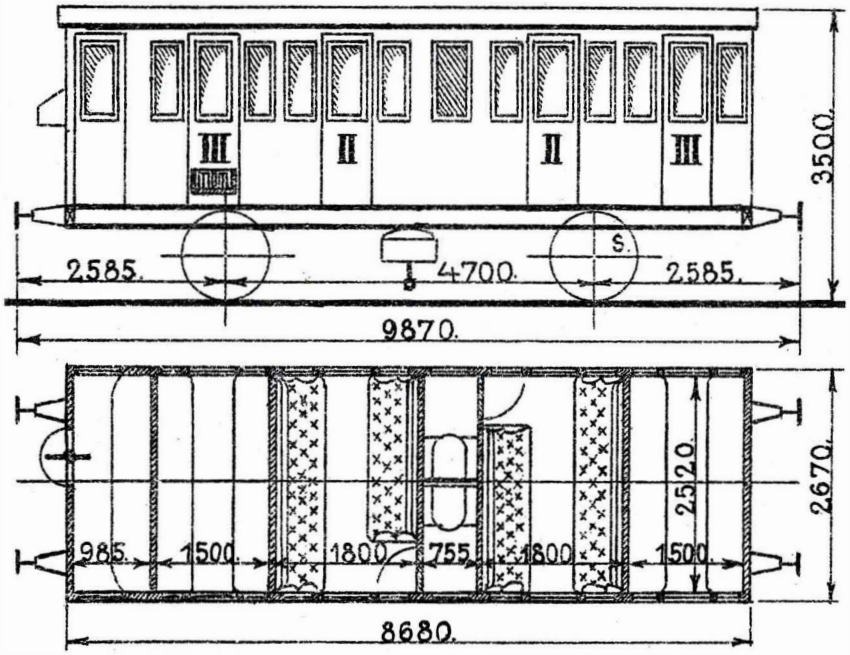

522—524. 1891. Scandia.	Vakuumbremse.	Faste Sæder.
525—530. 1888. „	Skruebremse.	14 Siddepl. II Kl.
531—532. 1896. „	Dobbelt-Batteri til Togbelysning.	10 „ III „
533—542. 1897. „	Højtryksvarmeapparater.	
543—563. 1898. „		

522—530. Tara ca. 15200 kg.
531—563. „ „ 14000 „

3. Litra BJ. Nr. 664, 665, 680.

Værkstedsomraade: Kh.

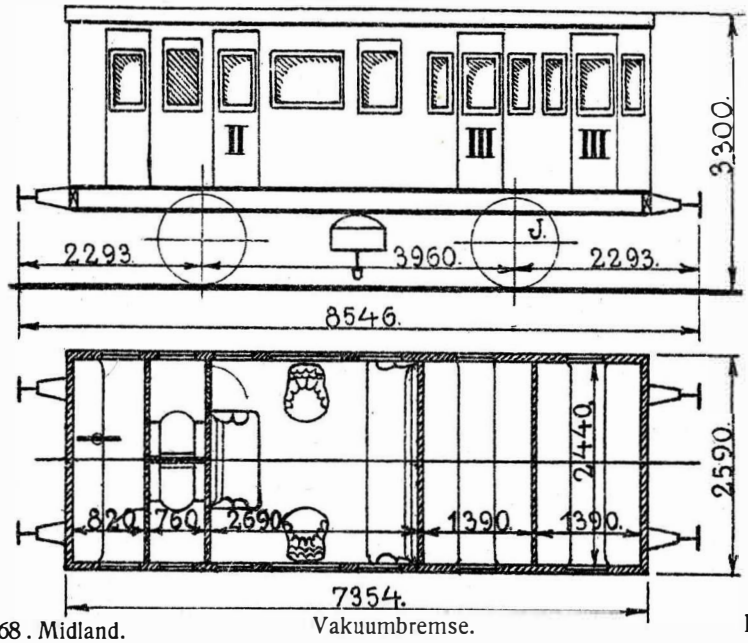

664—665. 1868. Midland.	Vakuumbremse.	Faste Sæder.
680. 1877. Scandia.	Skruebremse.	8 Siddepl. II Kl.
	664—665. Olielamper.	20 „ III „
	Højttryksvarmeapparater.	Tara ca. 10000 kg.

9. Litra BL. Nr. 731–739.

Værkstedsomraade: Kh.

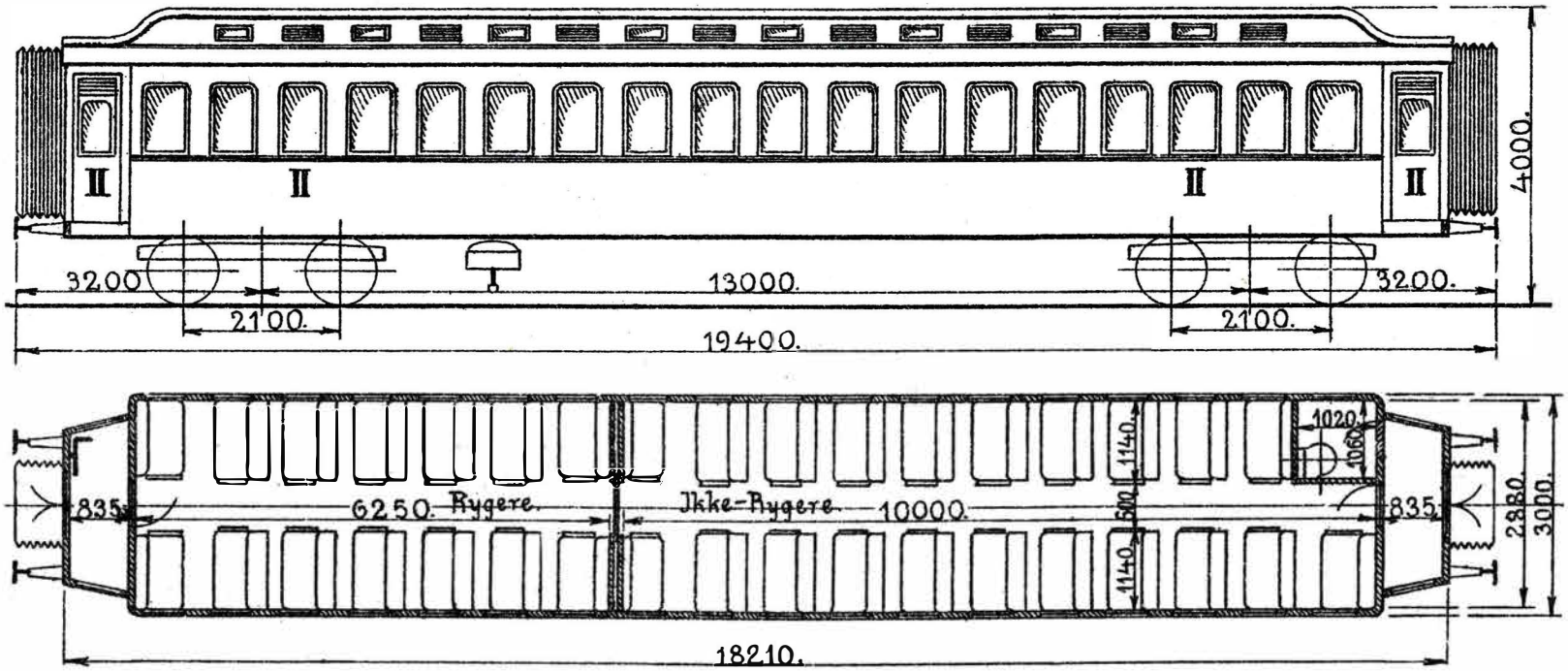

1902. Scandia.

Vakuumbremse.
Skruebremse.
Højtryksvarmeapparater.
734. Vandkloset.

70 Siddepl. II Kl.
Tara ca. 28400 kg.

9. Litra BL. Nr. 740—748.

Værkstedsomraade: Kh.

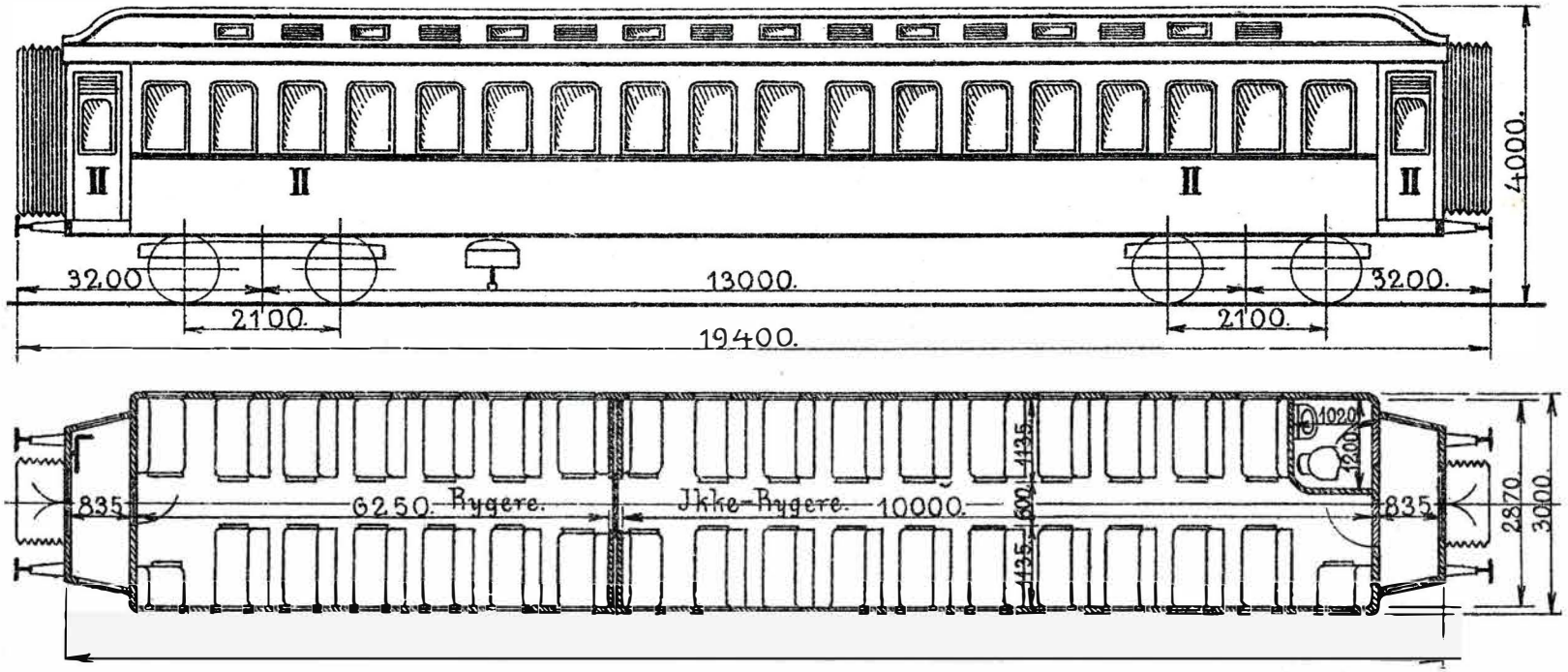

740—744 . 1908 . Scandia.
745—748 . 1910 . „

Vakuumbremse.
Skruebremse.
Højtryksvarmeapparater.
Vandkloset.

68 Siddepl. II Kl.
Tara ca. 31500 kg.

I Nr. 740—741 er der i Afdelingen for „Rygere“ anbragt *2*
Skillerum uden Dør og i Afdelingen for „Ikke Rygere“ 4 saadanne.

29. Litra BN. Nr. 857–885.

Værkstedsområde: { Kh. 13. Nr. 857—862, 879—885.
Ar. 16. „ 863—878.

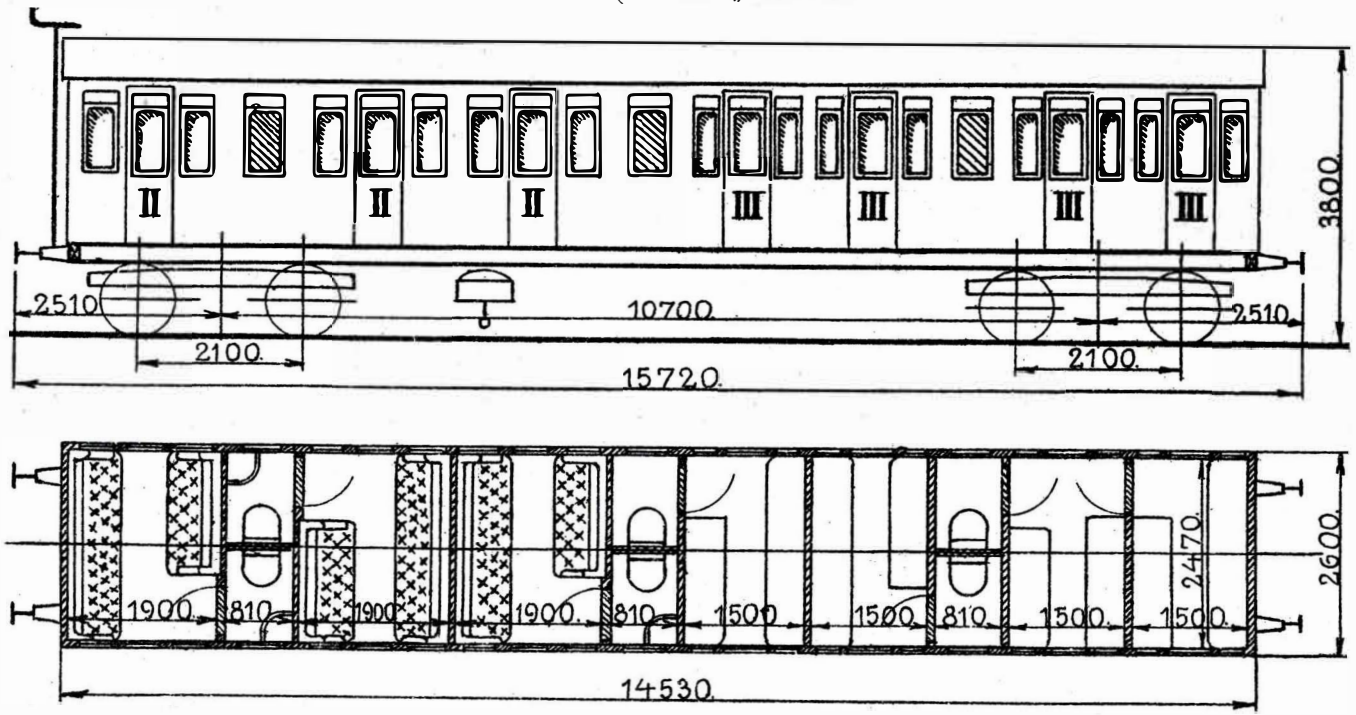

857—860 . 1913 . Scandia.
861—872 . 1906 . „
873—877 . 1904 . „
878—880 . 1900 . „
881 . 1899 . Breslau.
882—885 . 1897 . „

Vakuumbremse.
Skruebremse.
Højtryksvarmeapparater.

857—860 . Faste Sæder.
861—885 . Udtræk-Sæder i II Kl.
21 Siddepl. II „
35 „ III „
Tara ca. 24500 kg.

2. Litra B0. Nr. 799—800.

Værkstedsomraade: Kh.

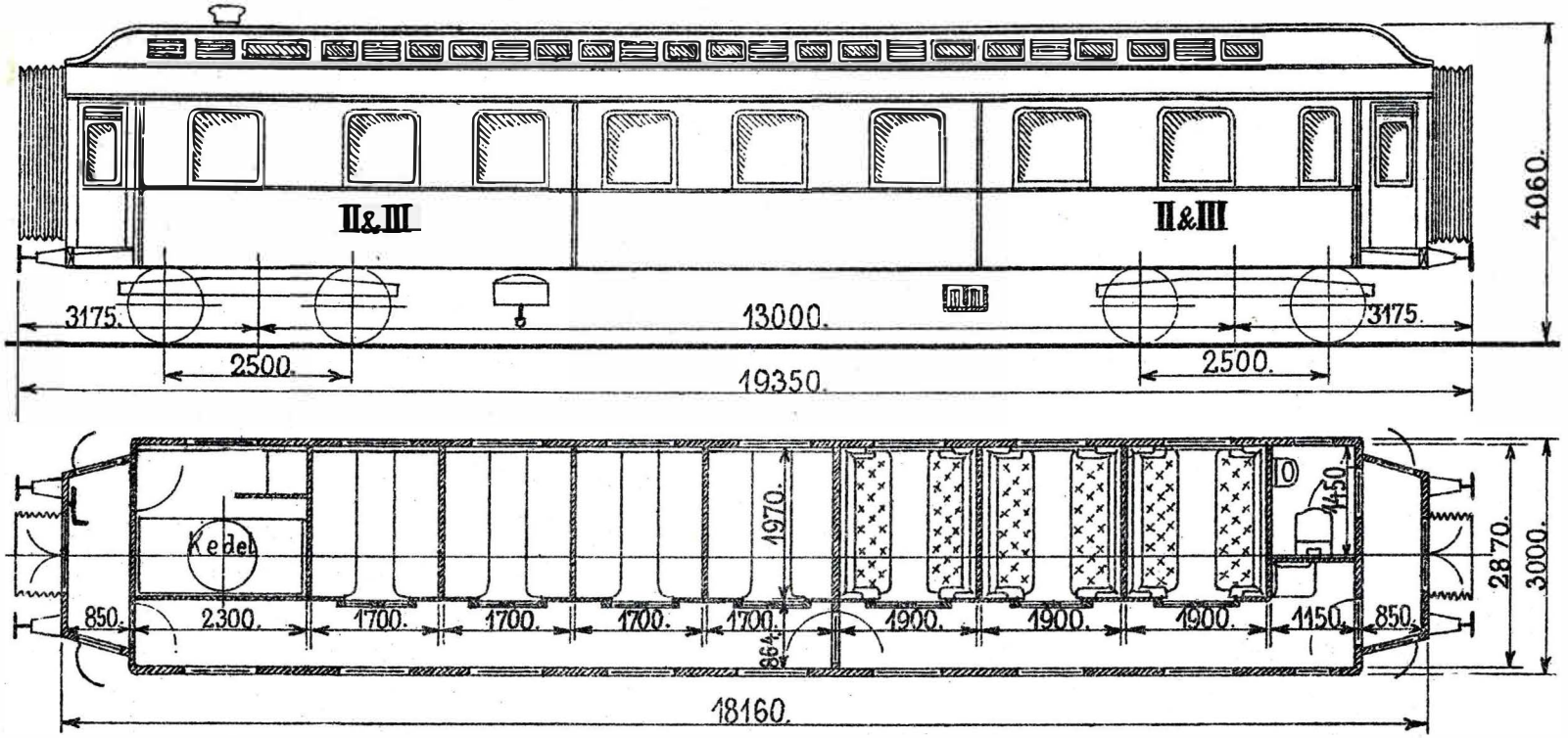

1908. Scandia.

Vakuumbremse.
Skruebremse.
Dobbelt-Batteri til Togbelysning.
Højtryksvarmeapparater.
Stor Varmekedel.
Vandkloset.

Faste Sæder.
18 Siddepl. II Kl.
32 „ III „
Tara ca. 40700 kg.

14. Litra BP. Nr. 642—655.

Værkstedsomraade: { Kh. 9. Nr. 642—650.
Ar. 5. „ 651—655.

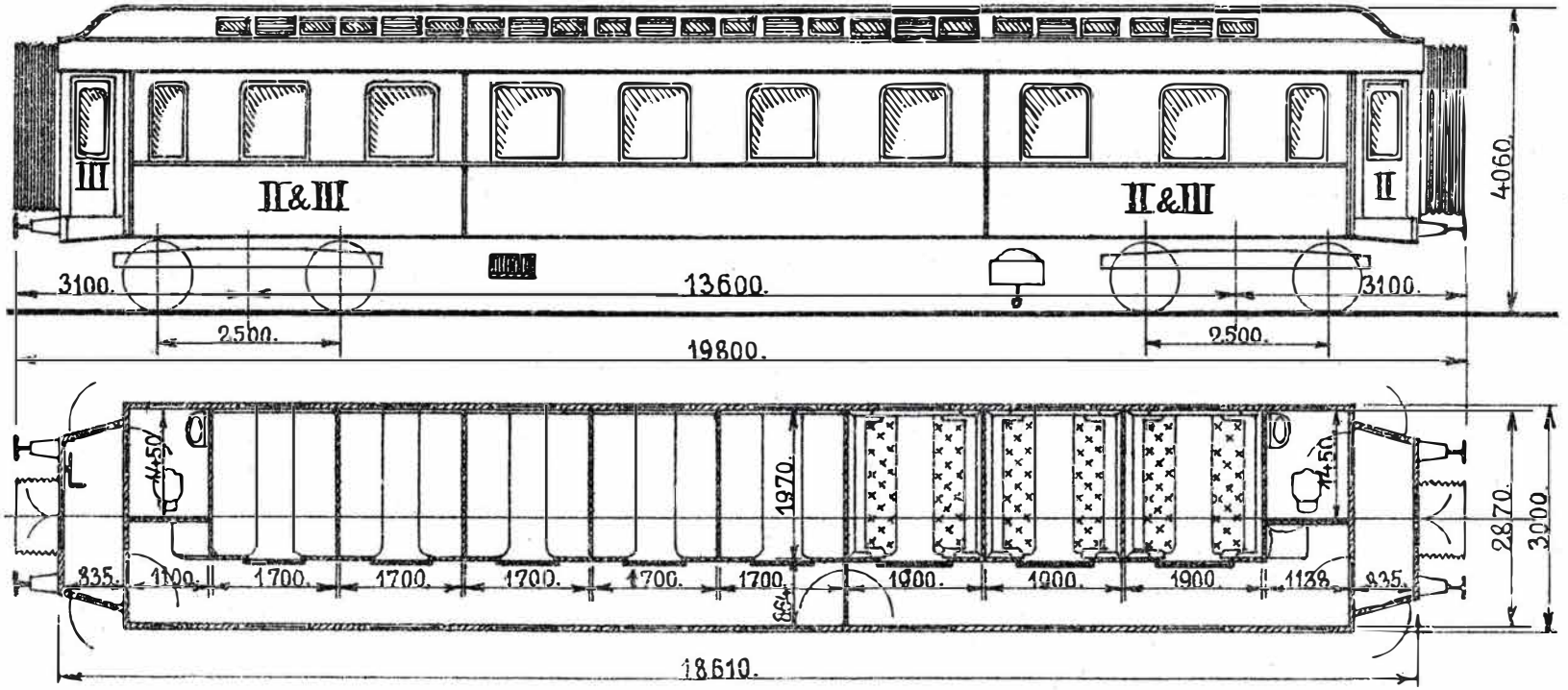

642—649 . 1910 . Scandia.
650—655 . 1911 . „
653-652 1928 ~

Vakuumbremse.
Skruebremse.
Dobbelt-Batteri til Togbelysning.
642—651 . Lavtryksvarmeapparater, System Westinghouse.
652—655 . Højtryksvarmeapparater.
Vandklosetter.

Faste Sæder.
18 Siddepl. II Kl.
40 „ III „
Tara ca. 37800 kg.

Nr653-654 er [illegible]
barnsæ[illegible]

BP.

37. Litra BP. Nr. 762—798.

Værkstedsomraade: { Kh. 13. Nr. 762—765, 783—784, 786—791, 798.
Ar. 24. „ 766—782, 785, 792—797.

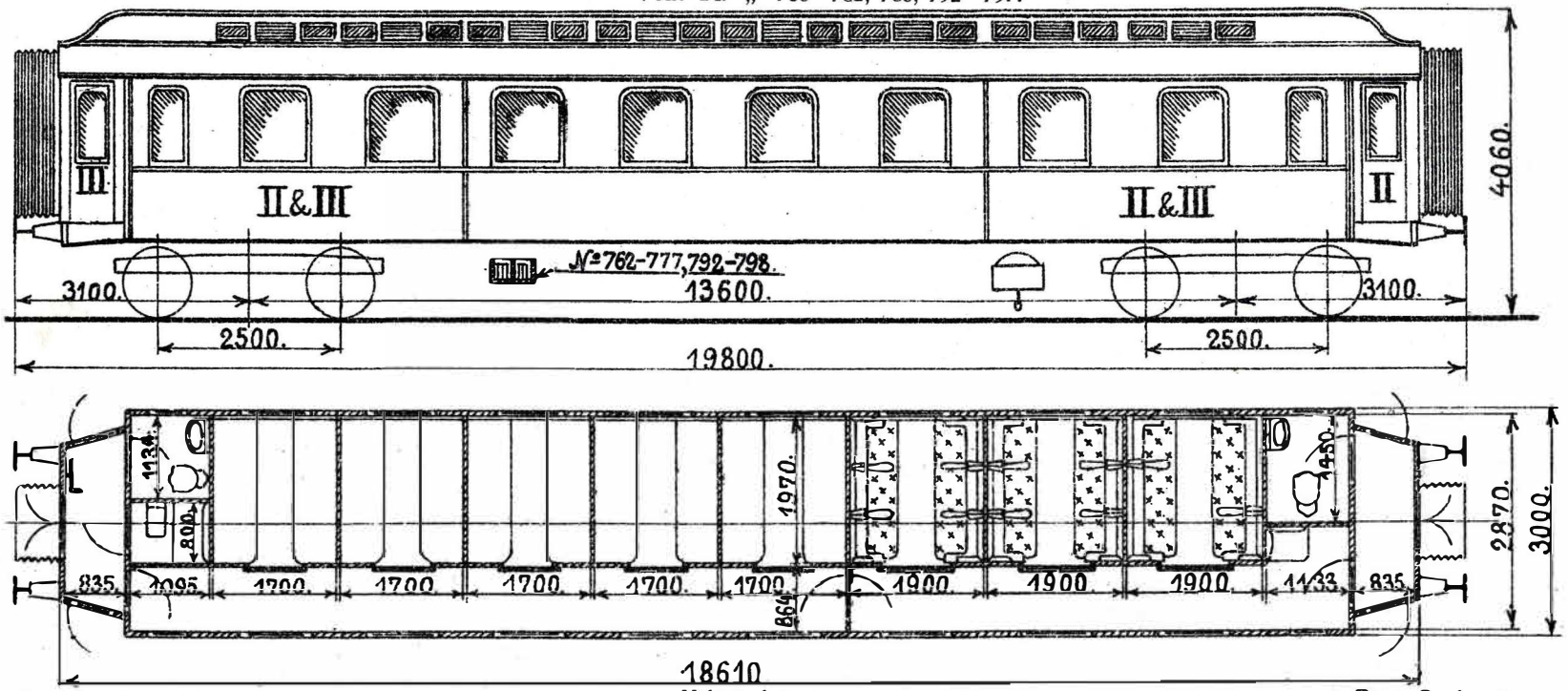

762—770. 1915. Scandia.
771—773. 1911. „
774—791. 1912. „
792—793. 1914. „
794—798. 1923. „

Vakuumbremse.
762—765. Trykluftbremse.
Skruebremse.
762—777, 792—798. Dobbelt-Batteri til Togbelysning.
771—782, 785—791. Højtryksvarmeapparater.
762—770, 783—784, 792—793. Lavtryksvarmeapparater System Westinghouse.
794—798. do. „ Pintsch.
762—765. Tyske Slutsignalholdere.
762—765 { Svensk-Dansk Varmekoblingshaner.
Svenske Vakuumkoblinger.
Svenske Slutsignalholdere.
Vandklosetter.

Paste Sæder.
18 Siddepl. II Kl.
40 „ III „
Kun 762—765. Armlæn og Ørebakker.
762—777, 792—798 { . Tara ca. 37800 kg.
778—789. „ „ 36500 „
790—791. „ „ 35400 „

7. Litra BP. Nr. 656—662.

Værkstedsomraade: Ar.

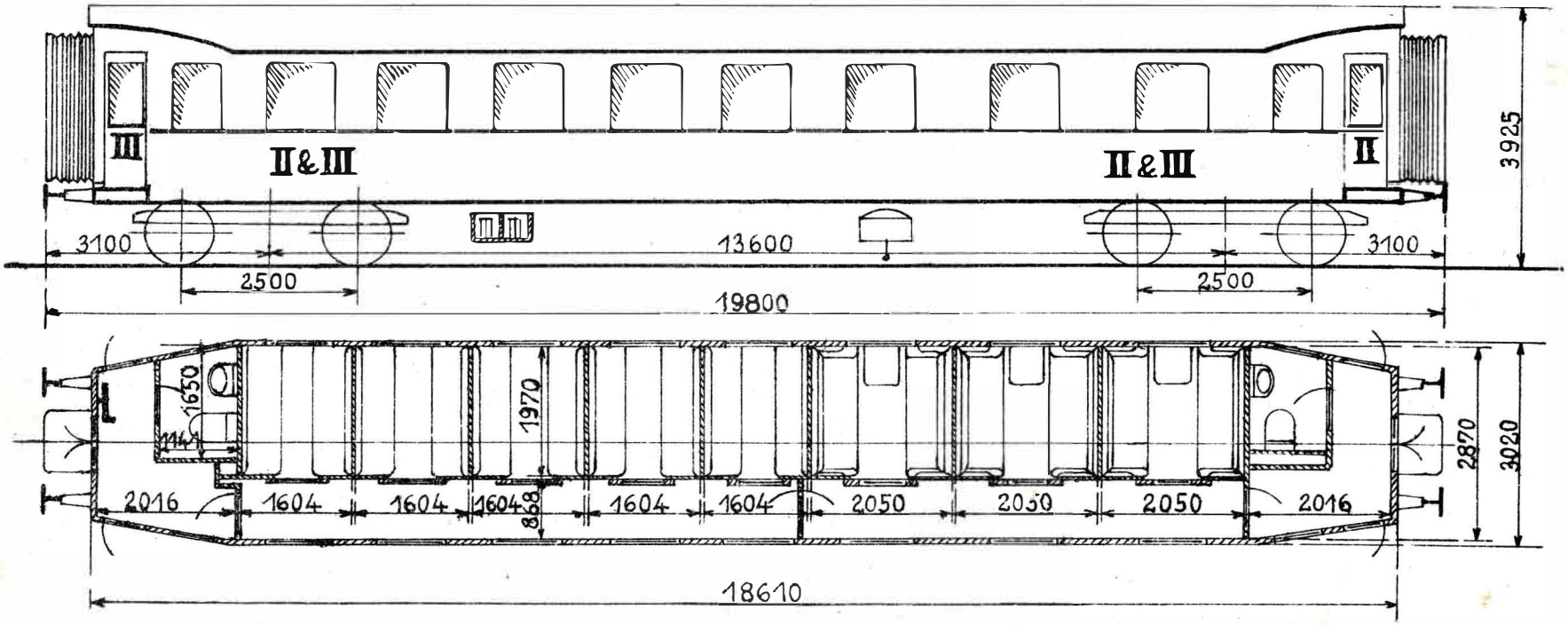

1928. Scandia.

Vakuumbremse.
Skruebremse.
Dobbelt-Batteri til Togbelysning.
Lavtryksvarmeapparater, System Pintsch.
Vandklosetter.

Faste Sæder.
18 Siddepl. II Kl.
40 „ III „
Tara ca. 38700 kg.

8. Litra BR. Nr. 693—700.

Værkstedsomraade: Kh.

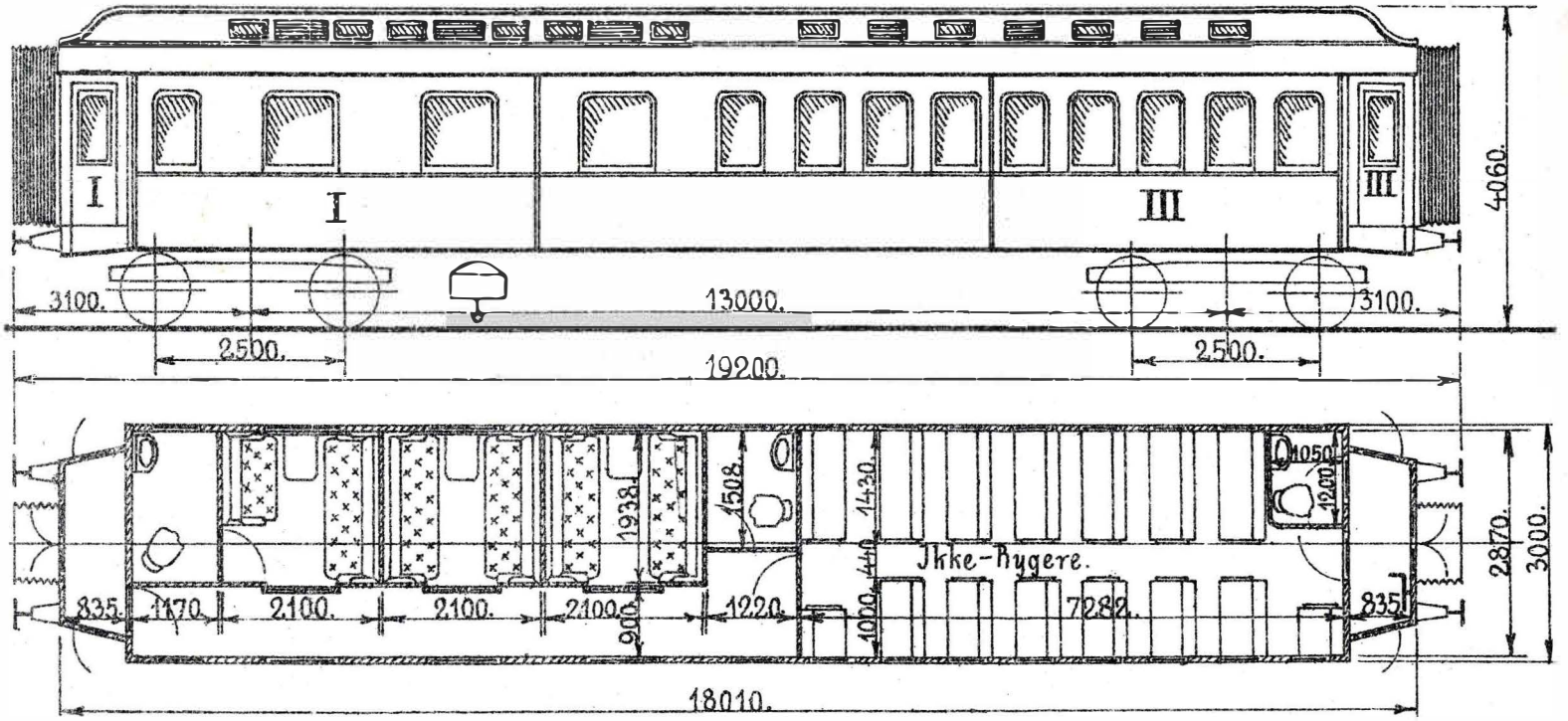

1910. Scandia.

Vakuumbremse.
Skruebremse.
Fløjtryksvarmeapparater.
Vandklosetter.

Faste Sæder.
11 Siddepl. I Kl.
35 „ III „
Tara ca. 34700 kg.

Litra B04. Nr. 1506,

tilhørende de svenske Statsbaner.

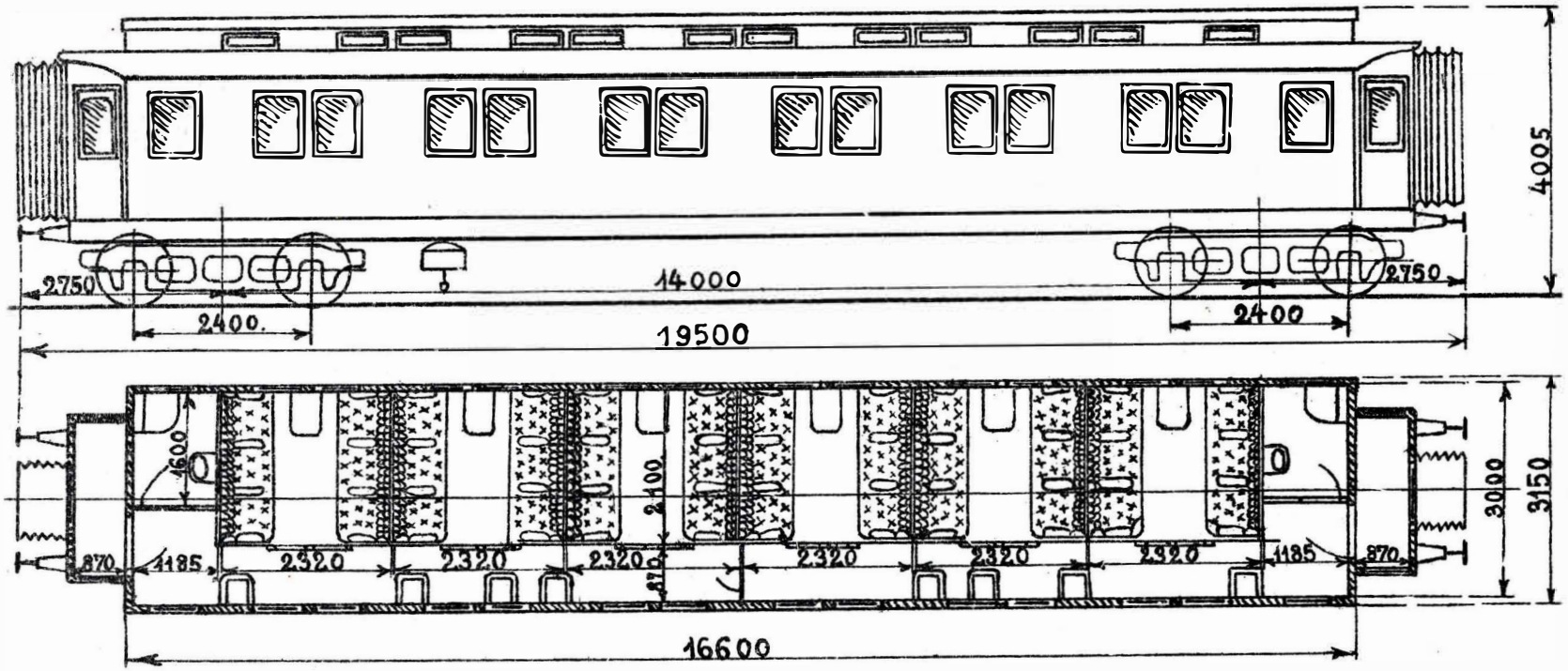

1906. Södertälje.

Trykluftbremse.
Vakuumledning.
Nødbremsegreb.
Skruebremse.
Gasglødebelysning til 27 Timer.
Danske Slutsignalholdere.

36 Siddepl. II Kl.
Pladsnumre.
Tara ca. 30000 kg.

3. Litra BC05. Nr. 71—73,

tilhørende Bergslagernas Järnvägar.

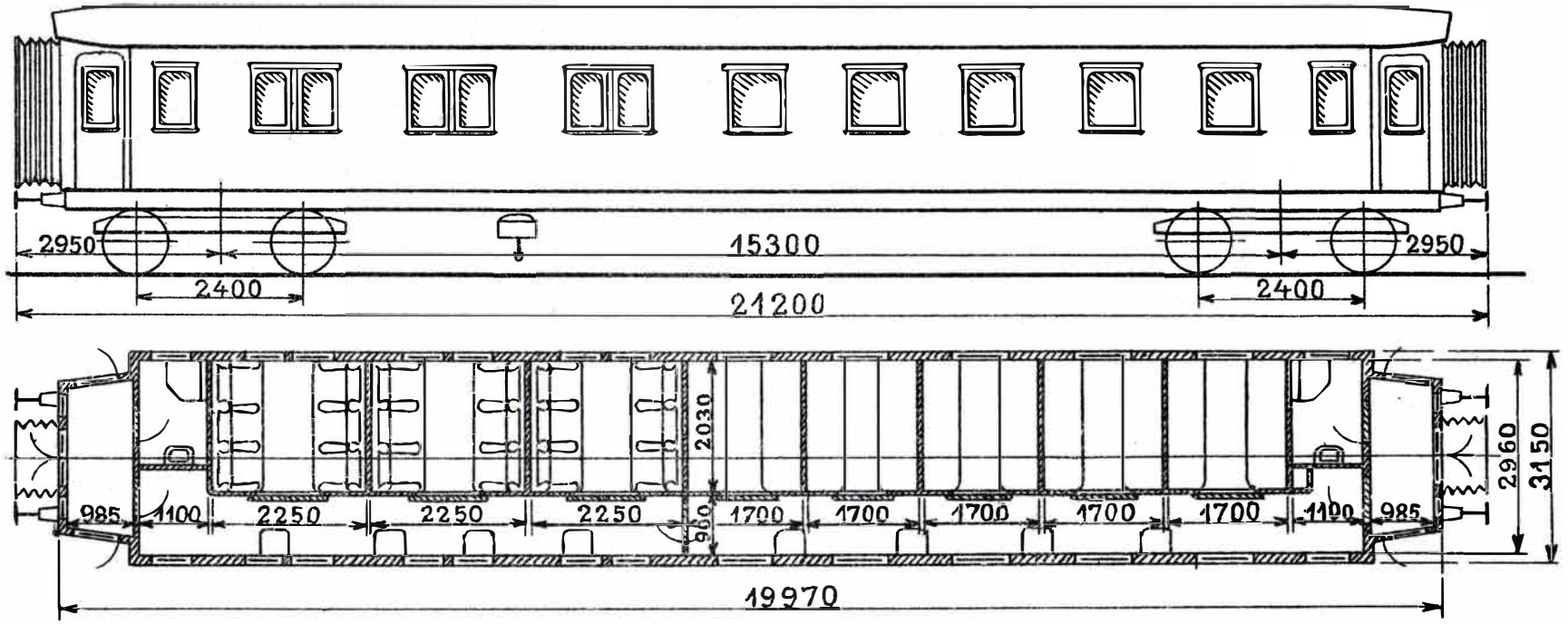

1923. Arlöf.

Vakuumbremse.
Trykluftbremse.
Nødbremsegreb.
Skruebremse.
Aceton-acetylén-Belysning til 33 Timer.
Elektrisk Belysning.
Dansk elektr. Lysledning.
Danske og svenske Slutsignalholdere.

18 Siddepl. II Kl.
40 „ III „
Pladsnumre.
Tara ca. 36000 kg.

Litra Bco. Nr. 11,

tilhørende Dalslands Järnväg.

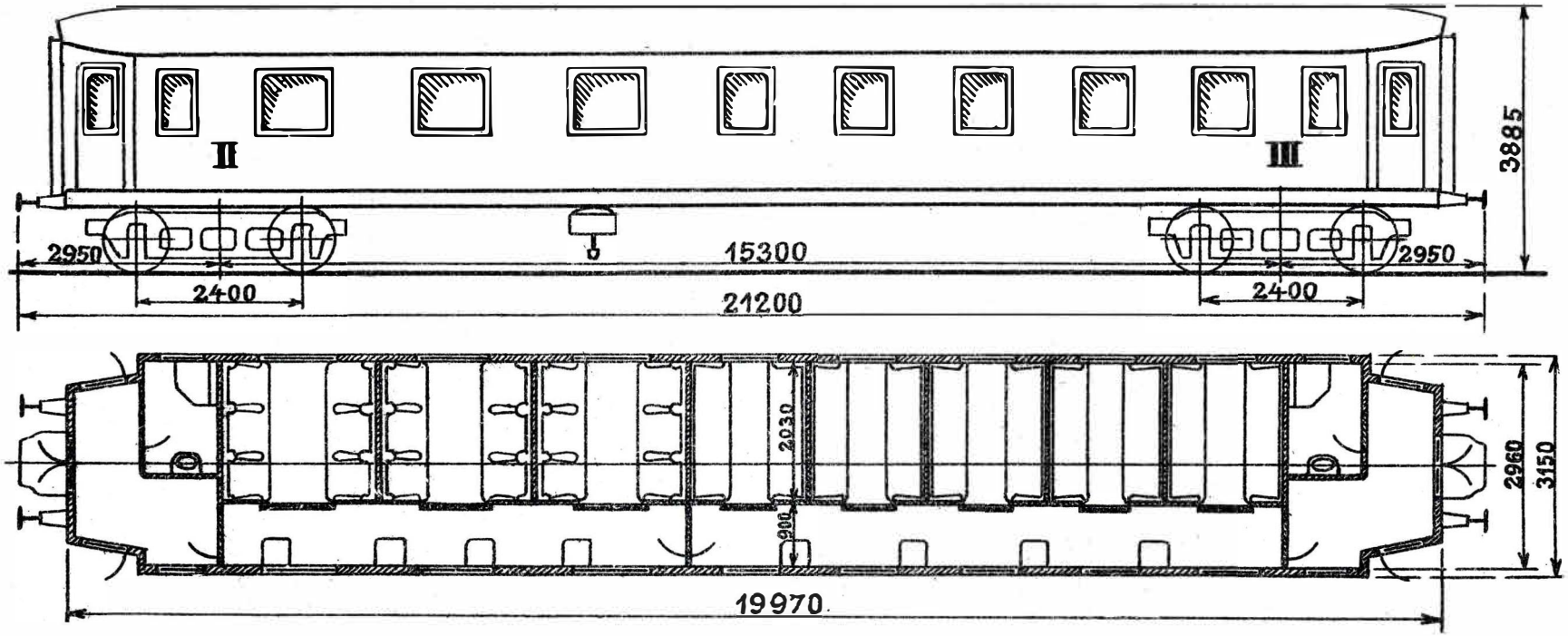

1923. Arlöf.

Trykluftbremse.
Vakuumbremse.
Nødbremsegreb.
Skruebremse.
Gasglødebelysning til 30 Timer.
Dansk elektr. Lysledning.
Danske og svenske Slutsignalholdere.

22 Siddepl. II Kl.
44 „ III „
Pladsnumre.
Tara ca. 36000 kg.

Litra BC. Nr. 17,

tilhørende de hollandske Jernbaner.

Rute: Orehoved—Nakskov.

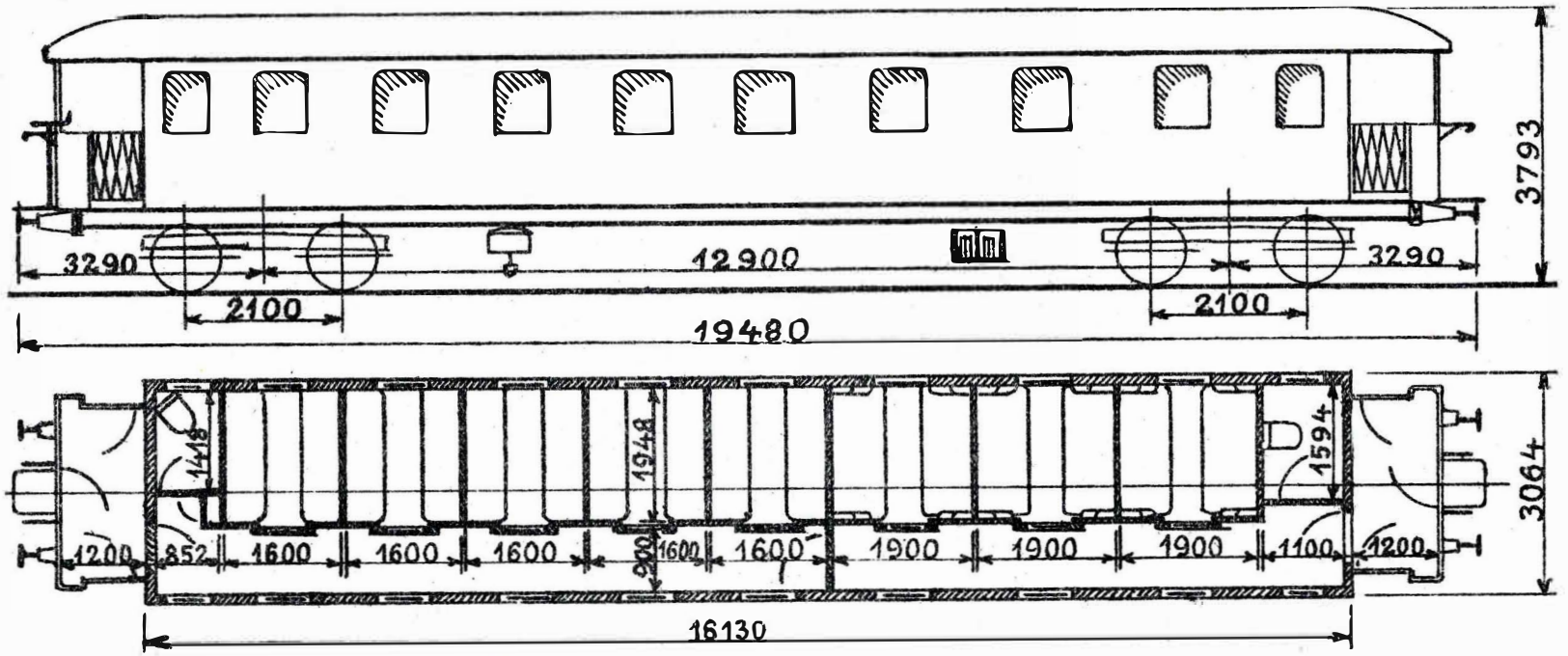

1924. Scandia.

Vakuumbremse.
Nødbremsegreb.
Skruebremse.
Elektr. Belysning.
Dynamo og Batteri.
Lavtryksvarmeapparater, System Westinghouse.
Danske Slutsignalholdere.

18 Siddepl. II Kl.
40 „ III „
Tara ca. 29500 kg.

10. Litra CA. Nr. 90—99.

Værkstedsomraade: Ar.

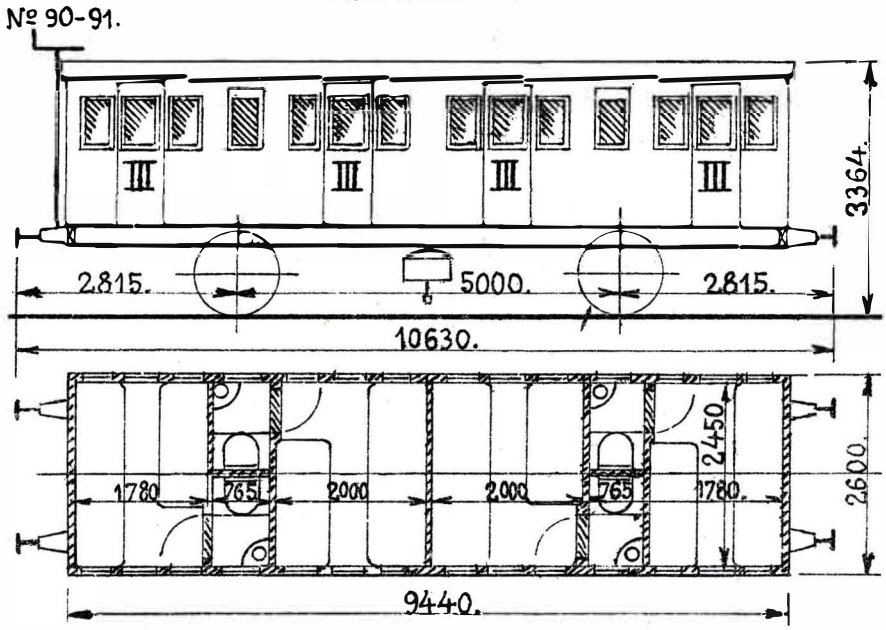

1884. Breslau.

Vakuumbremse.
90—91. Rangerskruebremse.
Højtryksvarmeapparater.

36 Siddepl. III Kl.
Tara ca. 12000 kg.

17. Litra CA. Nr. 121, 123—126, 128—129, 131—140.

Værkstedsomraade: Kh.

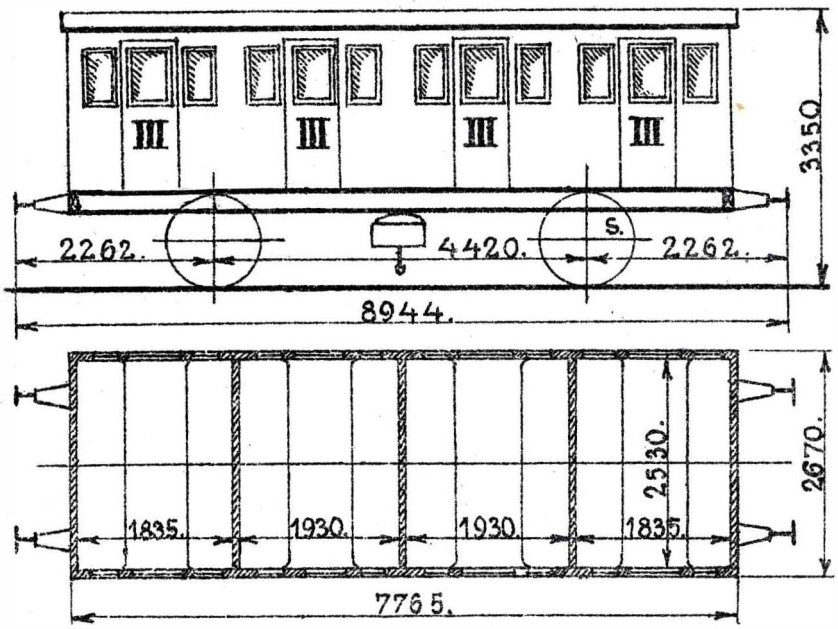

121—129. 1881. Kockum.
131—134. 1879. „
135—140. 1877. Wagenbau.

Vakuumbremse.
Højtryksvarmeapparater.

40 Siddepl. III Kl.
Tara ca. 11200 kg.

3. Litra CA. Nr. 153—154, 157.

Værkstedsområde: Kh.

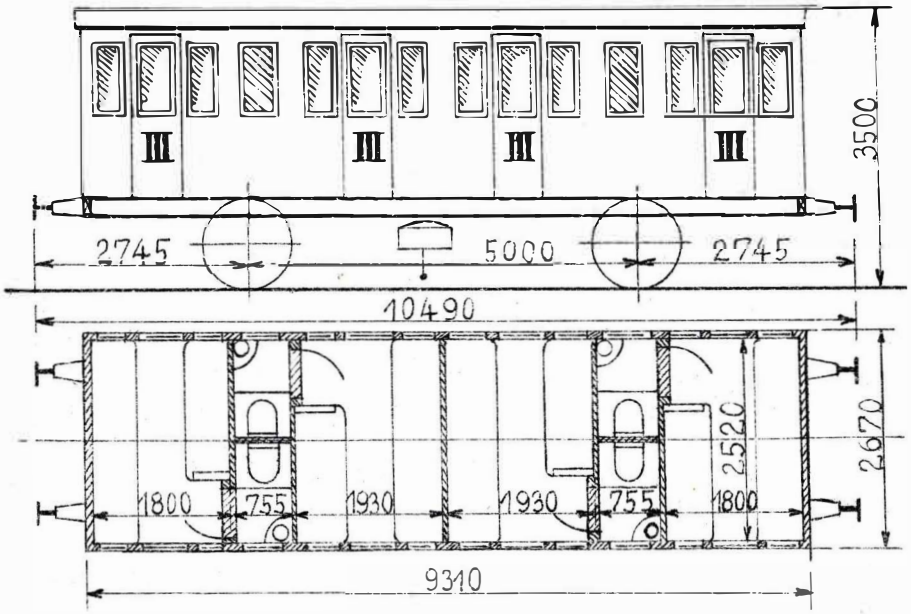

153—154 . 1858 . Scandia.
157 . 1886 . Breslau.

Vakuumbremse.
Højtryksvarmeapparater.

36 Siddepl. III Kl.
Tara ca. 14000 kg.

12. Litra CA. Nr. 163—165, 246—248, 252, 254—256, 259—260.

Værkstedsomraade: { Kh. 3. Nr. 163—165.
Ar. 9. „ 246—248, 252, 254—256, 259—260.

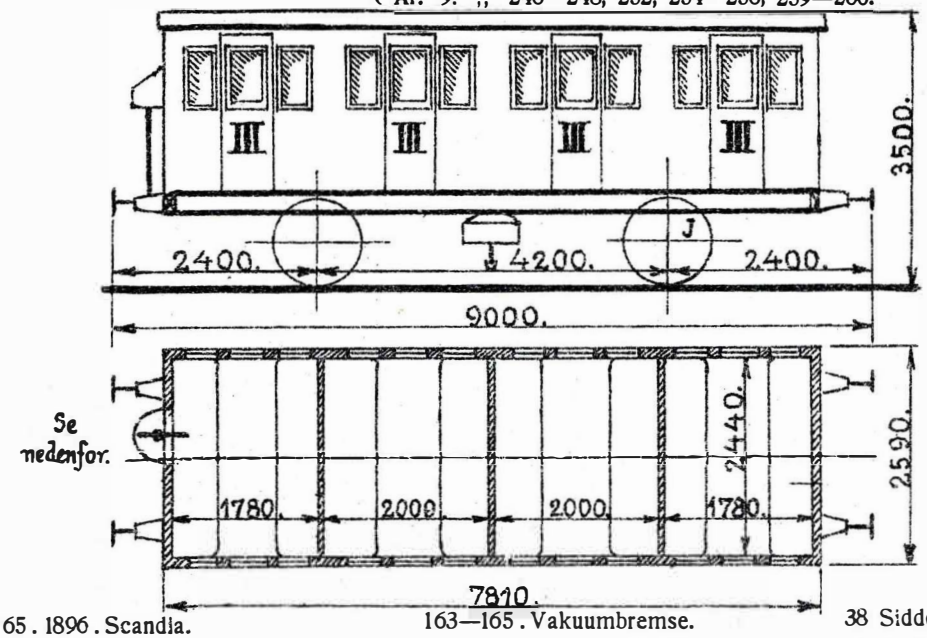

163—165. 1896. Scandia.
246—248. 1876. Breslau.
252—255. 1877. „
256. 1877. Wagenbau.
259. 1876. Randers.
260. 1877. Scandia.

163—165. Vakuumbremse.
Øvrige. Vakuumledning.
Skruebremse.
246—248, 252 } Olielamper.
254—256, 259—260 }
Højtryksvarmeapparater.

38 Siddepl. III Kl.
Tara ca. 10800 kg.

37. Litra CA. Nr. 166—170, 172—178, 180—189, 191—199, 201, 204—206, 210—211.

Værkstedsomraade: { Kh. 32. Nr. 166—170, 174—176, 178, 180—182, 184, 186—189, 191—199, 201, 204—206, 210—211.
Ar. 5. „ 172—173, 177, 183. 185.

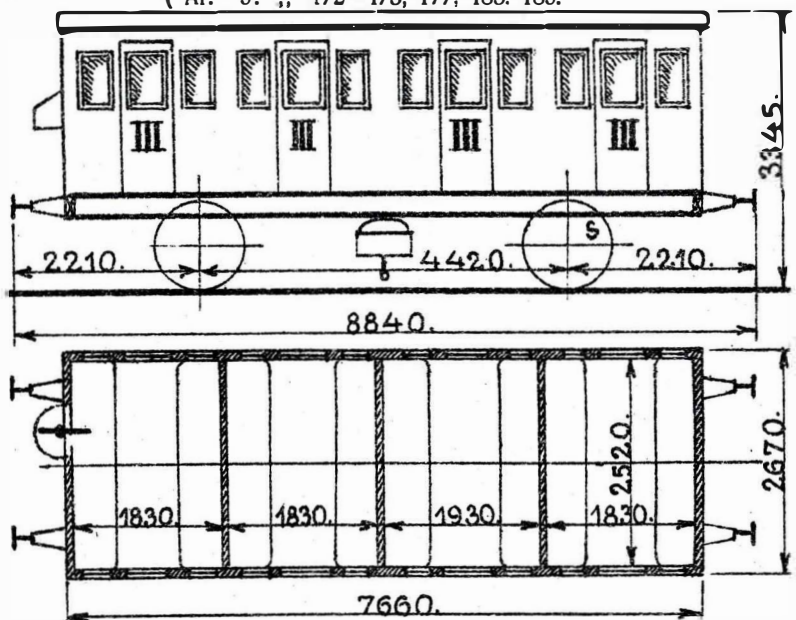

166—189. 1870. Lauenstein.
191—199. 1874. Wagenbau.
201—211. 1876. „

Vakuumbremse.
166—170, 172—178, 180—185. Skruebremse.
167—169, 201, 204. Olielamper.
Højtryksvarmeapparater.

38 Siddepl. III Kl. med Skruebremse.
40 „ „ „ uden „
Tara ca. 11000 kg uden Skruebremse.
„ „ 11300 „ med „

2. Litra CA. Nr. 200, 209.

Værkstedsomraade: Kh.

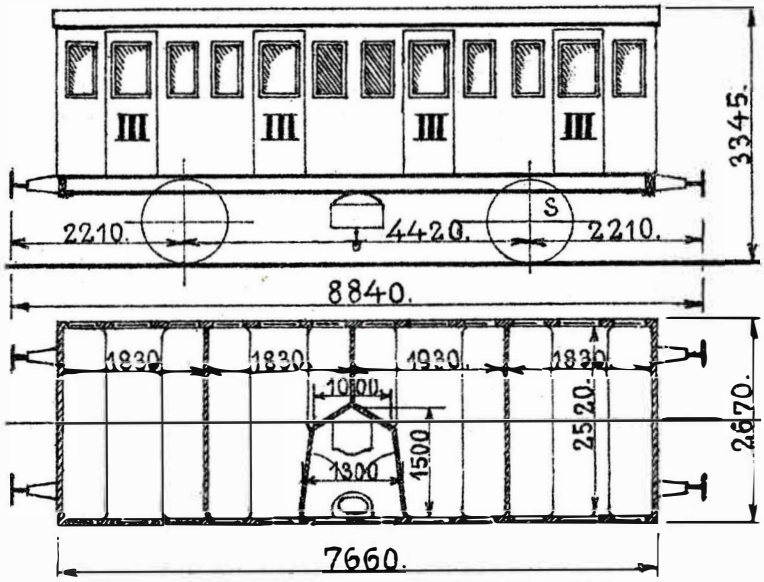

1876. Wagenbau.

Vakuumbremse.
Olielamper.
Højtryksvarmeapparater.

34 Siddepl. III Kl.
Tara ca. 10800 kg.

12. Litra CA. Nr. 213—214, 217—219, 227, 229—231, 233, 237, 239.

Værkstedsomraade: { Kh. 11. Nr. 213—214, 217—219, 227, 229—231, 237, 239.
Ar. 1. „ 233.

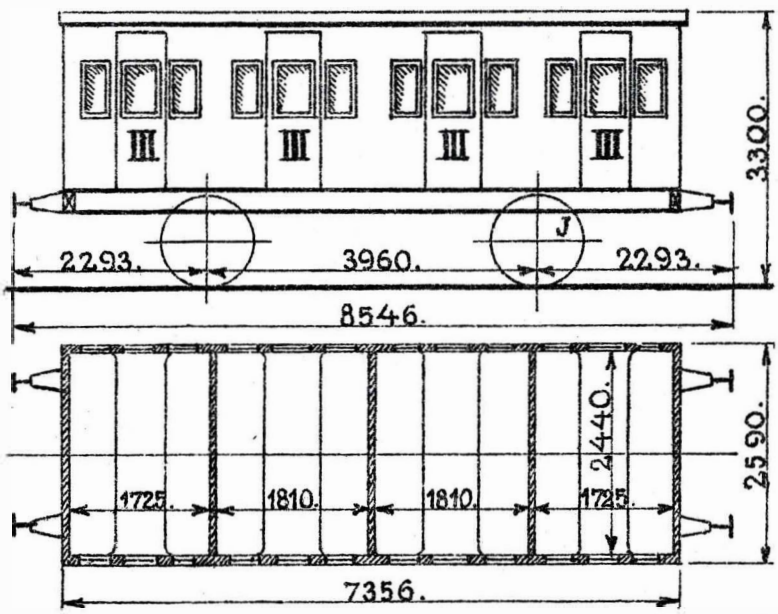

213—214. 1875. Randers.
217—220. 1868. Midland.
227. 1871. Randers.
229—233. 1873. „
237—239. 1874. Randers.
242. 1864. „

Vakuumledning.

Højtryksvarmeapparater.

40 Siddepl. III Kl.
Tara ca. 9300 kg.

2. Litra CA. Nr. 249—250.

Værkstedsomraade: Ar.

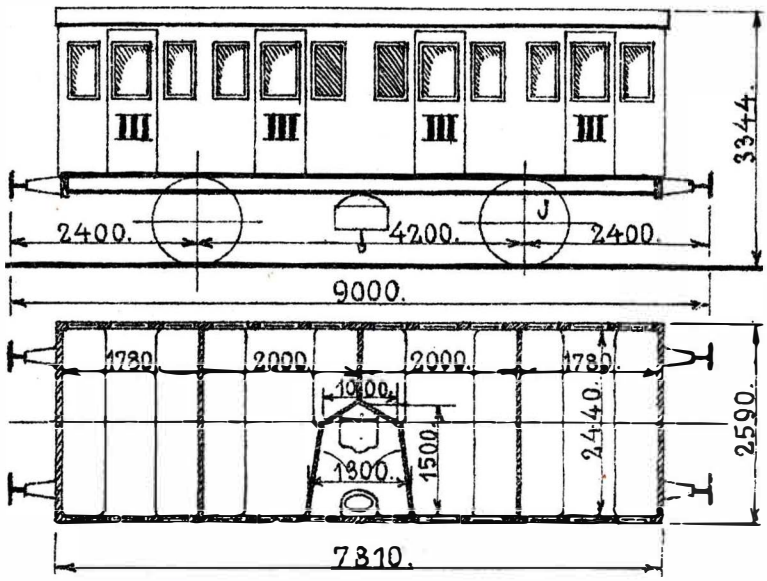

1876. Breslau.

Vakuumbremse.
Olielamper.
Højtryksvarmeapparater.

34 Siddepl. III Kl.
Tara ca. 10600 kg.

10. Litra CA. Nr. 342—344, 346, 348, 350, 351, 353, 356—357.

Værkstedsomraade: Kh.

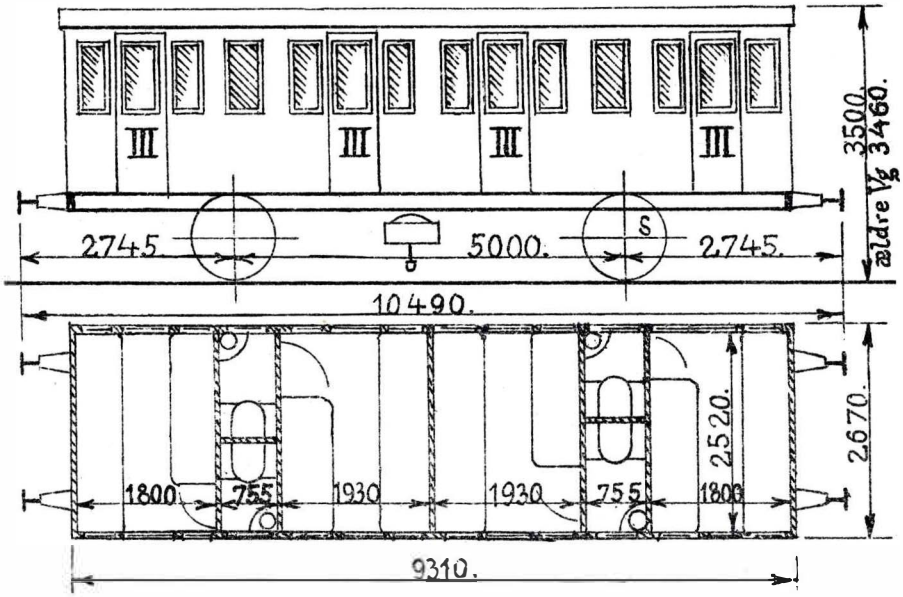

342—348. 1885. Atlas.
350—353. 1891. Scandia.
356—357. 1888. „

Vakuumbremse.
Højtryksvarmeapparater.

36 Siddepl. III Kl.
Tara ca. 14000 kg.

15. Litra CA. Nr. 886—900.

Værkstedsomraade: Kh.

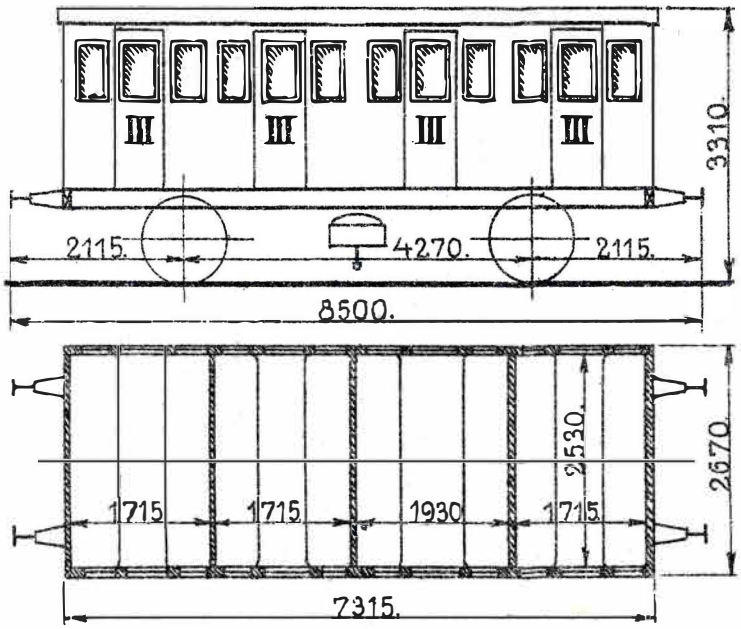

886—891 . 1863 . Lauenstein.	Vakuumbremse.	40 Siddepl. III Kl.
892—900 . 1864 . „	Højtryksvarmeapparater.	Tara ca. 10700 kg.

20. Litra CB. Nr. 452—458, 460—465, 467—472, 475.

Værkstedsomraade: { Kh. 7. Nr. 467—472, 475.
Ar. 13. „ 452—458, 460—465.

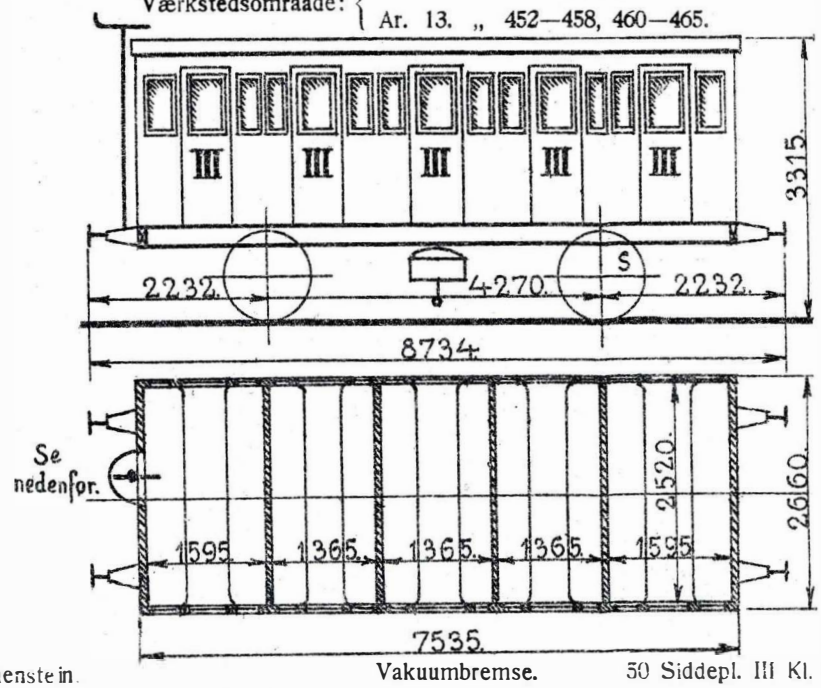

1865. Lauenstein.

Vakuumbremse.

452, 454, 456, 458 / 460, 462, 464 } Skruebremse.

468, 470, 472. Rangerskruebremse.

452, 454, 456, 458 / 460, 462, 464 } Olielamper.

Højtryksvarmeapparater.

50 Siddepl. III Kl. uden Skruebremse.
48 „ „ „ med „
Tara { lige Nr. ca. 11200 kg.
ulige „ „ 10500 „

10. Litra CB. Nr. 476—485.

Værkstedsomraade: { Kh. 9. Nr. 476—479, 481—485.
Ar. 1. „ 480.

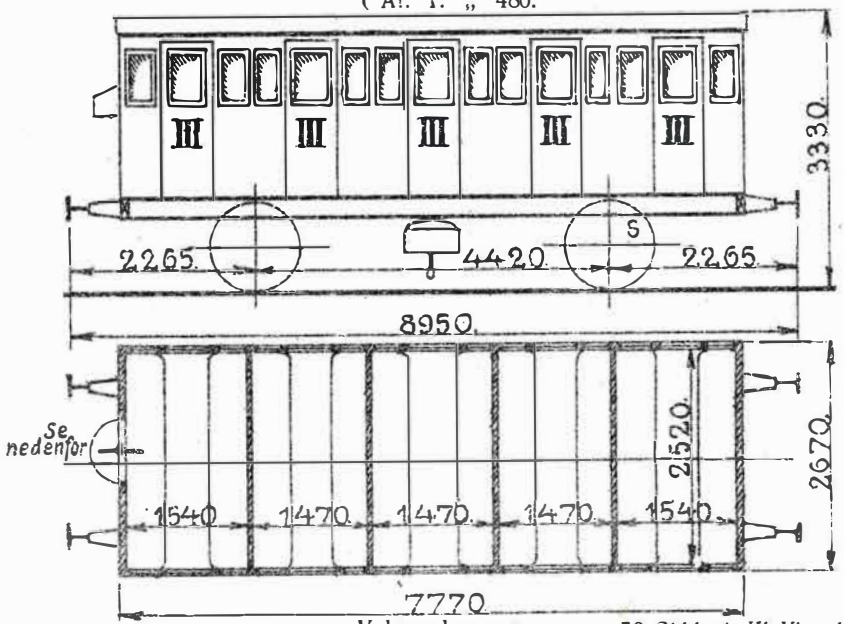

1885. Atlas.

Vakuumbremse.

476, 478, 480 / 482, 484 } Skruebremse.

Højtryksvarmeapparater.

50 Siddepl. III Kl. uden Skruebremse.
48 „ III „ med „
Tara { lige Nr. ca. 11400 kg.
ulige „ „ 11000 „

24. Litra CB. Nr. 486—493, 495—499, 501—511.

Værkstedsomraade: { Kh. 19. Nr. 491—493, 495—499, 501—511.
Ar. 5. „ 486—490.

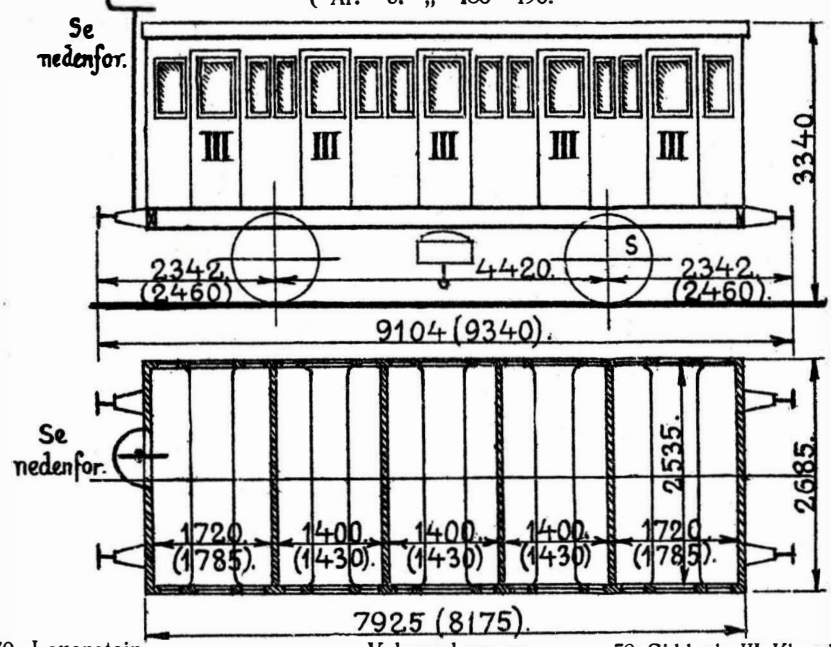

486—495 . 1870 . Lauenstein.
496—505 . 1874 . Wagenbau.
506—511 . 1879 . Kockum.

Vakuumbremse.

496, 498, 500, 506 } Rangerskruebremse.

486, 488, 490, 492 } Skruebremse.

486, 488, 490 } Olielamper.

Højtryksvarmeapparater.

50 Siddepl. III Kl. uden Skruebremse.
48 „ III „ med „
Tara ca. 11300 kg.

Maalene i ( ) gælder for Nr. 506—511.

2. Litra CB. Nr. 520—521.

Værkstedsomraade: Kh.

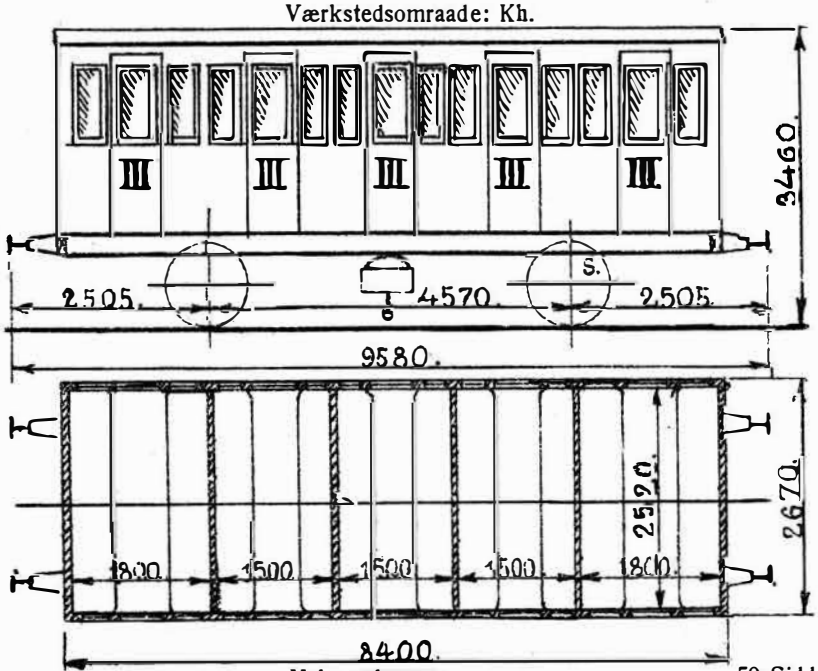

1886 . Breslau.

Vakuumbremse.
Højtryksvarmeapparater.

50 Siddepl. III Kl.
Tara ca. 12000 kg.

49. Litra CA. Nr. 911—969 *)

Værkstedsområde: { Kh. 17. Nr. 932, 934, 936, 938—940, 942, 944, 946, 952—955, 957, 961—962, 969.
Ar. 32. „ 911—914, 916—931, 933, 935, 937, 941, 943, 945, 947—951, 963.

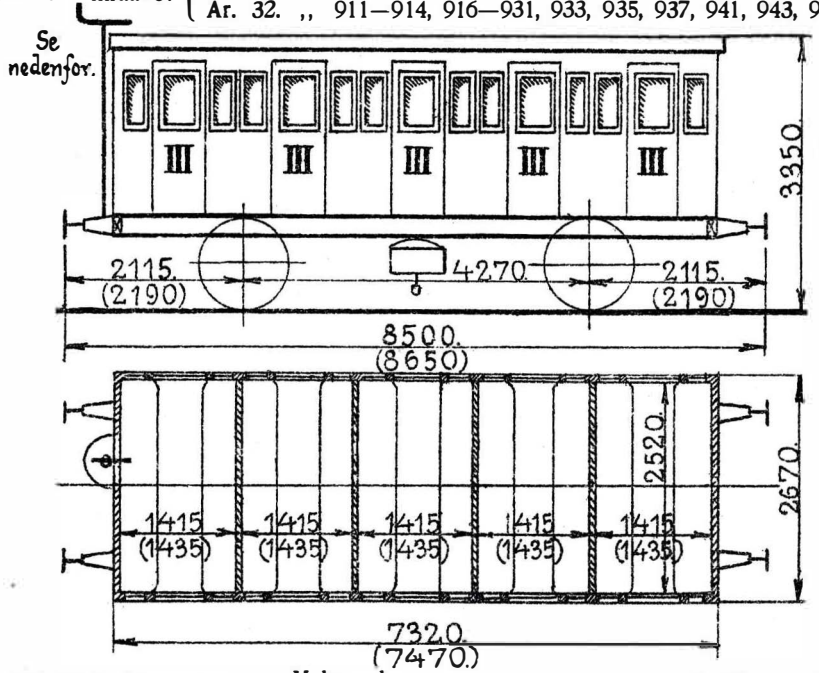

*) Udrangeret er Nr.:
915, 956, 958—960, 964—968.

911—922 . 1863 . Lauenstein.
923—940 . 1864 . „
941—952 . 1870 . „
953—962 . 1874 . Wagenbau.
963, 969 . 1879 . Kockum.

Vakuumbremse.
939, 952, 955, 957, 969, } Ranger-skruebremse.

Ulige Nr. af { 911—937, 941—947 } samt Nr. { 948—951, 953, 959, 963 } Skruebremse.

Højtryksvarmeapparater.

50 Siddepl. III Kl. uden Skruebremse.
48 „ III „ med „
Tara ca. 11000 kg.

Maalene i ( ) gælder for 963 og 969.

5. Litra CB. Nr. 996—1000.

Værkstedsområde: Kh.

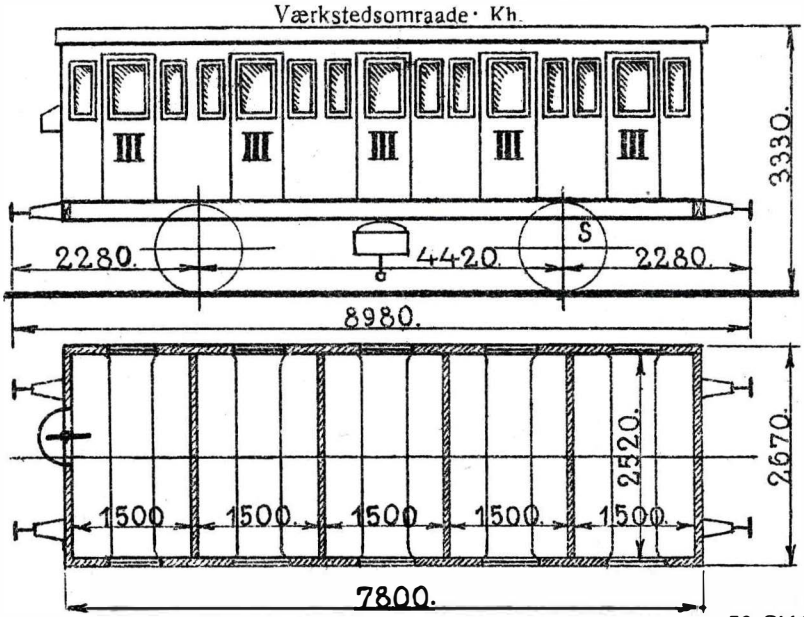

1885 . Breslau.

Vakuumbremse.
Skruebremse.
Højtryksvarmeapparater.

50 Siddepl. III Kl.
Tara ca. 11400 kg.

8. Litra CB. Nr. 1012–1018, 1024.

Værkstedsomraade: Kh.

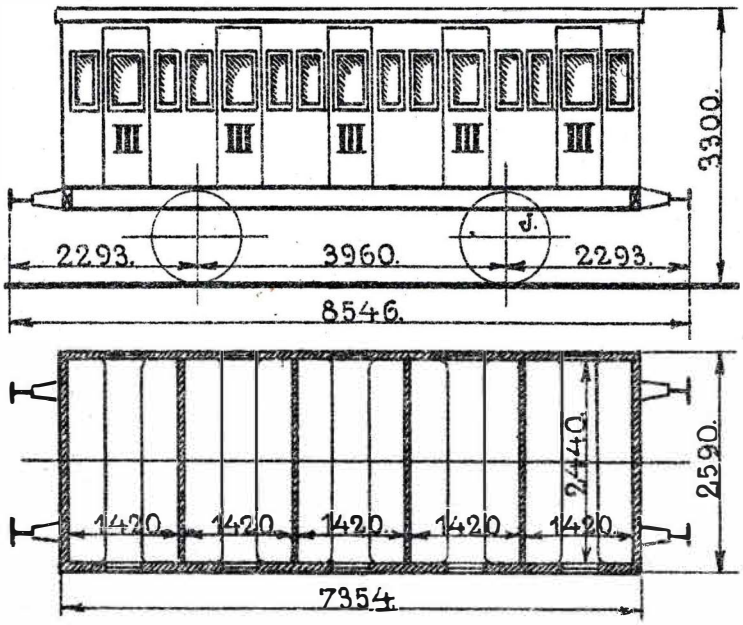

1012—1018 . 1865 . Randers. Vakuumledning. 50 Siddepl. III Kl.
1024 . 1868 . „ Højtryksvarmeapparater. Tara ca. 9600 kg.

60. Litra CB. Nr. 1158—1179, 1245–1282.

Værkstedsomraade: { Kh. 8. Nr. 1173—1179, 1245.
Ar. 52. „ 1158—1172, 1246—1282.

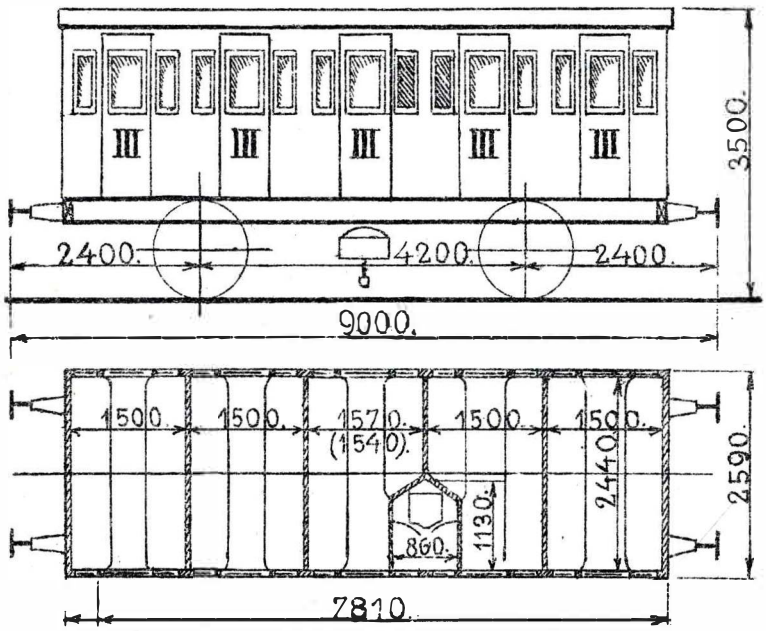

1158—1167 . 1885 . Scandia. Vakuumbremse. 46 Siddepl. III Kl.
1168—1179 . 1887 . „ 1276—1282 . Olielamper. Tara ca. 11000 kg.
1245—1274 . 1898 . „ Højtryksvarmeapparater.
1275—1282 . 1901 . „

Maal i ( ) gælder for 1158—1167.

3. Litra CB. Nr. 1246, 1249, 1280.

Værkstedsomraade: Ar.

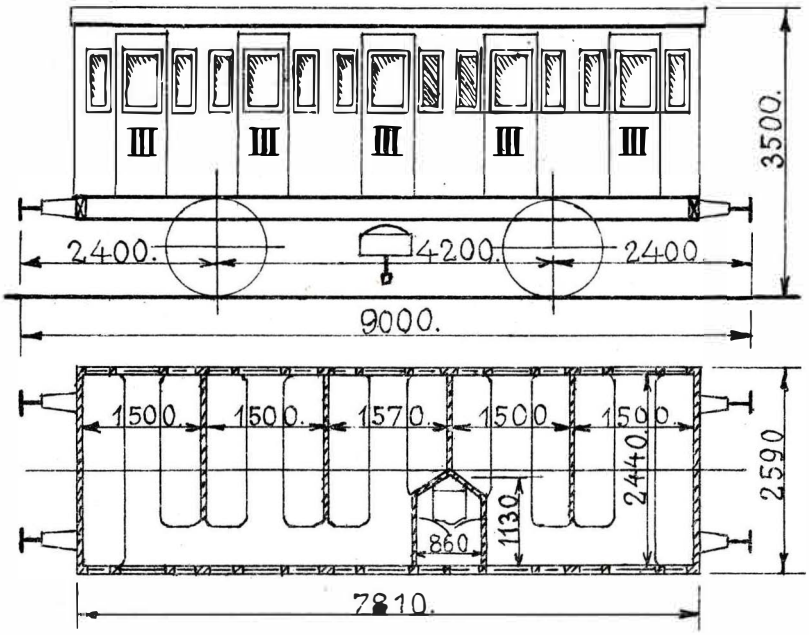

1246, 1249 . 1898 . Scandia.
1280 . 1901 . „

Vakuumbremse.
1280 . Oilelamper.
Højtryksvarmeapparater.

40 Siddepl. III Kl.
Tara ca. 11000 kg.

150. Litra CB Nr. 717, 719—724, 901—910, 1087—1138, 1140—1157, 1180—1200, 1202—1213, 1215—1244.

Værkstedsomraade: { Kh. 84. Nr. 719—724, 901—903, 1087—1098, 1180—1200, 1202—1213, 1215—1244.
Ar. 66. „ 717, 904—910, 1099—1138, 1140—1157.

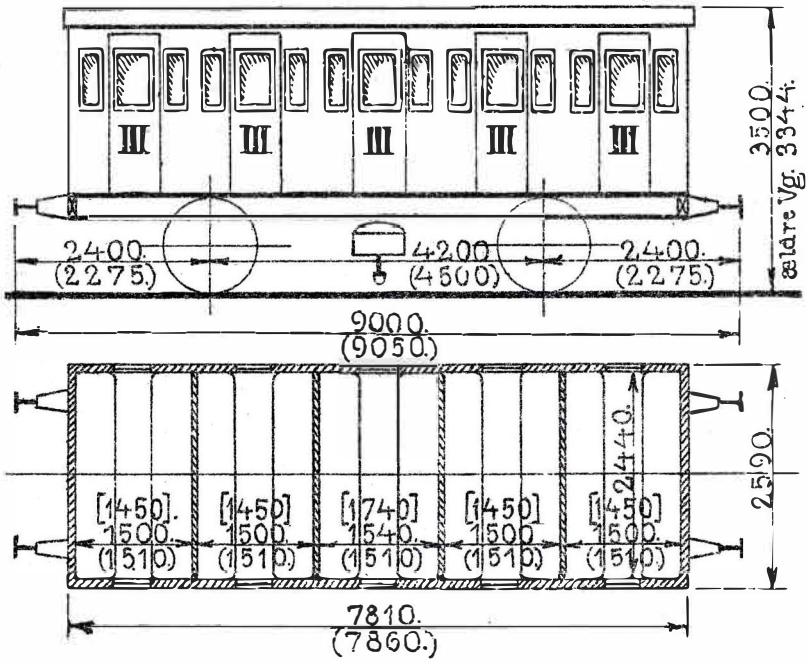

7 ai er Tara

717—719. 1882. Breslau.
720—724. 1884. „
901—910. 1898. Scandia.
87—1109. 1876. Breslau.
10—1111. 1877. Wagenbau.
12—1116. 1878. Breslau.
17—1124. 1876. Randers.
25—1128. 1877. Scandia.
29—1140. 1883. Breslau.
41—1152. 1884. „
53—1157. 1885. Scandia.
80—1187. 1887. „
88—1191. 1886. Skabo.
92—1207. 1896. Scandia.
08—1213. 1897. „
15—1219. 1898. „
20—1240. 1897. „
41—1244. 1898. „

Vakuumbremse.
719—722, 1101—1124 } Olielamper.
1126—1127, 1129—1138 }
1140—1145, 1147—1157 }
1221—1244 }
Højtryksvarmeapparater.

50 Siddepl. III Kl.
717—724. Tara ca. 10600 kg.
901—910. „ „ 10200 „
1087—1089. „ „ 8700 „
1090—1109. „ „ 10300 „
1110—1152. „ „ 9600 „
1153—1157. „ „ 10500 „
1180—1187. „ „ 10500 „
1188—1191. „ „ 10700 „
1192—1244. „ „ 10400 „

Maalene i ( ) gælder for 1188—1191.
Maalene i [ ] gælder for 717—724.

76. Litra Cc. Nr. 10725—10800.

Værkstedsomraade: { Kh. 25. Nr. 10746—10758, 10774—10778, 10794—10800.
Ar. 51. „ 10725—10745, 10759—10773, 10779—10793.

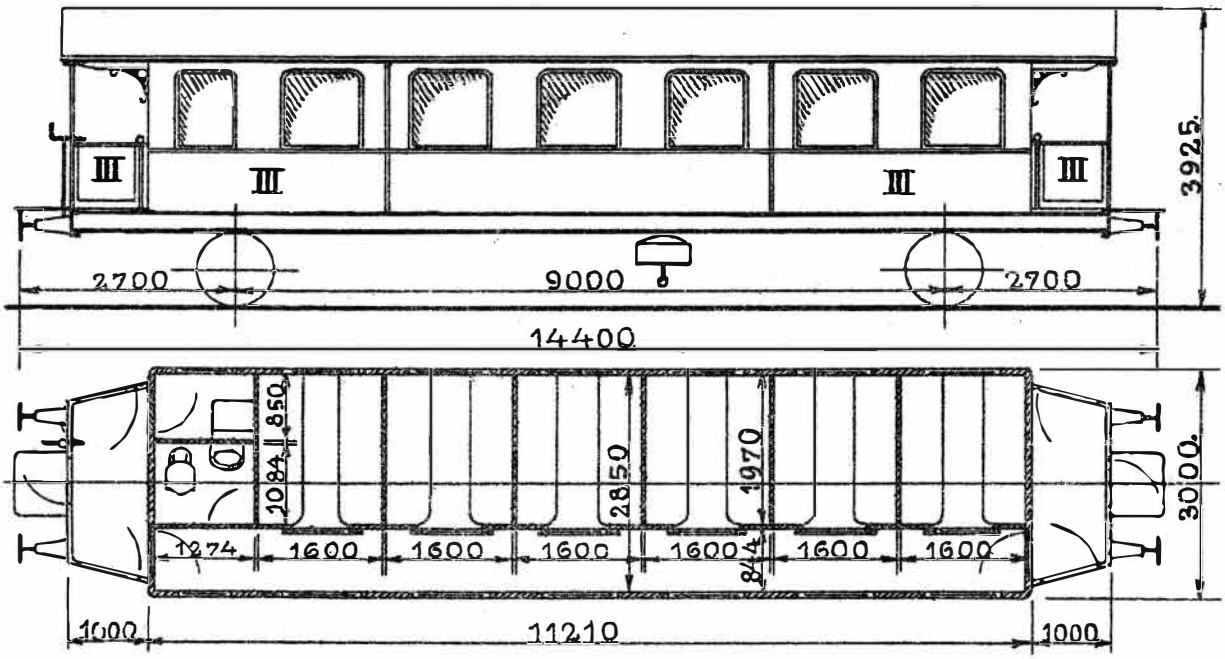

10725—10745 . 1924 . Scandia.		Vakuumbremse.	48 Siddepl. III Kl.
10746—10770 . 1920 .	„	Skruebremse.	Tara ca. 18400 kg.
10771—10775 . 1918 .	„	Lavtryksvarmeapparater,	
10776—10788 . 1917 .	„	System Westinghouse.	
10789—10800 . 1916 .	„	Vandkloset.	

75. Litra Cc. Nr. 10801—10876. *)

*) Udrangeret er Nr. 10803.

Værkstedsomraade: { Kh. 26. Nr. 10801—10802, 10804—10808, 10823—10828, 10843—10855.
Ar. 49. „ 10809—10822, 10829—10842, 10856—10876.

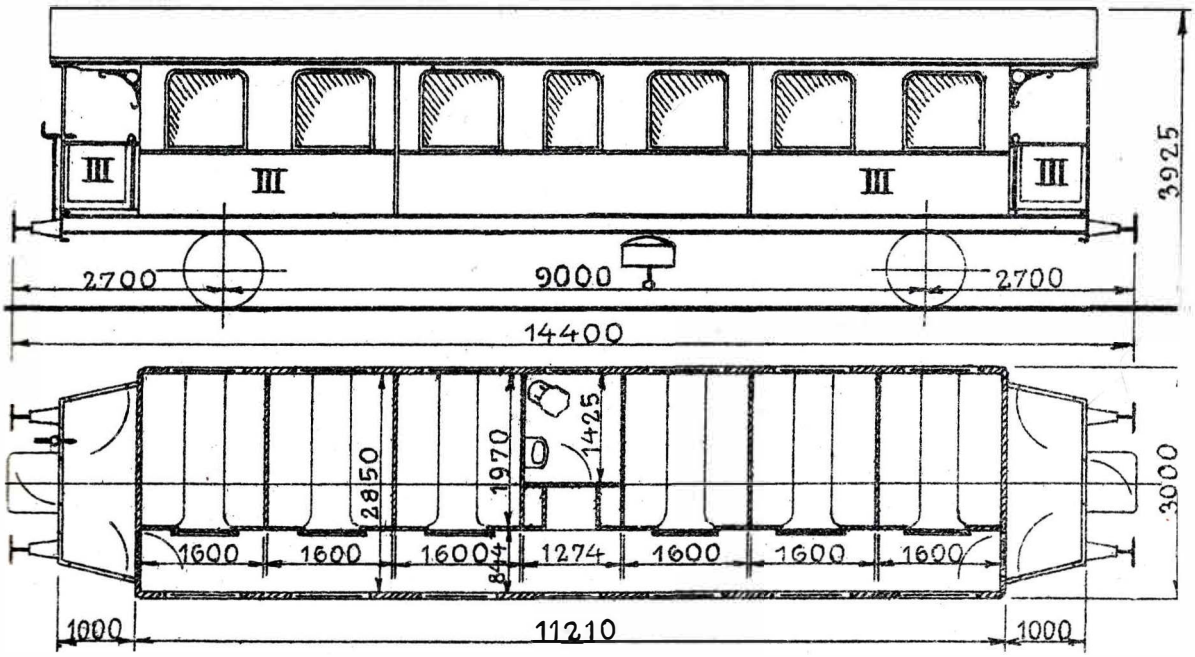

10801—10813. 1916. Scandia.	Vakuumbremse.	48 Siddepl. III Kl.
10814—10825. 1917. „	Skruebremse.	Tara ca. 18400 kg.
10826—10830. 1919. „	Lavtryksvarmeapparater,	
10831—10855. 1921. „	System Westinghouse.	
10856—10876. 1924. „	Vandkloset.	

52. Litra CD. Nr. 11201—11252.

Værkstedsområde: { Kh. II. Nr. 11201—11203, 11219—11226.
Ar. Øl. „ 11204—11218, 11227—11252.

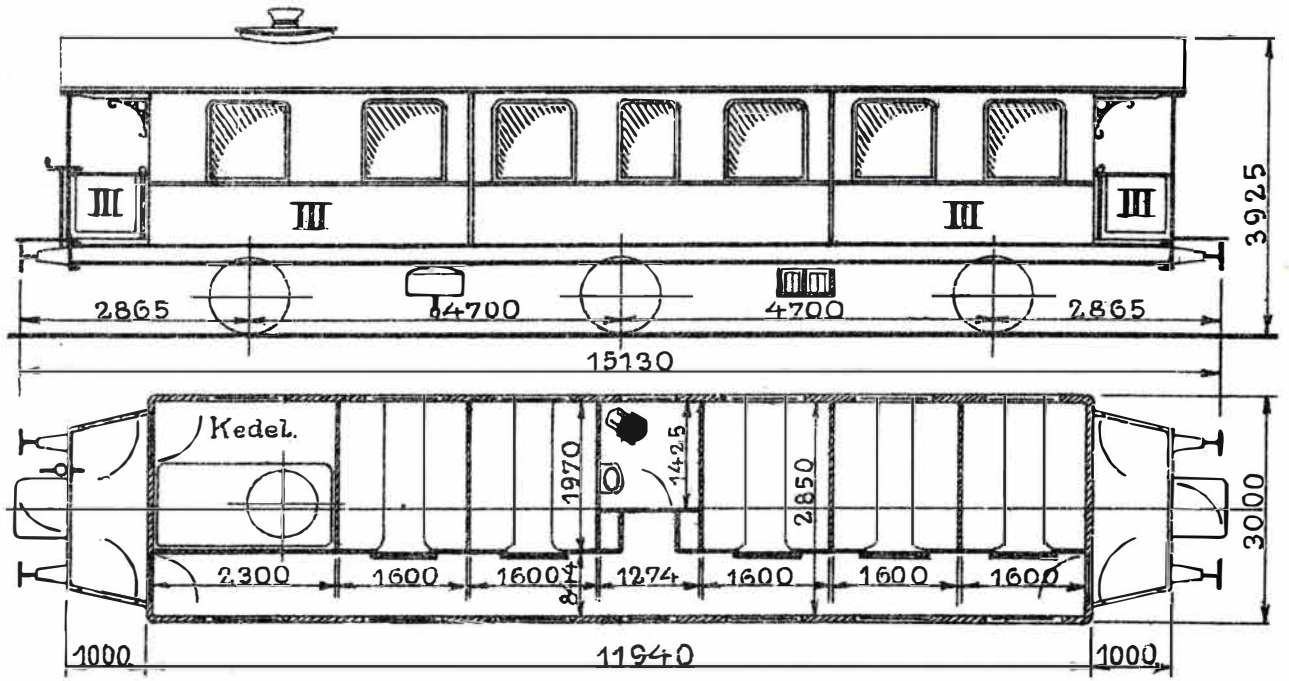

11201—11215. 1916. Scandia.
11216—11220. 1919. „
11221—11235. 1921. „
11236—11243. 1922. „
11244—11252. 1923. „

Vakuumbremse.
Skruebremse.
Enkelt-Batteri til Togbelysning.
Dynamo (System Rosenberg) til Togbelysning.
Lavtryksvarmeapparater System Westinghouse.
Lille Varmekedel.
Vandkloset.

40 Siddepl. III Kl.
Tara ca. 28000 kg.

44. Litra CE. Nr. 1302—1345.

Værkstedsomraade: Kh.

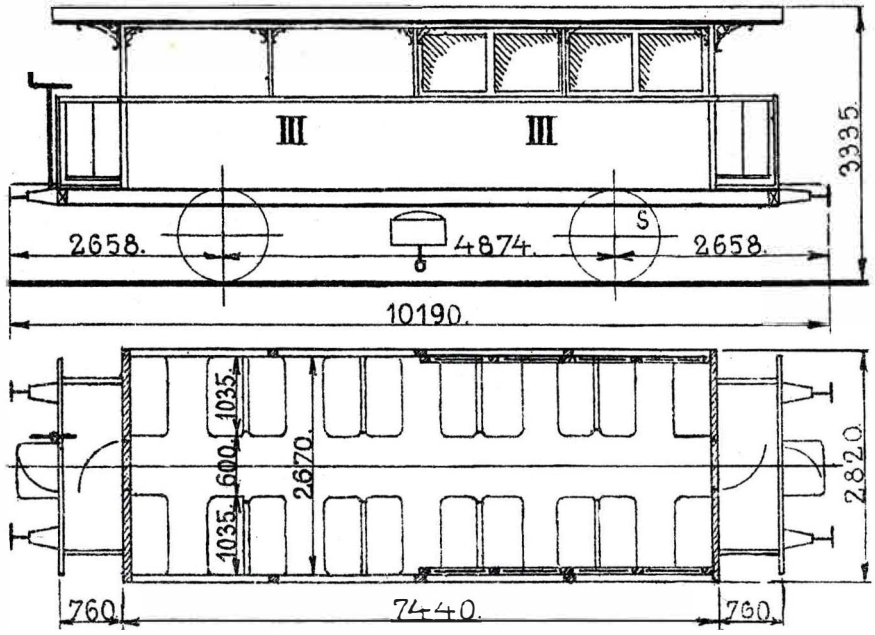

1302—1307 . 1885 . Atlas
1308—1313 . 1881 . Kockum.
1314—1319 . 1880 . Scandia.
1320—1325 . 1893 . „
1326—1334 . 1896 . Strømmen.
1335 . 1898 . „
1336—1337 . 1896 . „
1338—1345 . 1897 . „

Vakuumbremse.
Skruebremse.
Skydevinduer.

40 Siddepl. III Kl.
Tara ca. 10100 kg.

60. Litra CF. Nr. 10141—10200.

Værkstedsomraade: Kh.

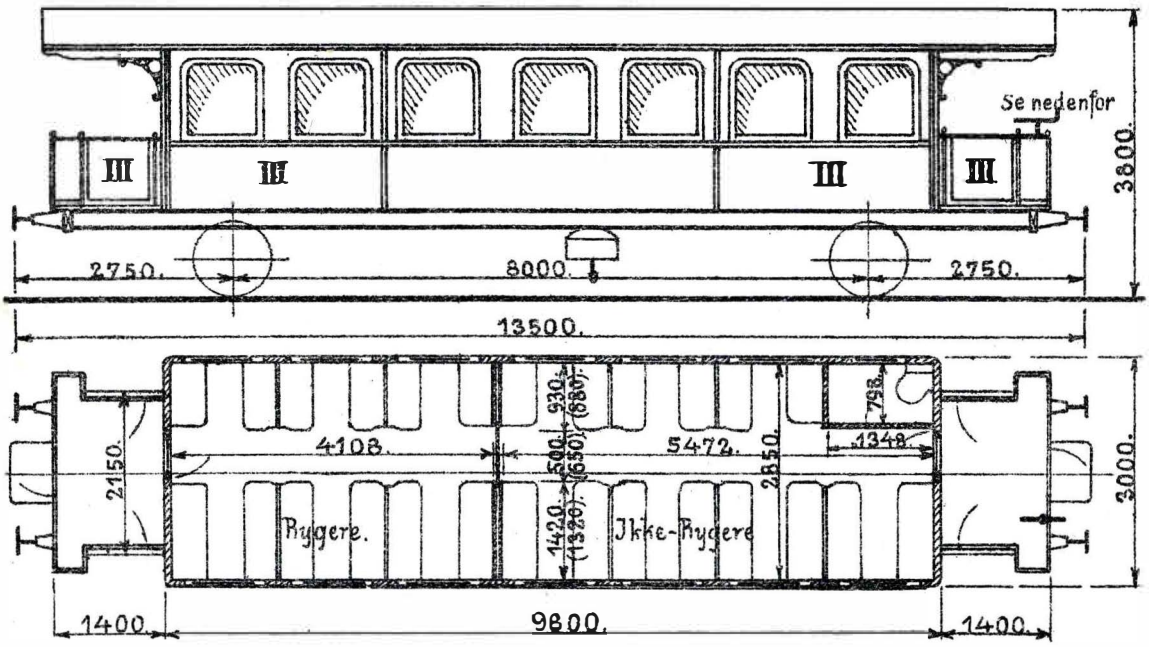

10141—10160. 1914. Scandia.
10161—10180. 1913. „
10181—10190. 1912. „
10191—10200. 1913. „

Vakuumbremse.
10141—10150 } Skruebremse.
10171—10185 }
Højtryksvarmeapparater.
Maalene i ( ) gælder for 10181—10200.

66 Siddepl. III Kl.
Tara ca. 14100 kg.

30. Litra CF. Nr. 10111—10140.

Værkstedsomraade: Kh.

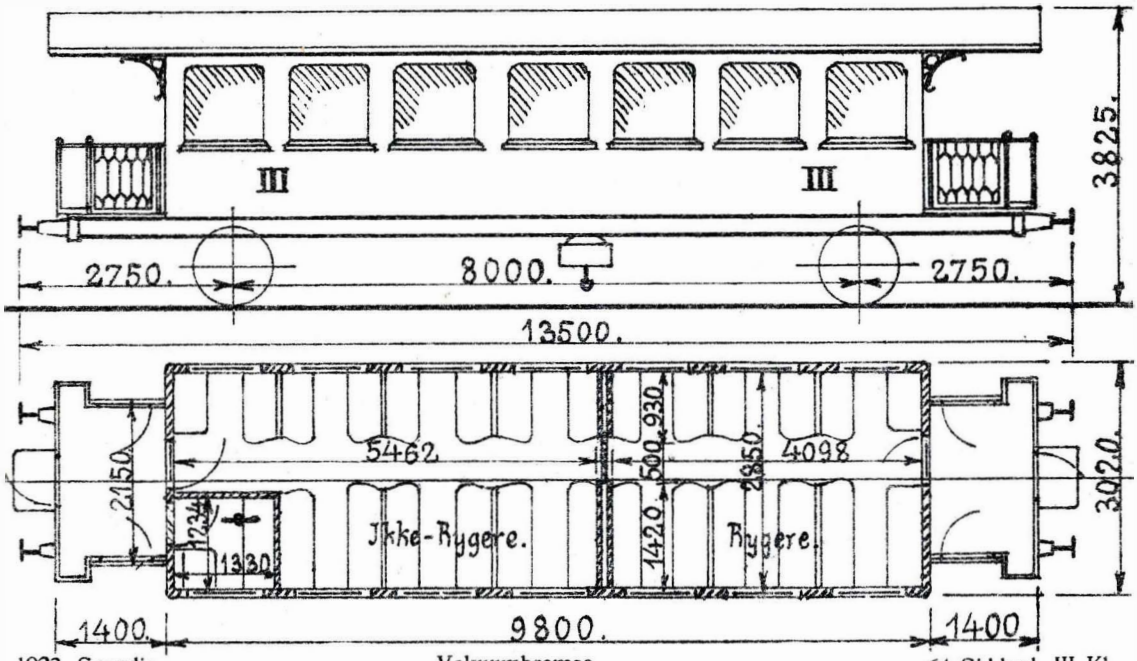

1923. Scandia. Vakuumbremse. 64 Siddepl. III Kl.
Skruebremse. Tara ca. 15600 kg.

10111—10125. Lavtryksvarmeapparater System Westinghouse.
10126—10132. „ „ Vapor.

19. Litra CG. Nr. 564—568, 570—583.

Værkstedsomraade: { Kh. 9. Nr. 564—568, 570—573.
Ar. 10. „ 574—583.

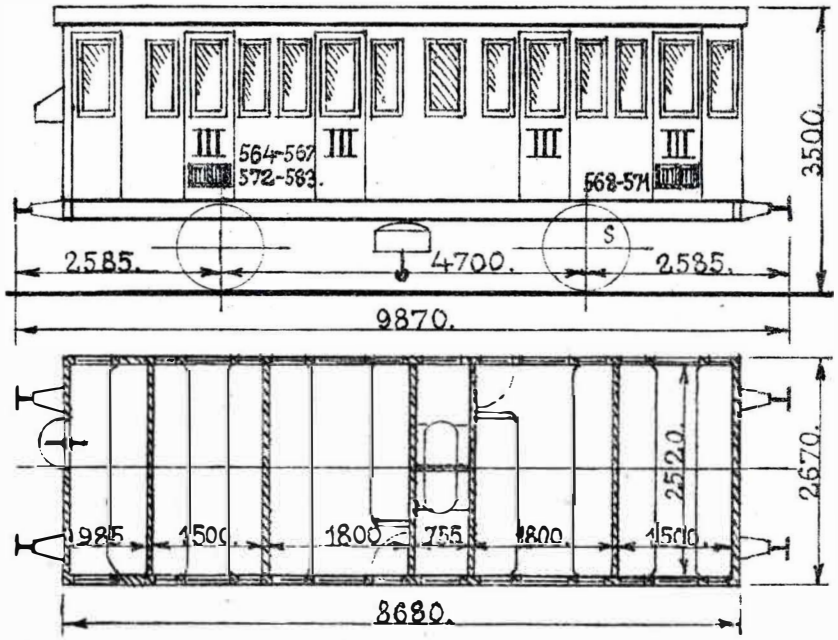

564—573. 1899. Scandia. Vakuumbremse. 28 Siddepl. III Kl.
574—583. 1901. „ Skruebremse. Tara ca. 14000 kg.

Dobbelt-Batteri til Togbelysning.

20. Litra CH. Nr. 512—516, 981—995.

Værkstedsomraade: { Kh. 8. Nr. 988—995.
Ar. 12. „ 512—516, 981—987.

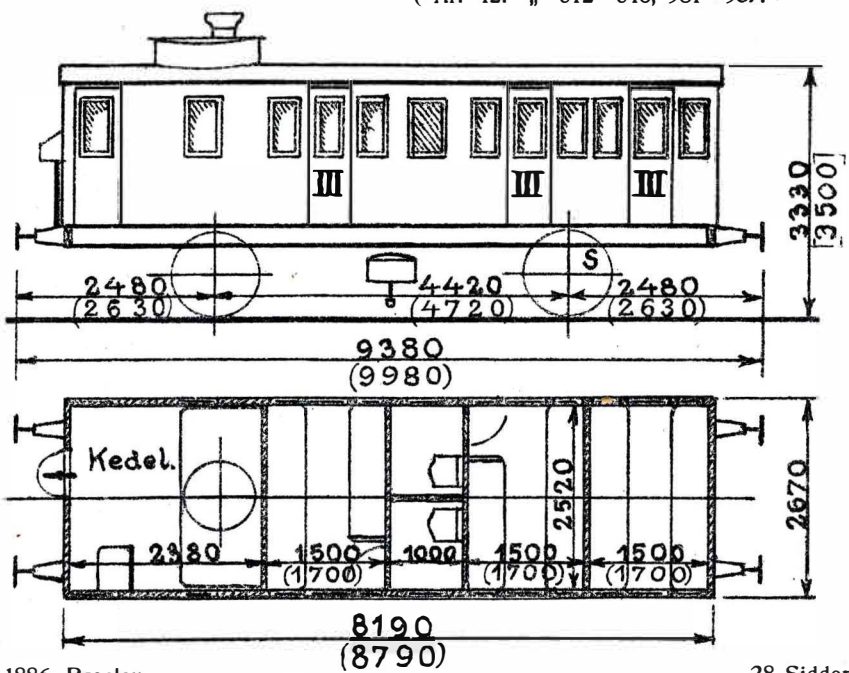

512—516 . 1886 . Breslau.
981—990 . 1885 . Atlas.
991—995 . „ . Breslau.
Ombyggede:
981—985 . 1916.
Øvrige Vogne . 1923—1924.

Vakuumbremse.
Skruebremse.
Højtryksvarmeapparater.
Lille Varmekedel.

28 Siddepl. III Kl.
Tara ca. 15000 kg.

Maalene i ( ) gælder for 512—516.
„ „ [ ] „ „ 512—516 og 986—995

4. Litra CH. Nr. 1351—1354.

Værkstedsomraade: Ar.

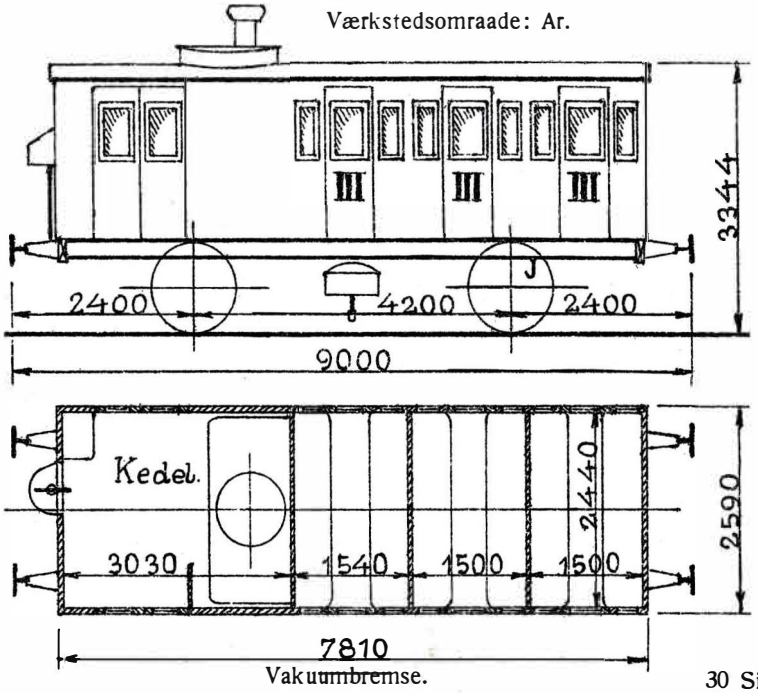

1884 . Breslau.
Ombyggede 1914.

Vakuumbremse.
Skruebremse.
Højtryksvarmeapparater.
Lille Varmekedel.

30 Siddepl. III Kl.
Tara ca. 13500 kg.

Litra CH. Nr. 611.

Værkstedsomraade: Ar.

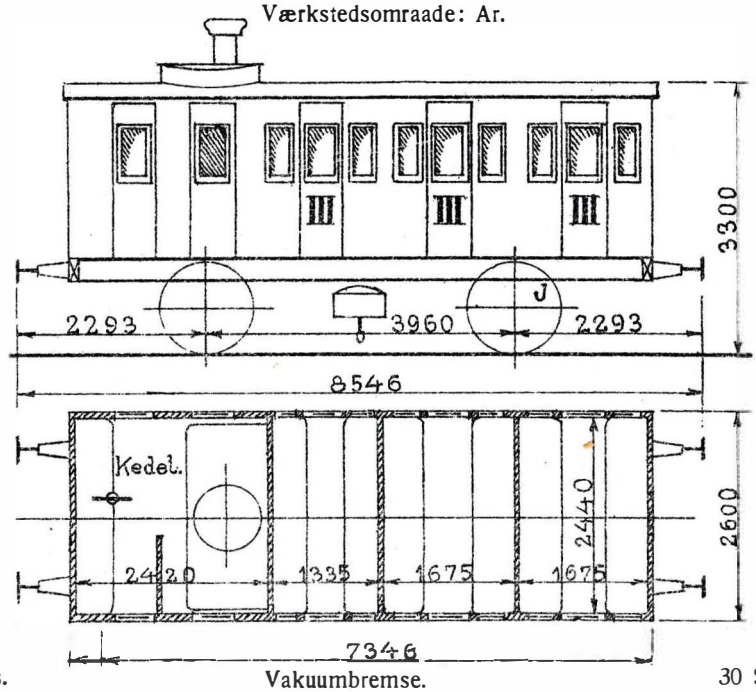

1875. Randers.

Vakuumbremse.
Skruebremse.
Højtryksvarmeapparater.
Lille Varmekedel.

30 Siddepl. III Kl.
Tara ca. 14000 kg.

10. Litra CH. Nr. 612—621.

20. Litra CHA. Nr. 622—641.

Værkstedsomraade: Ar.

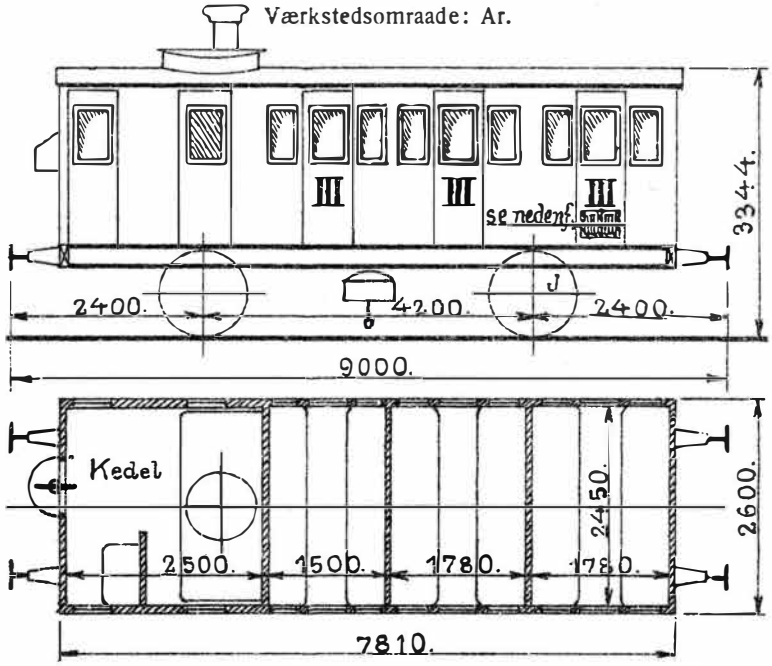

612—621. 1876. Breslau.
622—626. 1877. „
627. 1877. Wagenbau.
628—630. 1876. Randers.
631—635. 1882. Breslau.
636—641. 1888. Scandia.

Vakuumbremse.
Skruebremse.
622—641. Enkelt-Batteri til Togbelysning.
Højtryksvarmeapparater.
Lille Varmekedel.

CH. 30 Siddepl. III Kl.
CHA. 20 „ II „
CH. Tara ca. 14200 kg.
CHA. „ „ 15300 „

30. Litra CH. Nr. 1361—1390.

Værkstedsomraade: { Kh. 29. Nr. 1361—1368, 1370—1390.
Ar. 1. „ 1369.

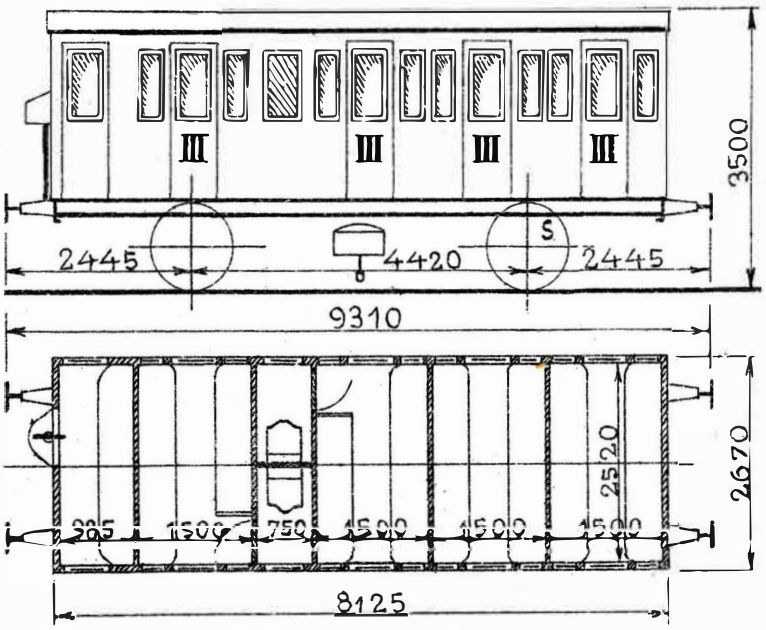

1361—1382. 1888. Scandia. Vakuumbremse. 38 Siddepl. III Kl.
1383—1385. 1891. „ Skruebremse. Tara ca. 11700 kg.
1386—1390. 1892. „ Højtryksvarmeapparater.

2. Litra CJ. Nr. 1300—1301.

Værkstedsomraade: Kh.

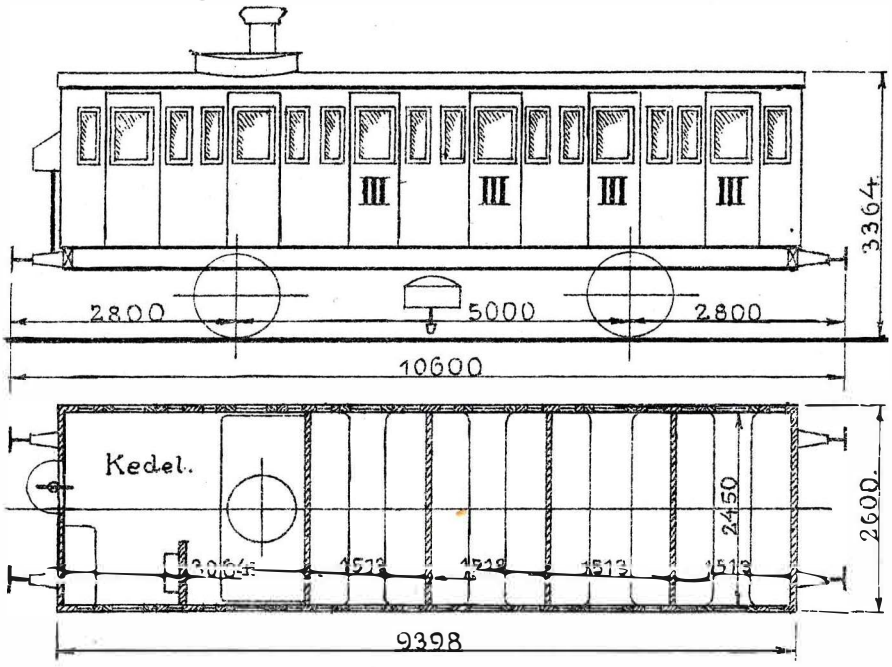

1892. Scandia.

Vakuumbremse.
Skruebremse.
Højtryksvarmeapparater.
Lille Varmekedel.

40 Siddepl. III Kl.
Tara ca. 15500 kg.

6. Litra CJA. Nr. 10301—10306.

Værkstedsomraade: Kh.

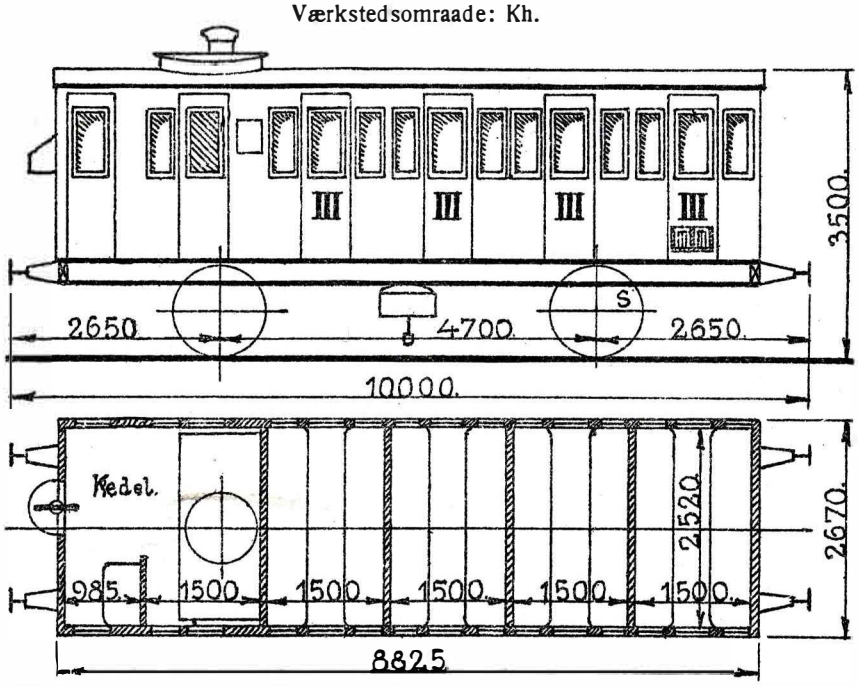

1891. Scandia.

Vakuumbremse.
Skruebremse.
Enkelt-Batteri til Togbelysning.
Højtryksvarmeapparater.
Lille Varmekedel.

30 Siddepl. III Kl.
Tara ca. 16400 kg.

49. Litra CJ. Nr. 10321—10329, 10331—10370.
14. Litra CJA. Nr. 10307—10320.

Værkstedsomraade: { Kh. 24. Nr. 10307—10329, 10331.
Ar. 39. „ 10332—10370.

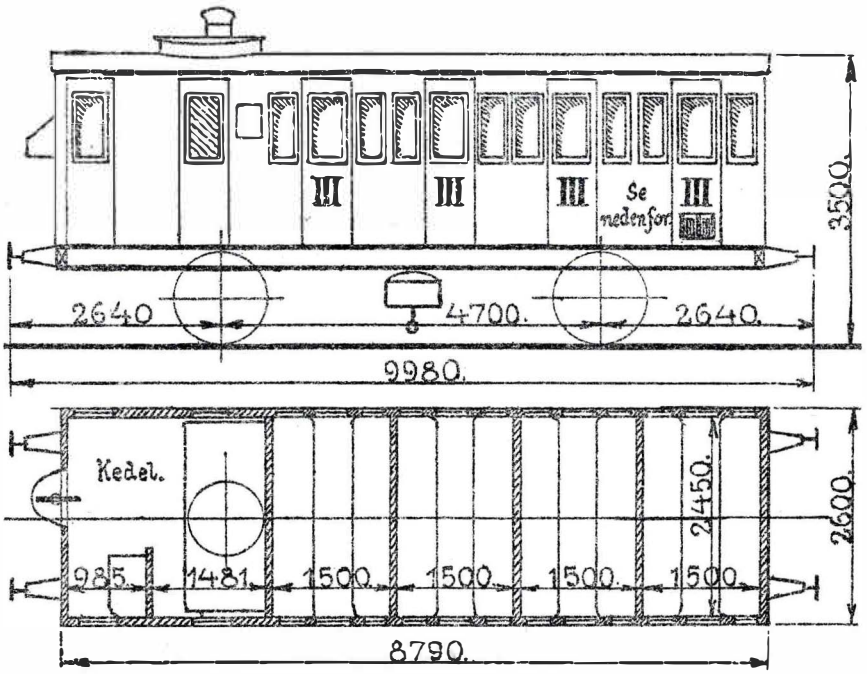

10307—10316 . 1894 . Scandia.
10317—10321 . 1897 . Goerlitz.
10322—10337 . 1898 . „
10338—10343 . 1901 . Maribo.
10344—10345 . 1902 . „
10346—10370 . 1902 . Scandia.

Vakuumbremse.
Skruebremse.
10335—10339 . Olielamper.
10307—10313 { Enkelt-Batteri til Togbelysning.
10314—10320 { Dobbelt-Batteri til Togbelysning.
Højtryksvarmeapparater.
Lille Varmekedel.

10307—10320 . 30 Siddepl. III Kl.
10321—10370 . 40 „ III „
10307—10313 . Tara ca. 16000 kg.
10314—10320 . „ „ 17200 „
10321—10370 . „ „ 13900 „

45. Litra CK. Nr. 10001—10046. *)

Værkstedsomraade: { Kh. 38. Nr. 10008—10030, 10032—10045.
Ar. 7. „ 10001—10007.

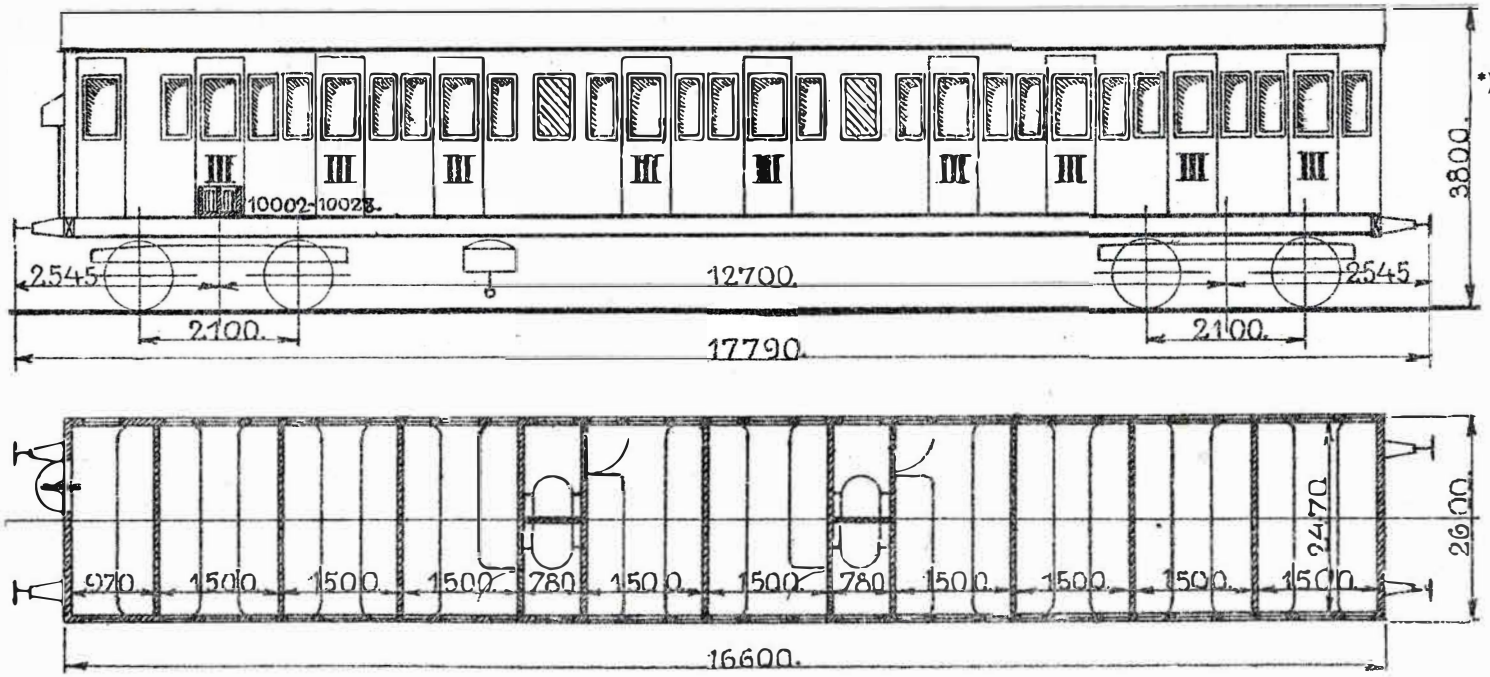

*) Udrangeret er Nr. 10031.

10001—10003 . 1894 . Scandia.
10004—10007 . 1895 . „
10008—10014 . 1896 . Breslau.
10015—10018 . 1898 . Scandia.
10019—10032 . 1899 . „
10033—10046 . 1900 . „

Vakuumbremse.
Skruebremse.
10002—10028 . Dobbelt-Batteri til Togbelysning.
Højtryksvarmeapparater.

10002—10028 . 76 Siddepl. III Kl.
10001, 10029—10046 . 86 „ III „
10002—10028 . Tara ca. 26400 kg.
10001, 10029—10046 . „ „ 25000 „

34. Litra Ck. Nr. 10047—10080.

Værkstedsomraade: { Kh. 15. Nr. 10047—10061.
Ar. 19. „ 10062—10080.

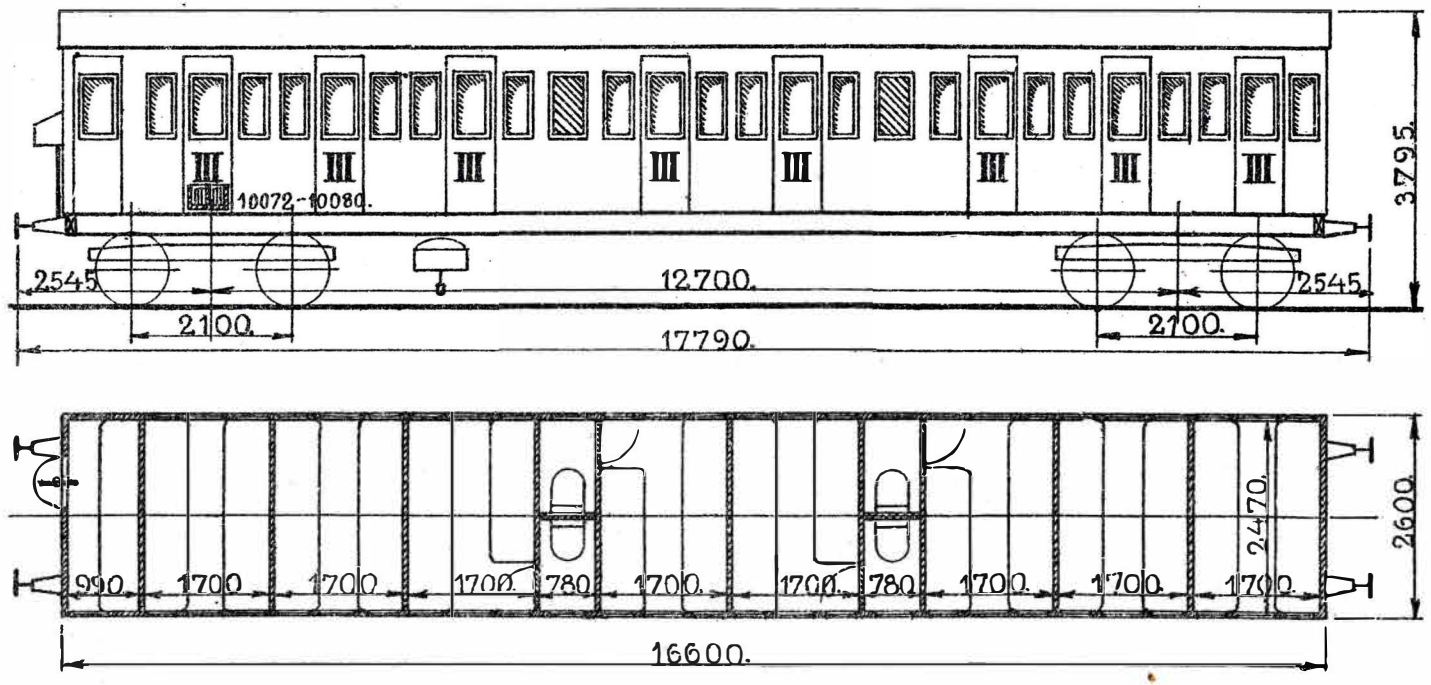

10047—10056 . 1900 . Scandia.	Vakuumbremse.	10047—10071 . 76 Siddepl. III Kl.
10057—10064 . 1901 . „	Skruebremse.	10072—10080 . 66 „ III „
10065—10069 . 1903 . „	10072—10080 . Dobbelt-Batteri til Togbelysning.	10047—10071 . Tara ca. 24800 kg.
10070—10080 . 1904 . „	Højtryksvarmeapparater.	10072—10080 . „ „ 26400 „

13. Litra CKK. Nr. 10081—10093.

Værkstedsomraade: { Kh. 7. Nr. 10081—10087.
Ar. 6. „ 10088—10093.

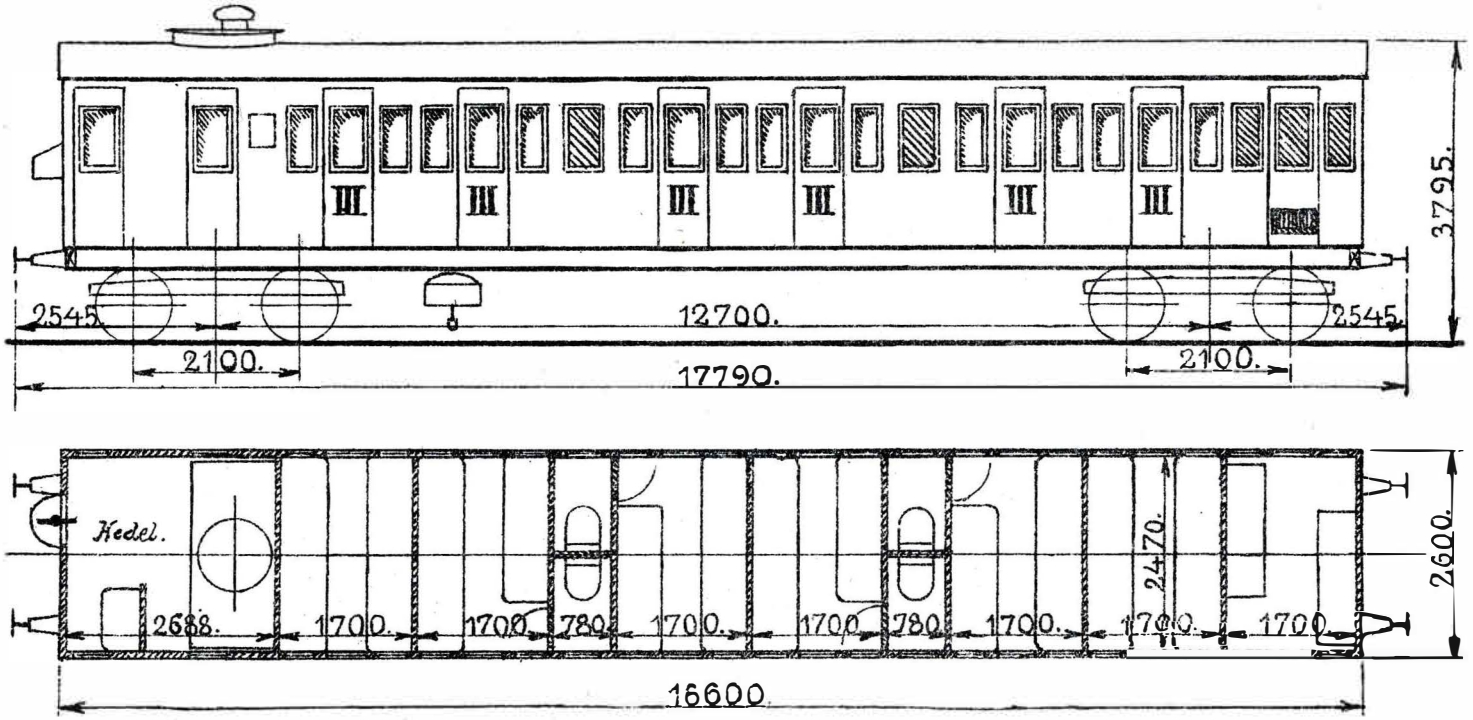

10081—10084 . 1905 . Scandia.
10085—10086 . 1906 . „
10087—10093 . 1907 . „

Vakuumbremse.
Skruebremse.
Dobbelt-Batteri til Togbelysning.
10084—10087 . Dynamo (System Rosenberg) til Togbelysning.
Højtryksvarmeapparater.
10081—10087 . Stor Varmekedel.
10088—10093 . Lille „

56 Siddepl. III Kl.
10081—10083 . Tara ca. 32200 kg.
10084—10087 . „ „ 32700 „
10088—10093 . „ „ 29600 „

3. Litra CL. Nr. 10201—10203.

Værkstedsomraade: { Kh. 2. Nr. 10202—10203.
Ar. 1. „ 10201.

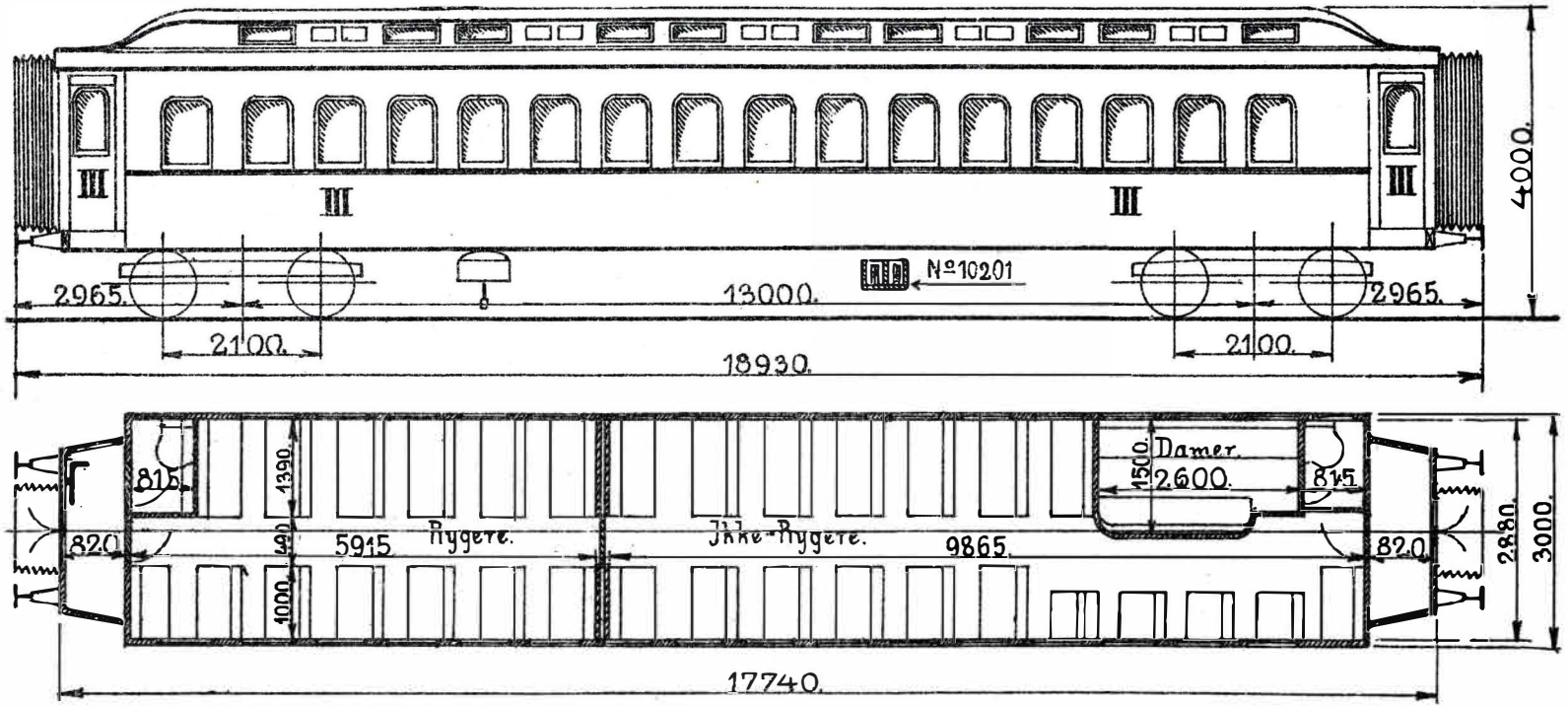

1894. Scandia.

Vakuumbremse.
Skruebremse.
10201. Enkelt-Batteri til Togbelysning.
Højtryksvarmeapparater.
10201. Nedfaldstrin og Gangbrætter paa Taget.

80 Siddepl. III Kl.
10201. Tara ca. 30000 kg.
10202—10203. „ „ 28200 „

6. Litra CL. Nr. 10204—10209.

Værkstedsområde: Kh.

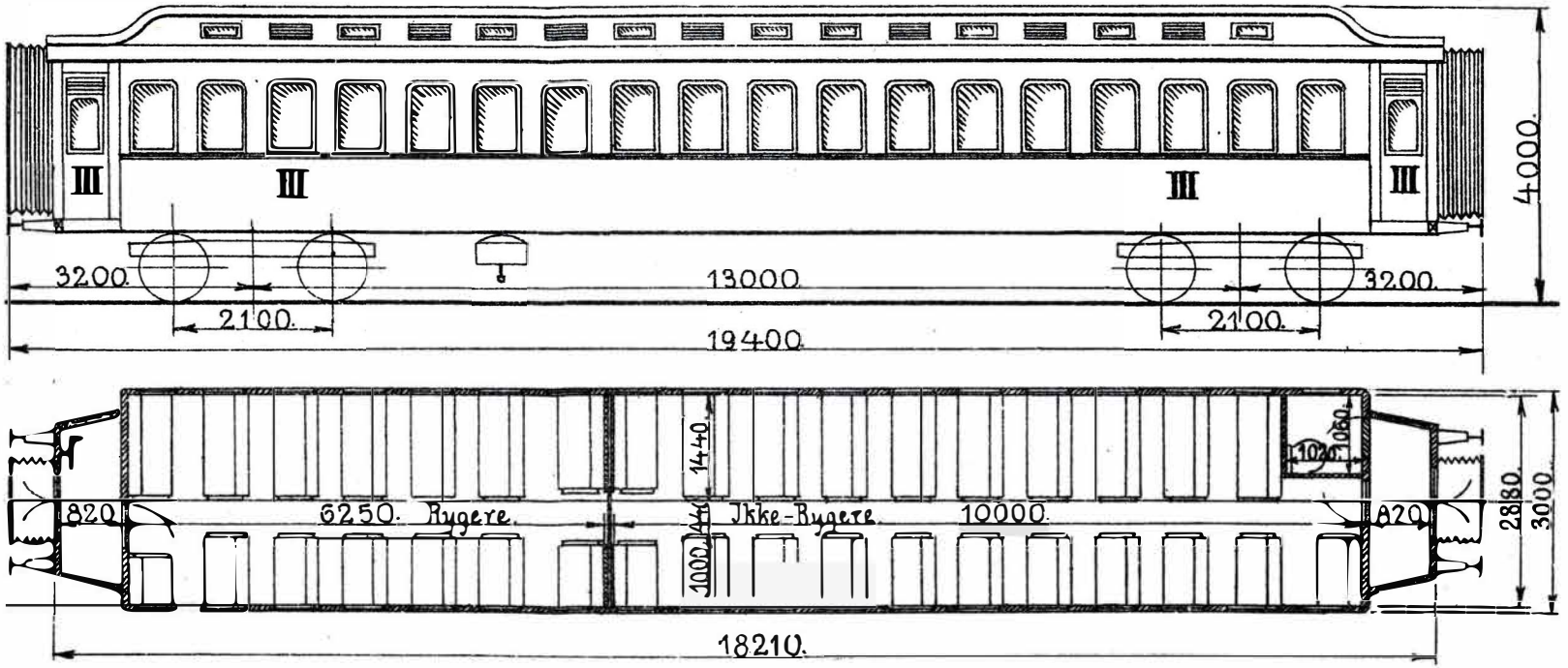

10204—10205 . 1902 . Scandia.
10206 . 1904 . „
10207—10209 . 1905 . „

Vakuumbremse.
Skruebremse.
Højtryksvarmeapparater.

86 Siddepl. III Kl.
Tara ca. 28400 kg.

14. Litra CL. Nr. 10210—10223.

Værkstedsomraade: Kh.

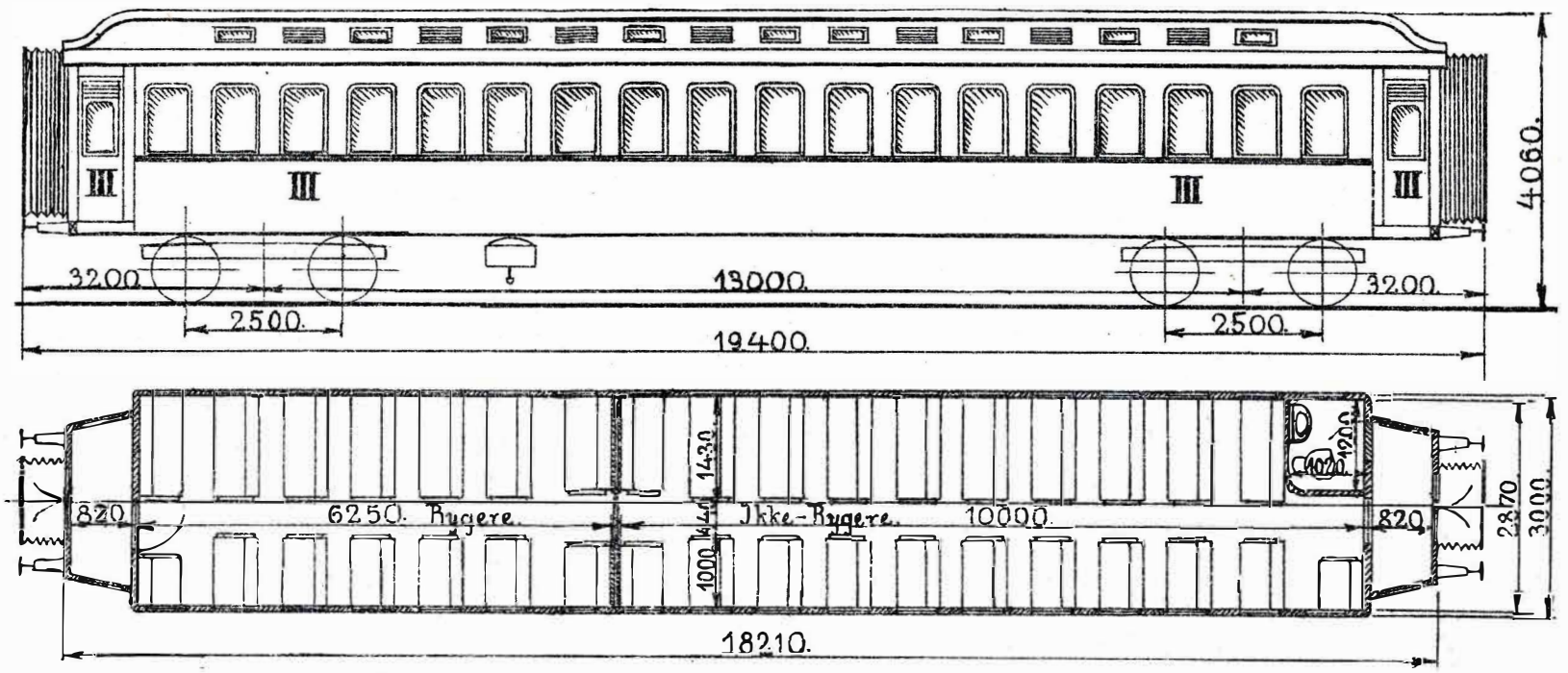

1910. Scandia.

Vakuumbremse.
Skruebremse.
Højtryksvarmeapparater.
Vandkloset.

85 Siddepl. III Kl.
Tara ca. 33000 kg.

10. Litra CM. Nr. 10291—10300.

Værkstedsomraade: Kh.

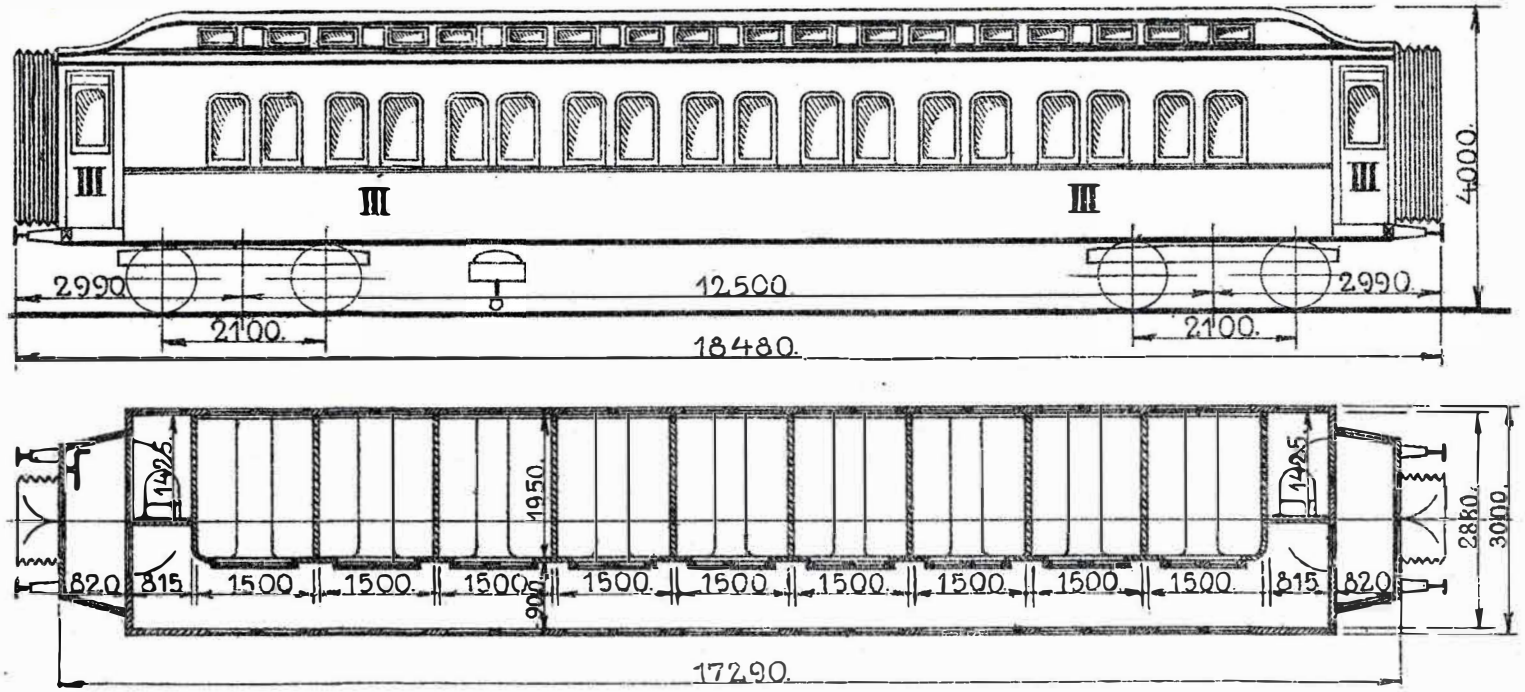

10291—10295. 1905. Scandia.
10296. 1904. „
10297. 1896. „
10298—10299. 1897. „
10300. 1900. „

Vakuumbremse.
Skruebremse.
Lavtryksvarmeapparater System Westinghouse.

72 Siddepl. III Kl.
Tara ca. 28000 kg.

34. Litra CM. Nr. 10257—10290.

Værkstedsområade: { Kh. 12. Nr. 10259—10269, 10290.
Ar. 22 „ 10257—10258, 10270—10289.

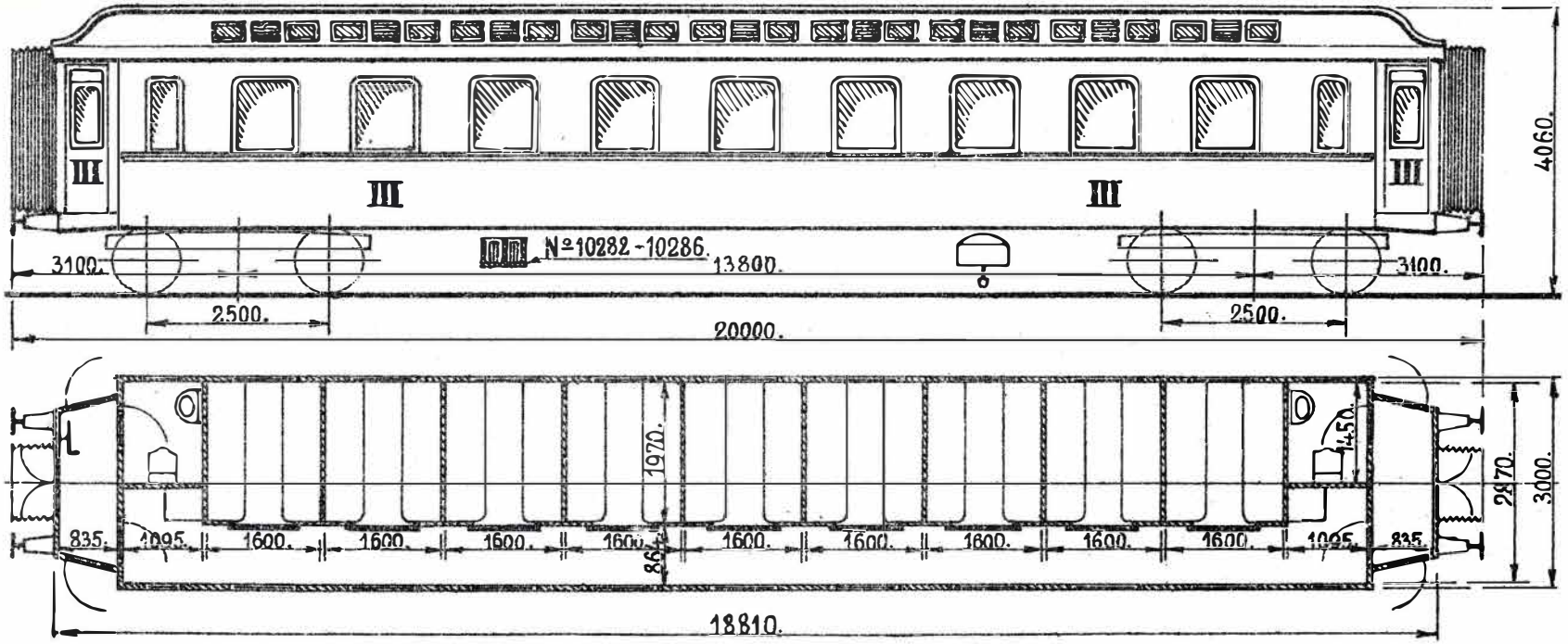

10257—10259 . 1911 . Scandia.
10260—10265 . 1910 . „
10266—10281 . 1911 . „
10282—10290 . 1909 . „

Vakuumbremse.
10282—10286 . Trykluftbremse.
Skruebremse.
10282—10286 . Dobbelt-Batteri til Togbelysning.
Højtryksvarmeapparater.
Vandklosetter.
10282—10286 . Tyske Slutsignalholdere.
10257—10278 . Lavtryksvarmeapparater, System Westinghouse.
10279—10289 . Højtryksvarmeapparater.
10290 . Lavtryksvarmeapparater, System P. P.

72 Siddepl. III Kl.
10282—10286 . Pladsnumre.
10257—10281 . Tara ca. 34800 kg.
10282—10286 . „ „ 36500 „
10287—10290 . „ „ 34500 „

12. Litra CM. Nr. 10984–10995.

Værkstedsområde: Kh.

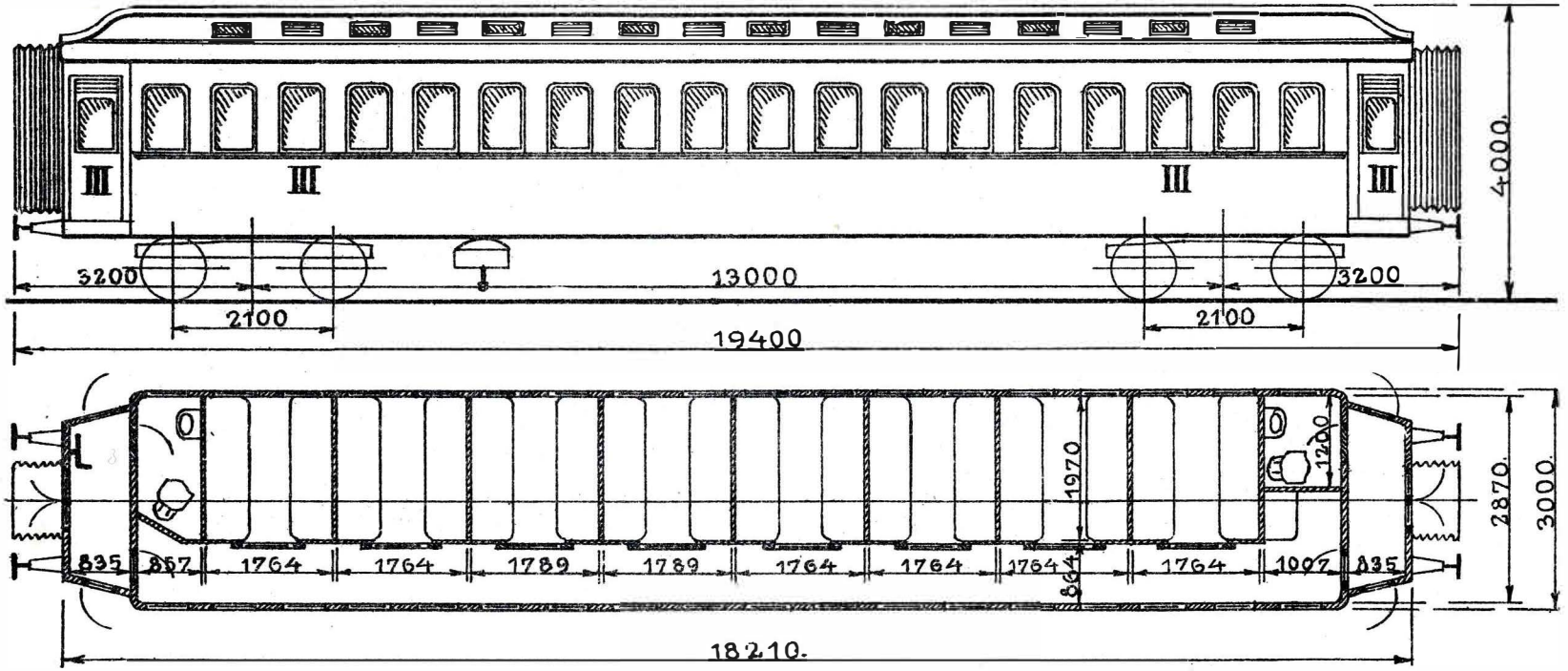

1910. Scandia.
Ombyggede 1915. Scandia.

Vakuumbremse.
Skruebremse.
Lavtryksvarmeapparater, System Westinghouse.
Vandklosetter.

64 Siddepl. III Kl.
Tara ca. 31700 kg.

105. Litra CM. Nr. 10226—10256, 10915—10983, 10996—11000.

Værkstedsområde: { Kh. 22. Nr. 10236—10243, 10941—10948, 10980—10983, 10996—10997.
Ar. 83. „ 10226—10235, 10244—10256, 10915—10940, 10949—10979, 10998—11000.

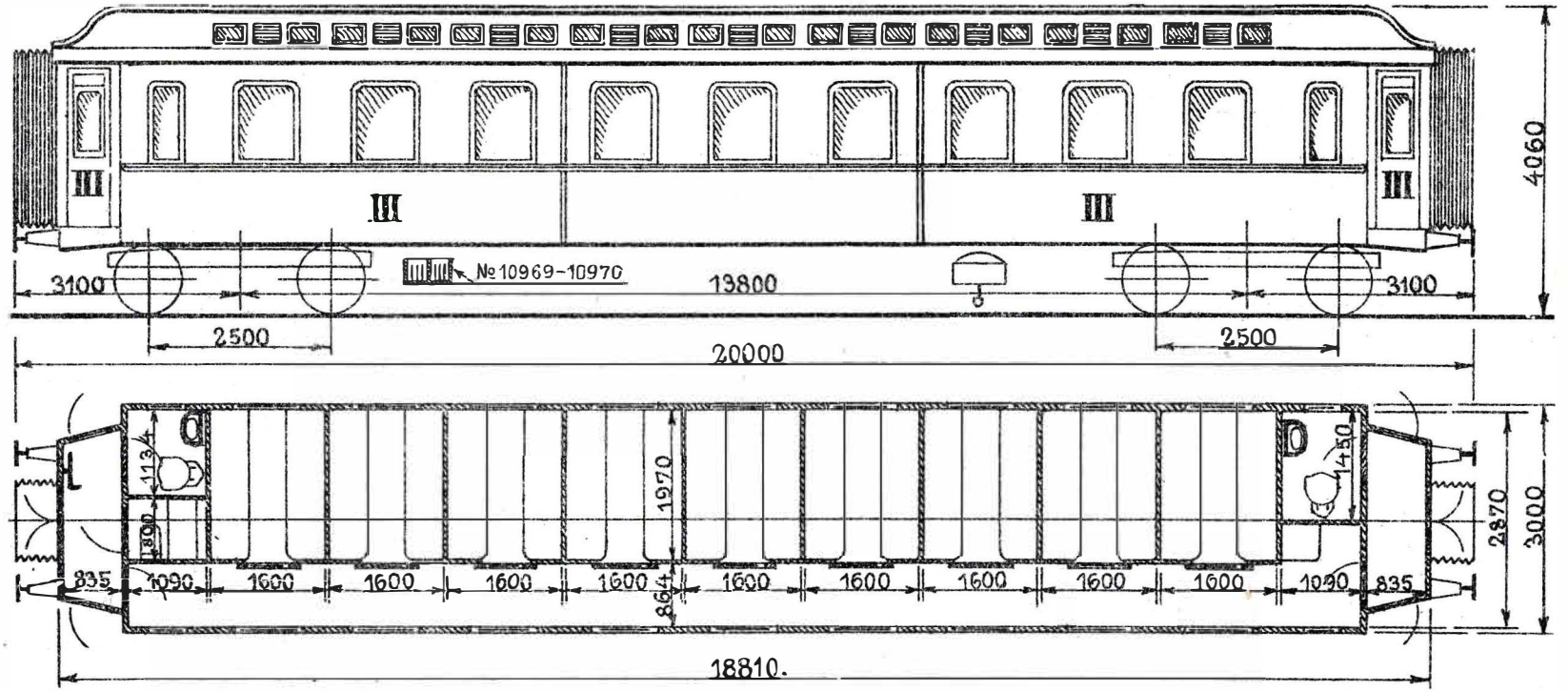

10226—10237 . 1913 . Scandia.
10238—10256 . 1912 . „
10915—10918 . 1924 . „
10919—10940 . 1925 . „
10941—10948 . 1922 . „
10949—10957 . 1921 . „
10958—10968 . 1922 . „
10969—10983 . 1918 . „
10996—11000 . 1914 . „

10226—10227
10229
10231—10241
10244—10246
10249—10256
10915—10943
10946—10965
10969—10983
10996—11000
} Lavtryksvarmeapparater System Westinghouse.

Vakuumbremse.
10969—10978 . Trykluftbremse.
Skruebremse.
10969—10970 . Dobbelt-Batteri til Togbelysning.

10228, 10230
10242—10243
10247—10248
} Lavtryksvarmeapparater System Pintsch.

10944—10945
10966—10968
} „ „ Vapor Car Heating Co.

Vandklosetter.
10969—10978 . Tyske Slutsignalholdere.

72 Siddepl. III Kl.
Tara ca. 34400 kg.

7. Litra CM. Nr. 10903—10909.

Værkstedsomraade: Kh.

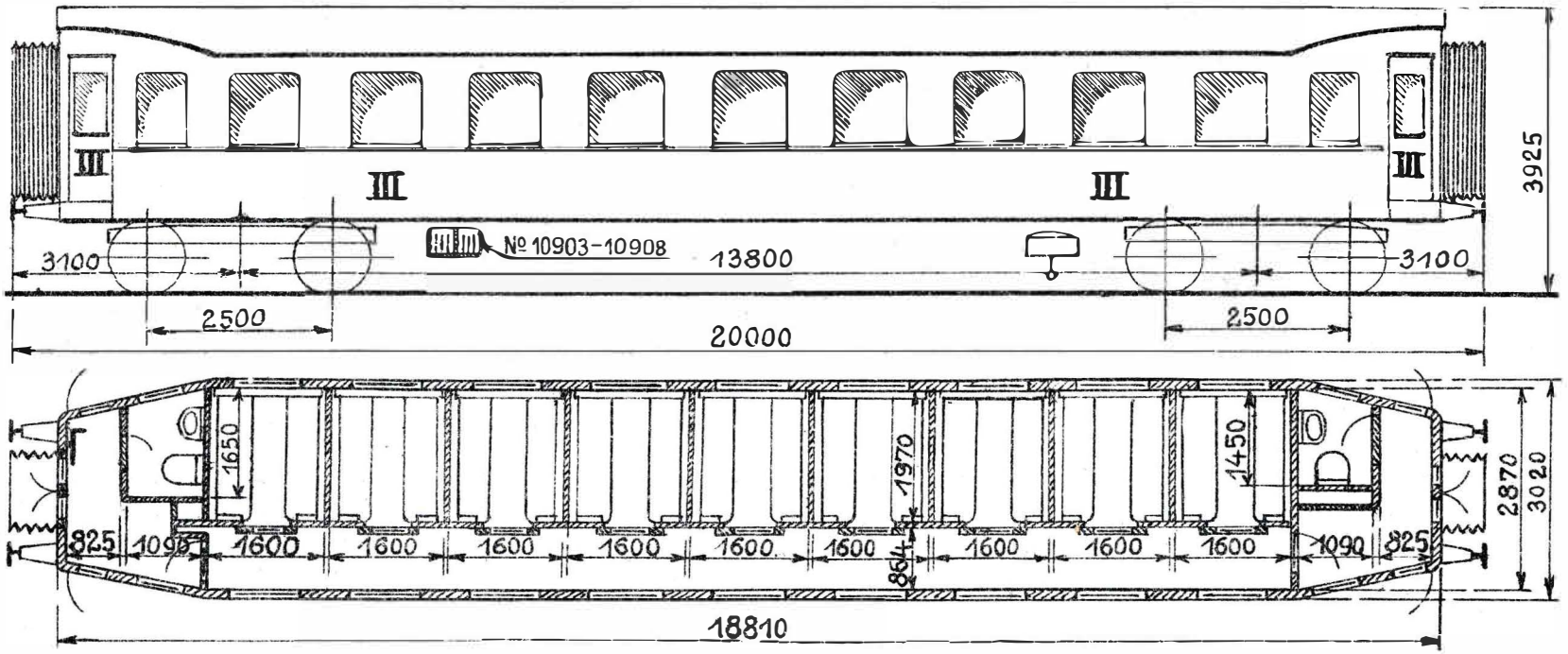

1928. Scandia.

Vakuumbremse.
Skruebremse.
10903—10908. Dobbelt-Batteri til Togbelysning.
Lavtryksvarmeapparater, System Pintsch.
Vandklosetter.

72 Siddepl. III Kl.
10909. Tara ca. 35000 kg.
10903—10908. „ „ 38000 „

5. Litra CM. Nr. 10910—10914.

Værkstedsomraade: Kh.

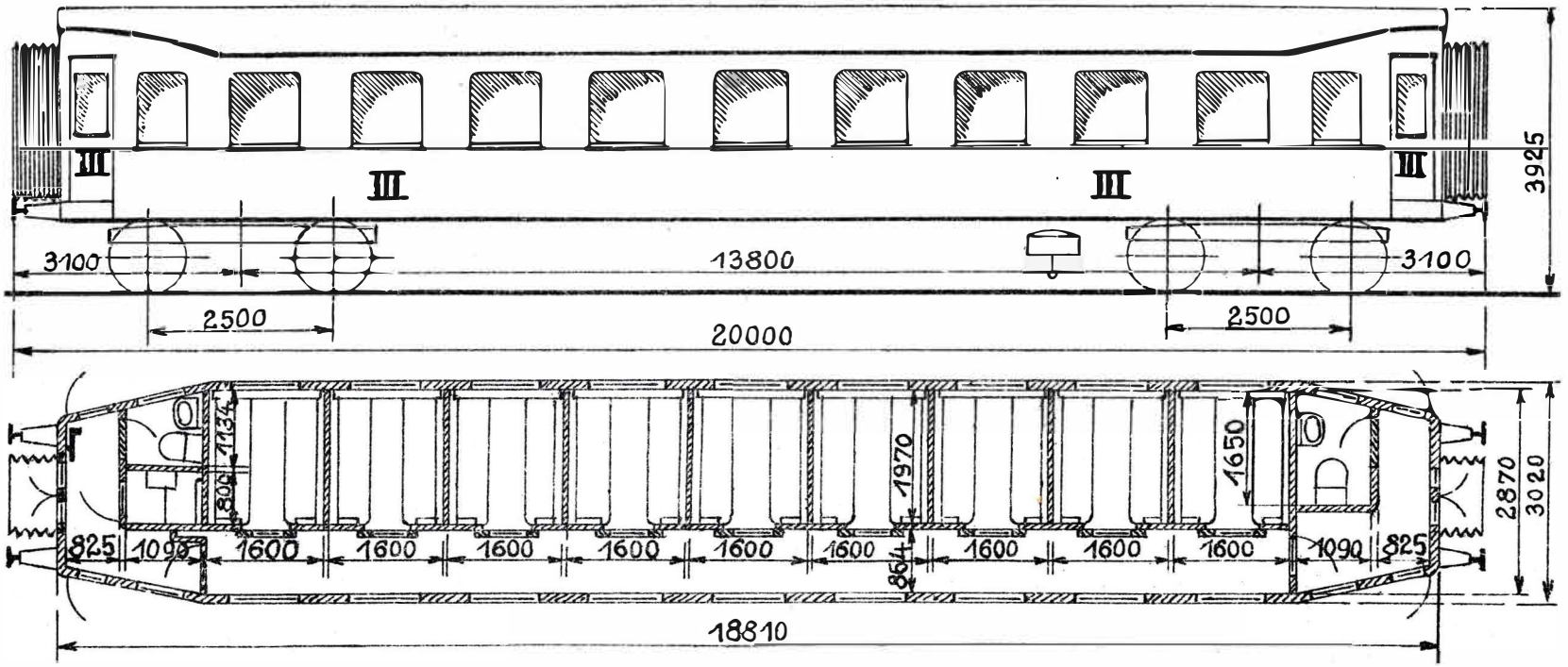

1927. Scandia.

Vakuumbremse.
Skruebremse.
Lavtryksvarmeapparater, System Pintsch
Vandklosetter.

72 Siddepl. III Kl.
Tara ca. 35000 kg.

84. Litra CN. Nr. 11001—11084.

Værkstedsomraade: { Kh. 21. Nr. 11028—11041, 11063—11069.
Ar. 63. „ 11001—11027, 11042—11062, 11070—11084.

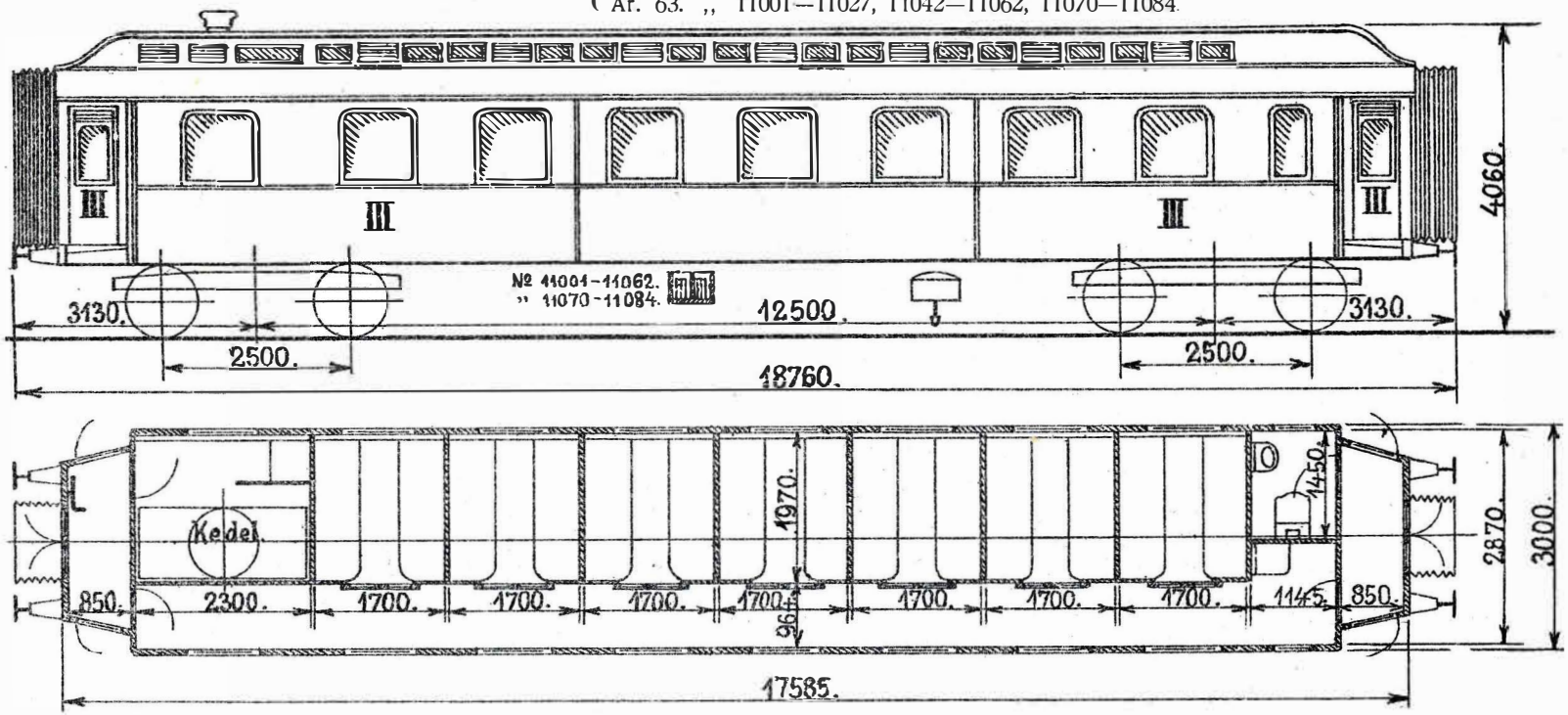

11001—11018 . 1908 . Scandia.
11019—11034 . 1909 . „
11035—11053 . 1910 . „
11054—11062 . 1911 . „
11063—11070 . 1912 . „
11071—11074 . 1913 . „
11075—11076 . 1915 . „
11077—11084 . 1924 . „

11001—11062, 11070—11084: Dobbelt-Batteri til Togbelysning.
11025, 11028—11029: Dynamo (System Rosenberg) til Togbelysning.
11026, 11030—11033: „ (System Pintsch-Grob) „ „

Vakuumbremse.
Skruebremse.
Stor Varmekedel.
Vandkloset.

11001—11027, 11047—11062, 11065—11072: Højtryksvarmeapparater.
11028—11046, 11063—11064, 11073—11084: Lavtryksvarmeapparater, System Westinghouse.

56 Siddepl. III Kl.
11063—11069 . Tara ca. 37700 kg.
Øvrige Vogne „ „ 40700 „

44. Litra Co. Nr. 10445—10500. *)

Værkstedsomraade: Kh.

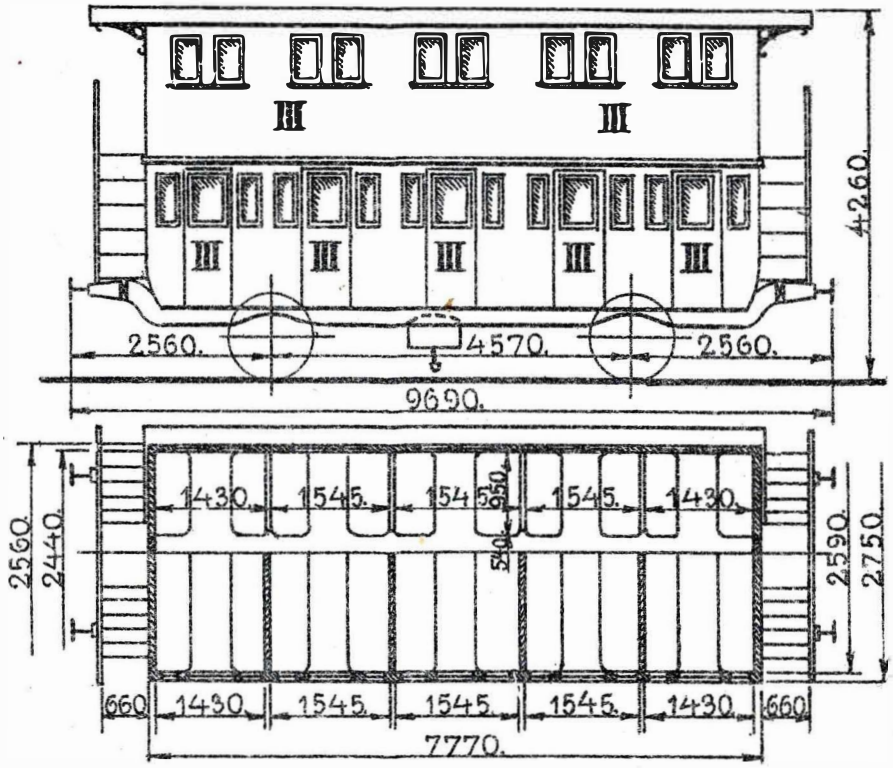

*) Udrangerede er Nr.:
10446, 10447, 10449, 10452, 10453, 10457,
10458, 10461, 10469, 10480, 10482, 10496.

10445—10456. 1877. Wagenbau.
10459—10462. 1886. Breslau.
10463—10490. 1897. „
10491—10498. 1900. Maribo.
10499—10500. 1901. „

Vakuumbremse.
Ingen Varmeapparater.

90 Siddepl. III Kl.
10445—10456. Tara ca. 11600 kg.
10459—10500. „ „ 12900 „

10473 og 10478 er udrangerede.

8. Litra CP. Nr. 10501—10508.

(5,5 m Vogne).

Værkstedsomraade: { Kh. 2. Nr. 10507—10508.
Ar. 6. „ 10501—10506.

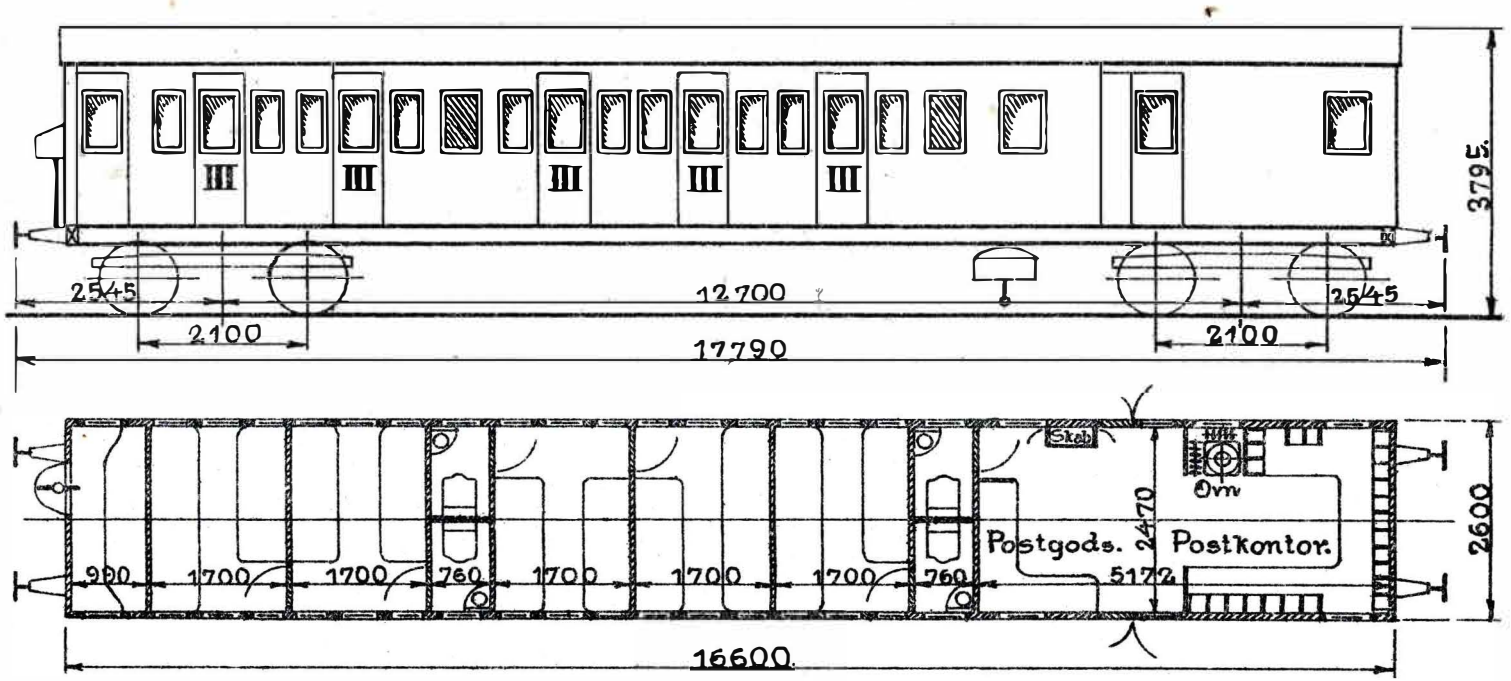

10501—10502. 1913. Scandia.
10503—10506. 1914. „
10507—10508. 1913. „

Vakuumbremse.
Skruebremse.
Lavtryksvarmeapparater } i Kupéer og
System Westinghouse } Postrum.
Kakkelovn i Postrum.

43 Siddepl. III Kl.
Last 2000 kg i Postrum.
Tara ca. 25700 kg.

7. Litra Cs. Nr. 70—74, 77, 78.

Værkstedsomraade: Kh.

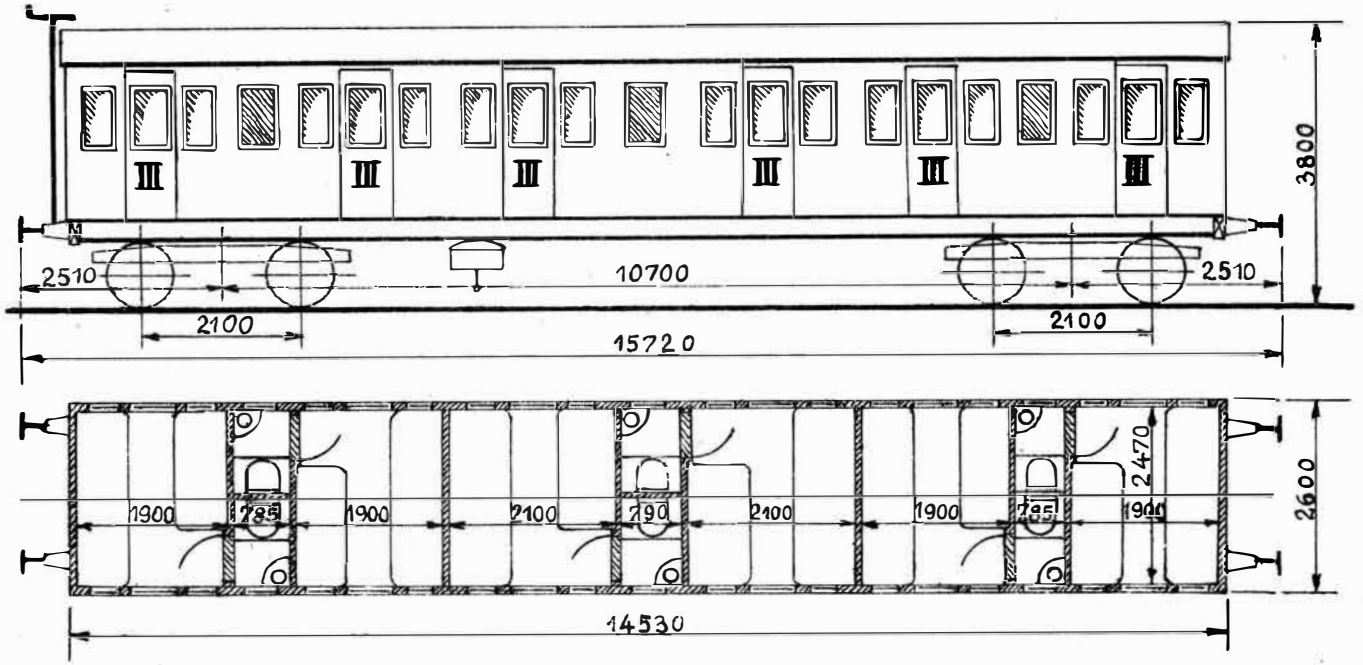

70. 1904. Scandia.
71—78. 1905. „

Vakuumbremse.
Rangerskruebremse.
Højtryksvarmeapparater.

54 Siddepl. III Kl.
Tara ca. 23500 kg.

3. Litra CT. Nr. 1283—1285.

Værkstedsomraade: Kh.

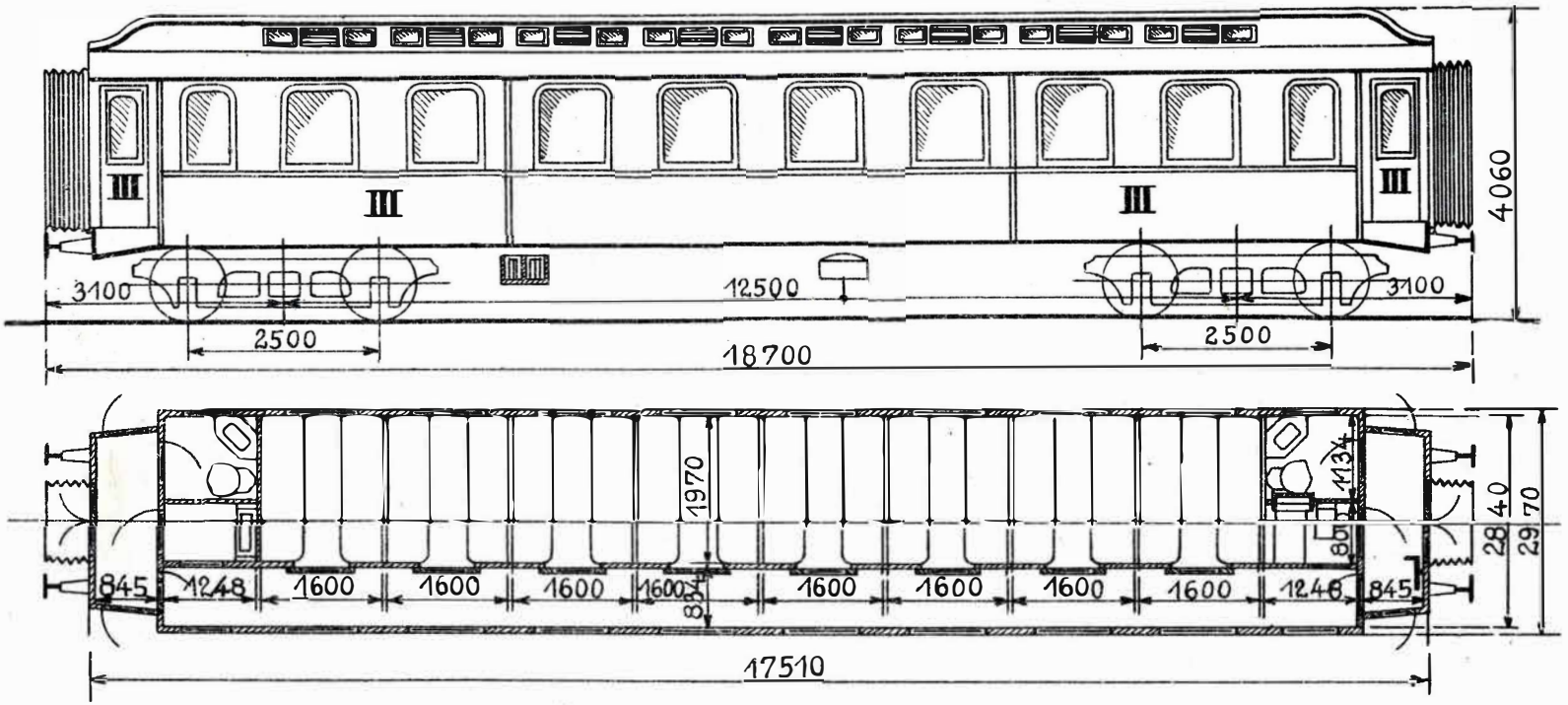

1912. Scandia.

Vakuumbremse.
Trykluftbremse.
Enkelt-Batteri til Vognens Egenbelysning.
Batteriet kan belyse Vognen i 22 Timer.
Højtryksvarmeapparater.
Vandklosetter.
Tyske Slutsignalholdere.

64 Siddepl. III Kl.
Pladsnumre.
Tara ca. 37700 kg.

5. Litra C4ü. Nr. 26001—26005,

tilhørende de tyske Rigsbaner (R. B. D. Schwerin).

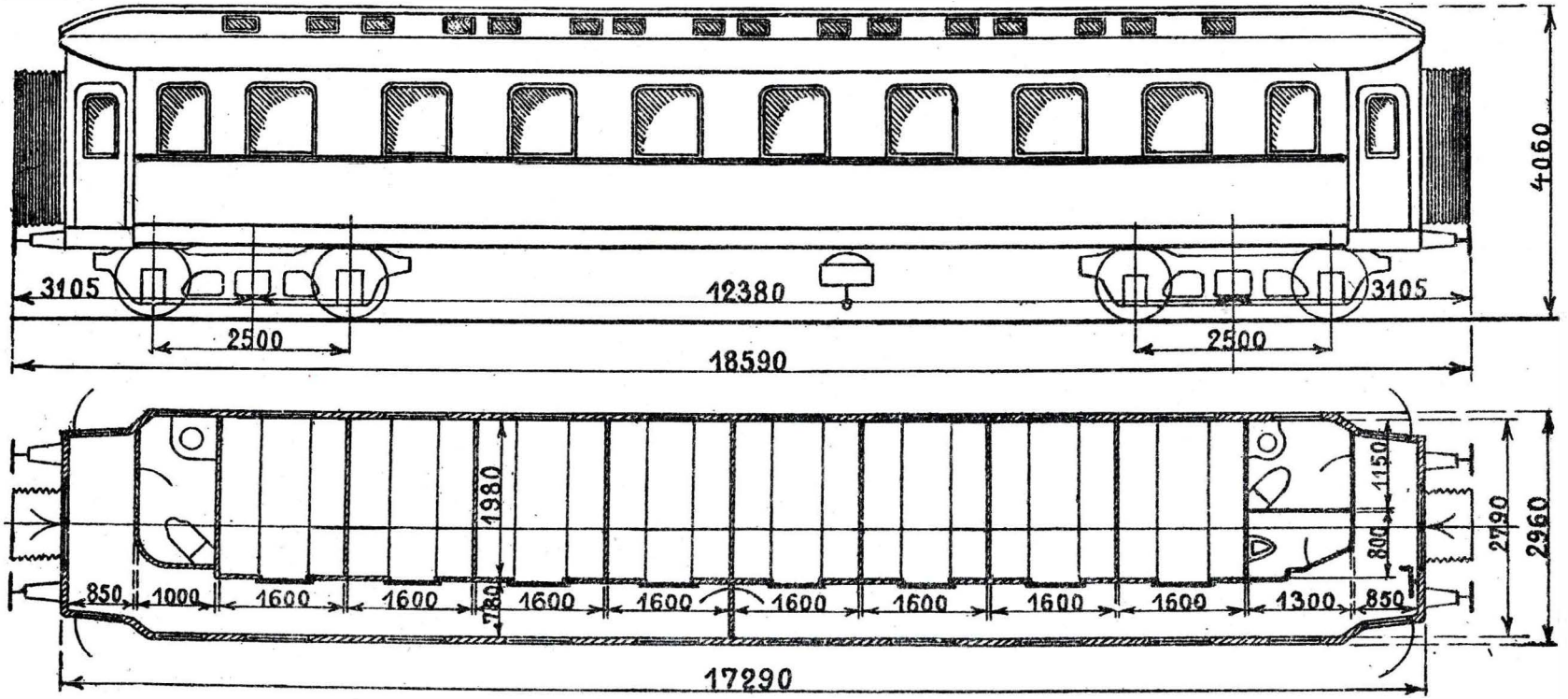

1912. Breslau.

Vakuumbremse.
Skruebremse.
Trykluftbremse.
Nødbremsegreb.
Dansk elektr. Lysledning.
Gasglødebelysning til 40 Timer.
Vandklosetter.
Danske og tyske Slutsignalholdere.

64 Siddepl. III Kl.
Tara ca. 42300 kg.

2. Litra Cd. Nr. 51–52,

tilhørende de hollandske Jernbaner.

Rute: Orehoved—Holland.

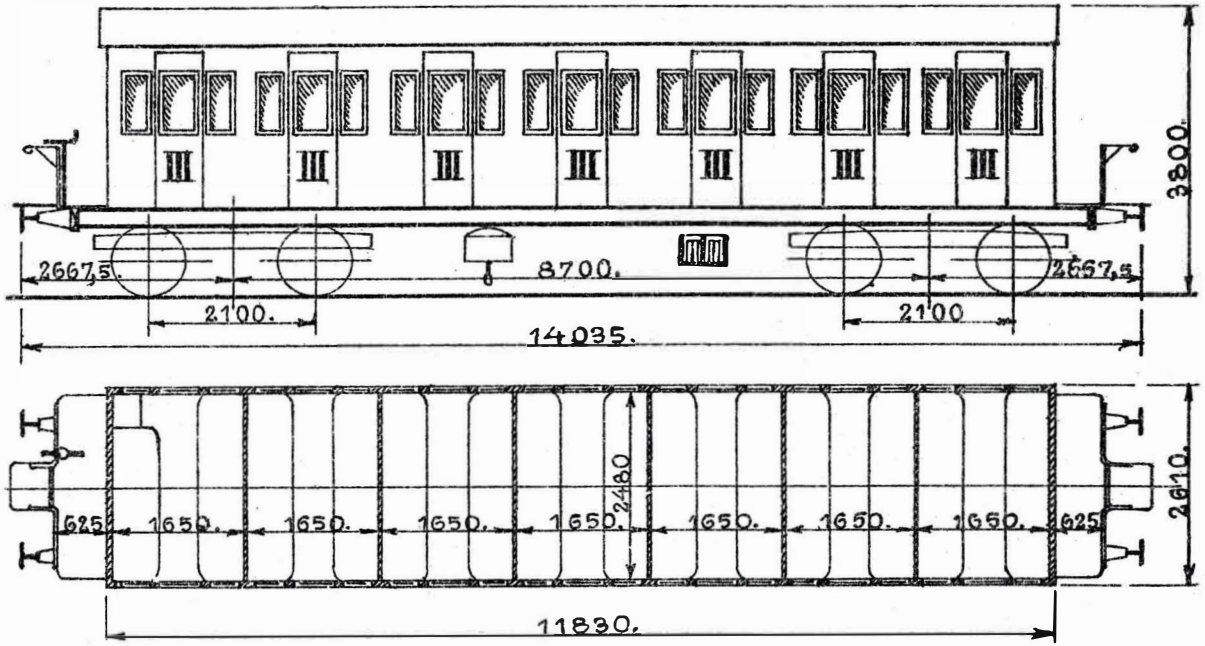

1899. Maribo.

Vakuumbremse.
Skruebremse.
Nødbremsegreb.
Elektr. Belysning.
Dynamo og Akkumulatorbatteri.
Danske Slutsignalholdere.

69 Siddepl. III Kl.
Tara ca. 19000 kg.

3. Litra Ca. Nr. 48—50,

tilhørende de lollandske Jernbaner.

Rute: Orehoved—Lolland.

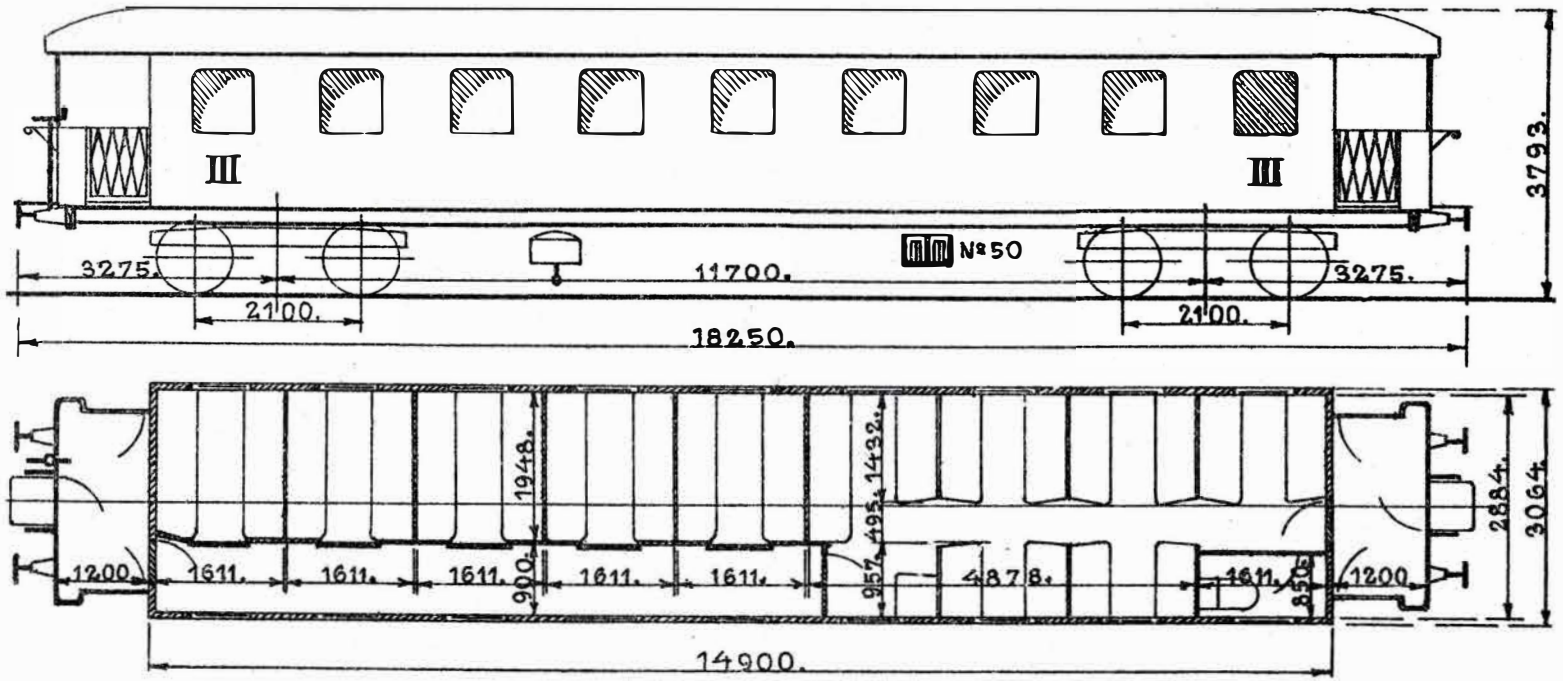

1913. Scandia.

Vakuumbremse.
Skruebremse.
Nødbremsegreb.
Elektr. Belysning.
50. Dynamo og Akkumulatorbatteri.
Danske Slutsignalholdere.

74 Siddepl. III Kl.
Tara ca. 25500 kg.

2. Litra FA. Nr. 12001—12002.

Værkstedsomraade: Kh.

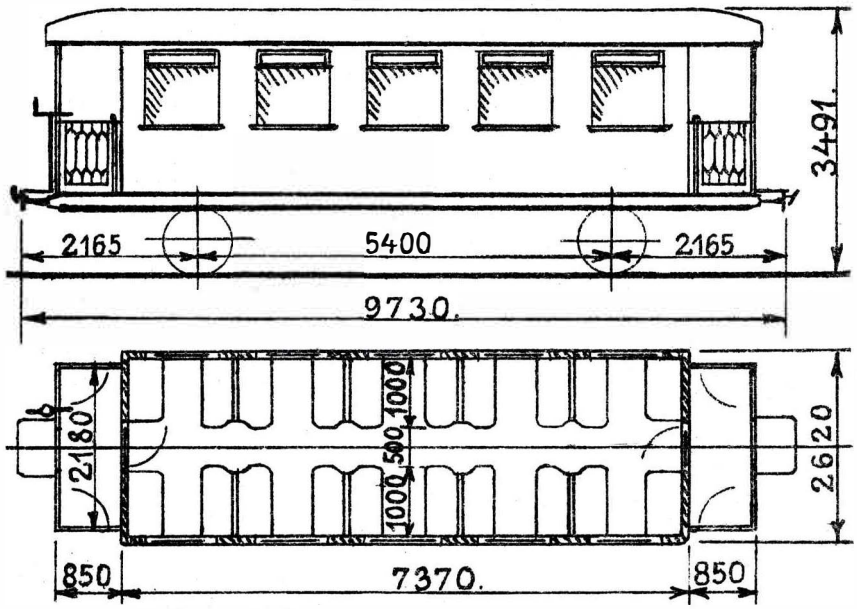

12001 . 1925 . Scandia.
12002 . 1927 . „

12002 . Trykluftbremse.
12001 . Trykluftledning.
Skruebremse.
12002 . Batteri, Spænding 12 Volt, til Vognens Egenbelysning.
Særligt Varmeapparat.

40 Siddepl. III Kl.
Tara ca. 7800 kg.

2. Litra FB. Nr. 12021—12022.

Værkstedsomraade: Ar.

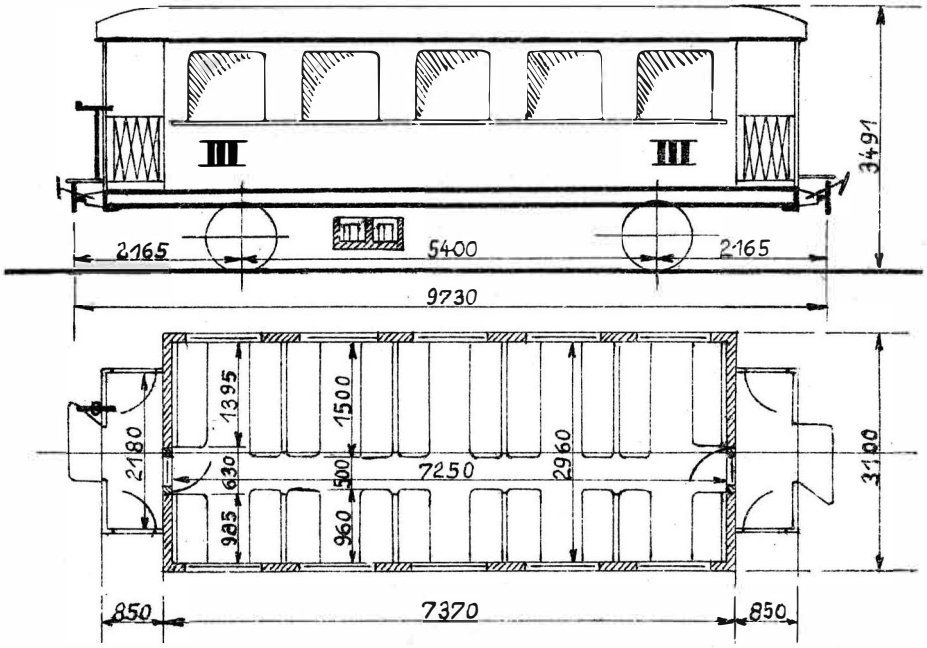

1927 . Scandia.

Trykluftbremse.
Skruebremse.
Batteri, Spænding 12 Volt, til Vognens Egenbelysning.
Særligt Varmeapparat.

50 Siddepl. III Kl.
Tara ca. 9300 kg.

10. Litra Fc. Nr. 12101—12110.

Værkstedsomraade: { Kh. 7. Nr. 12101—12107.
Ar. 3. „ 12108—12110.

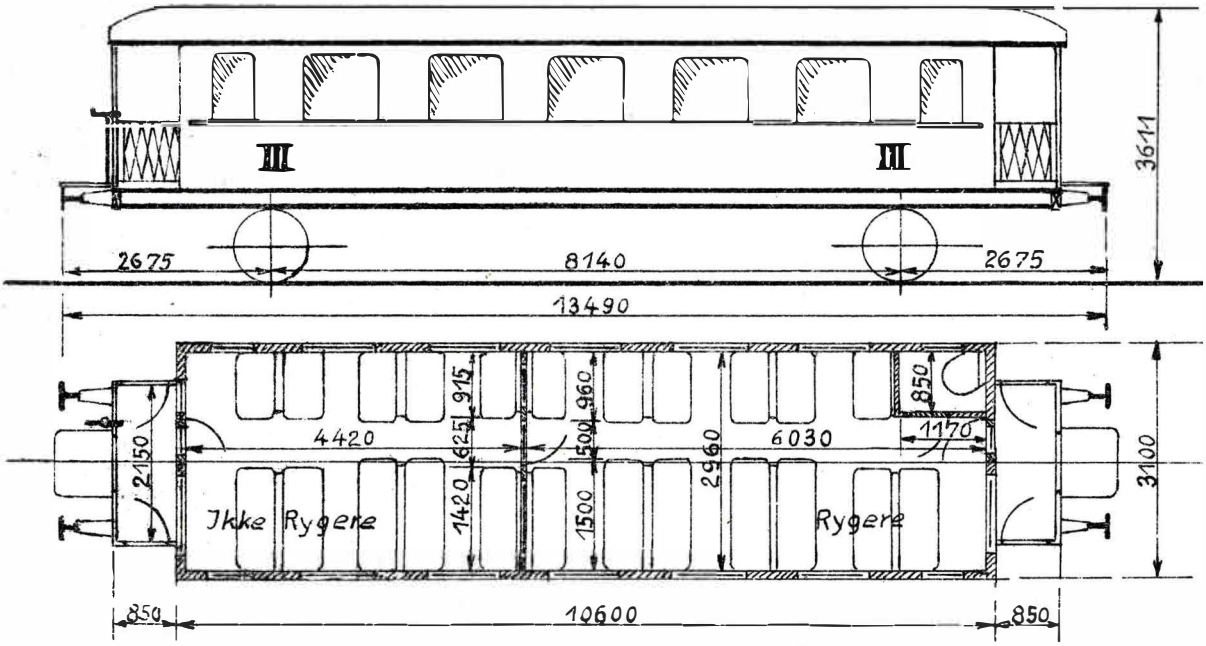

1927. Scandia.

Trykluftbremse.
Skruebremse.
Særligt Varmeapparat.

58 Siddepl. III Kl.
Tara ca. 12900 kg.

8. Litra FD. Nr. 12031—12038.

Værkstedsomraade: { Kh. 2. Nr. 12031—12032.
Ar. 4. „ 12033, 12035, 12036, 12038.
Ng. 2. „ 12034, 12037.

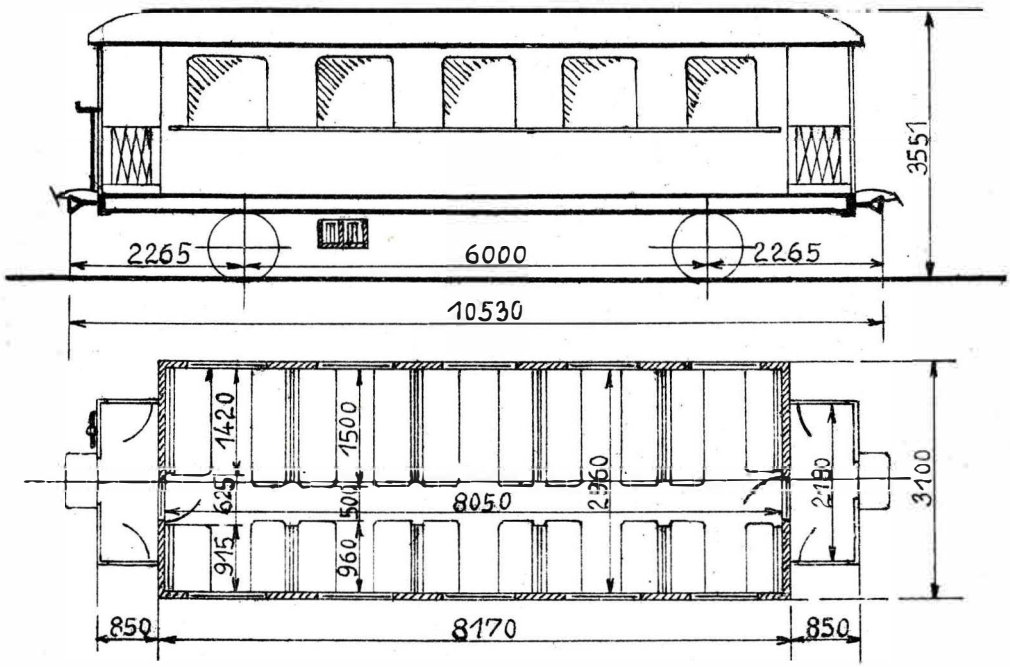

12031—12032 . 1927 . Scandia. Trykluftbremse.
12033—12038 . 1928 . „ Skruebremse.
Dynamo, Spænding 12 Volt, til Vognens Egenbelysning.
Særligt Varmeapparat.

50 Siddepl. III Kl.
Tara ca. 9800 kg.

10. Litra FE. Nr. 12111—12120.

Værkstedsomraade: { Kh. 3. Nr. 12111—12113. / Ar. 7. „ 12114—12120.

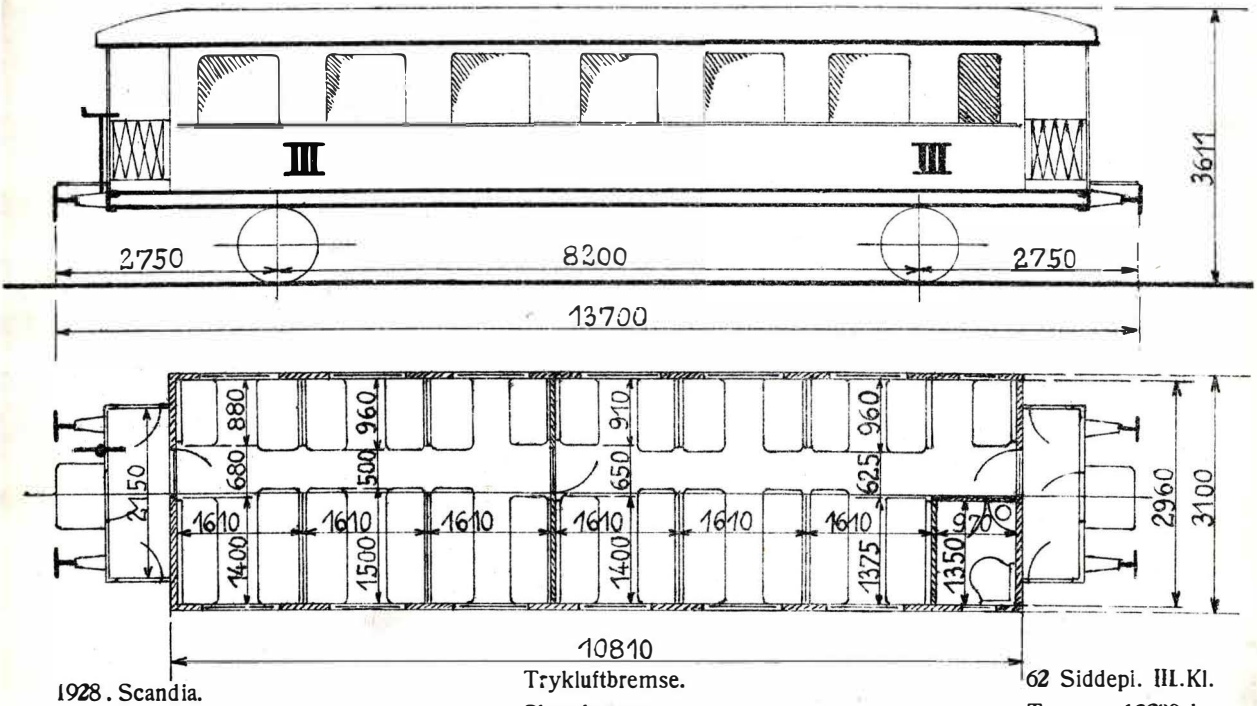

1928. Scandia.

Trykluftbremse.
Skruebremse.
Særligt Varmeapparat.

62 Siddepl. III. Kl.
Tara ca. 13200 kg.

5. Litra DA. Nr. 1395—1399.

(7,5 m Vogne).

Værkstedsomraade: Kh.

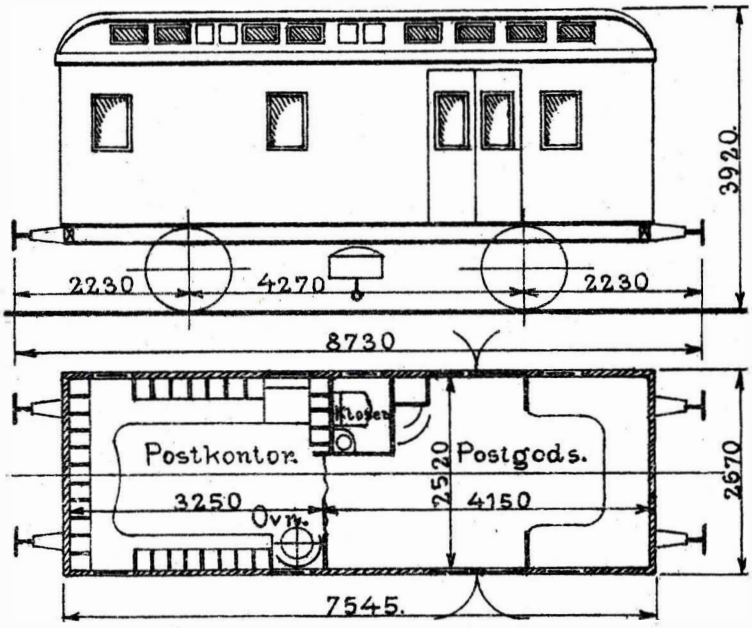

1395—1397. 1883. Kockum.
1398—1399. 1882. Atlas.

Vakuumbremse.
Elektr. Belysning, Spænding 65 Volt.
Lavtryksvarmeapparater System Westinghouse.
Kakkelovn.

Last 6000 kg.
Tara ca. 10900 kg.

5. Litra DA. Nr. 1400—1404.

(7,5 m Vogne).

Værkstedsomraade: { Kh. 2. Nr. 1402—1403.
Ar. 3. „ 1400—1401, 1404.

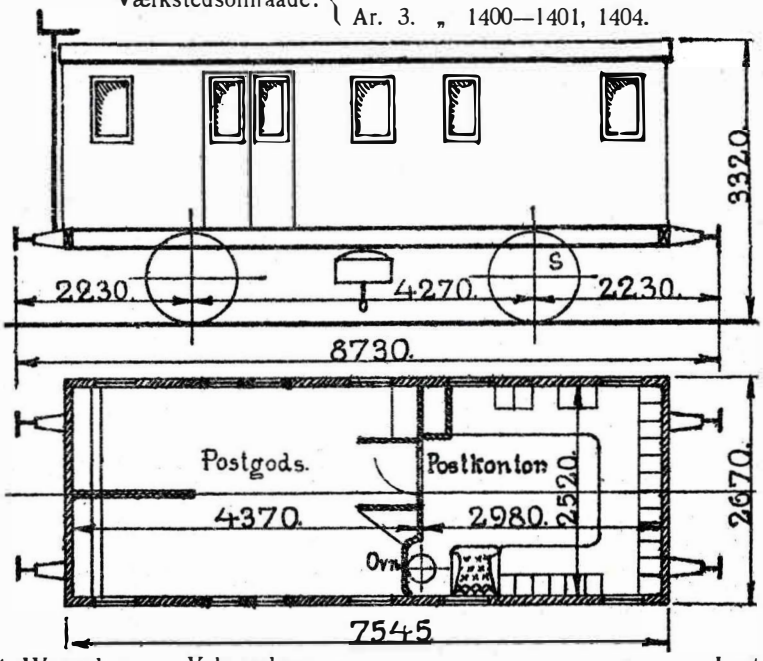

1400. 1874. Wagenbau.
1401—1403. 1876. „
1404. 1880. Scandia.

Vakuumbremse.
Rangerskruebremse.
Elektr. Belysning, Spænding 65 Volt.
Varmeledning.
Kakkelovn.

Last 6000 kg.
Tara ca. 9500 kg.

2. Litra DA. Nr. 1405, 1407.

(7,5 m Vogne).

Værkstedsomraade: Ar.

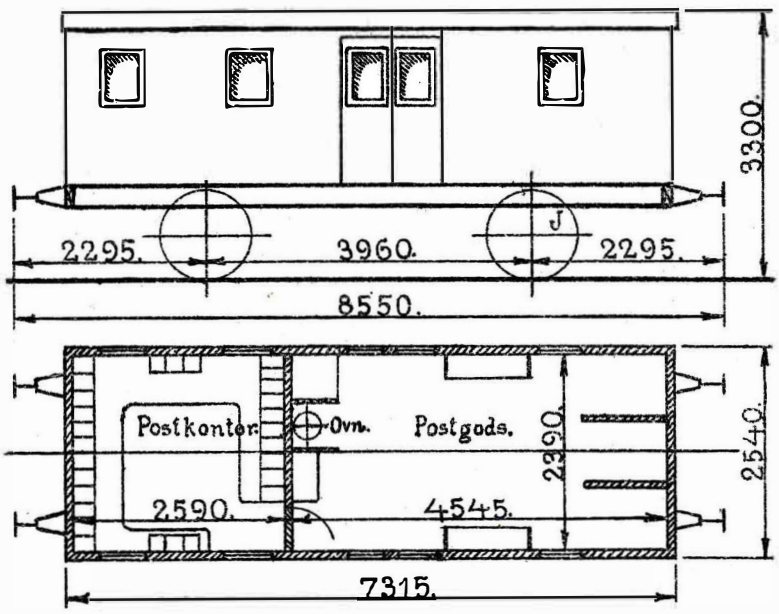

1874. Randers.

Vakuumledning.
Elektr. Belysning, Spænding 65 Volt.
Varmeledning.
Kakkelovn.

Last 6000 kg.
Tara ca. 8500 kg.

5. Litra DB. Nr. 1422—1425, 1428.

(7,5 m Vogne).

Værkstedsomraade: Kh.

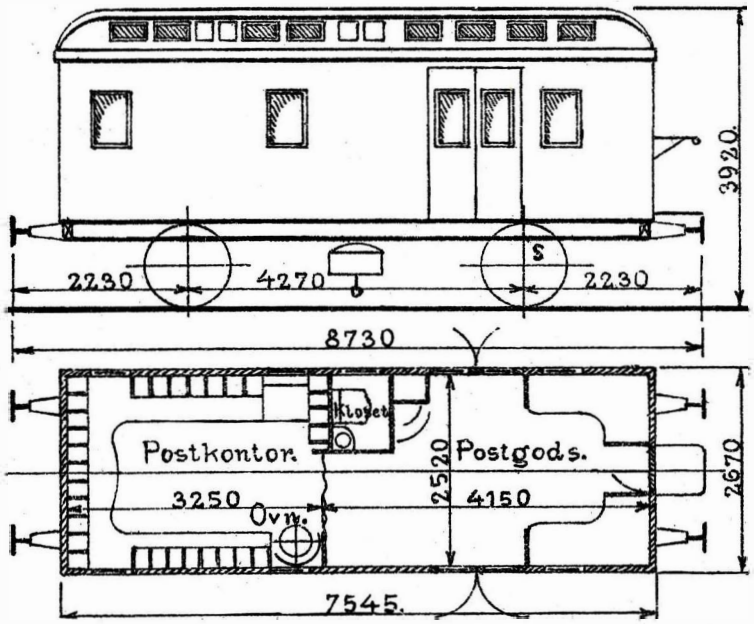

1422—1425. 1885. Breslau.
1428. 1884. „

Vakuumbremse.
Elektr. Belysning, Spænding 65 Volt.
Lavtryksvarmeapparater, System Westinghouse.
Kakkelovn.

Last 6000 kg.
Tara ca. 10900 kg.

Kan sammenkobles med Ltr. DE til Dobbeltpostvogne.

2. Litra DB. Nr. 1426—1427.

(7,5 m Vogne).

Værkstedsomraade: Kh.

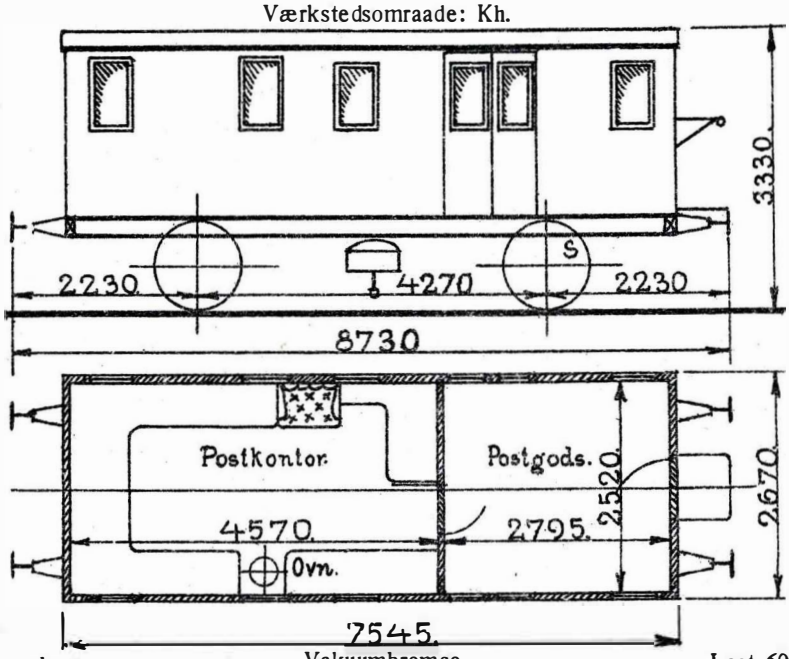

1426. 1874. Wagenbau.
1427. 1869. Lauenstein.

Vakuumbremse.
Elektr. Lysledning.
Varmeledning.
Kakkelovn.

Last 6000 kg.
Tara ca. 10100 kg.

Kan sammenkobles med Litra DE til Dobbeltpostvogne.

10. Litra DB. Nr. 1435—1444.

(7,5 m Vogne).

Værkstedsomraade: Ar.

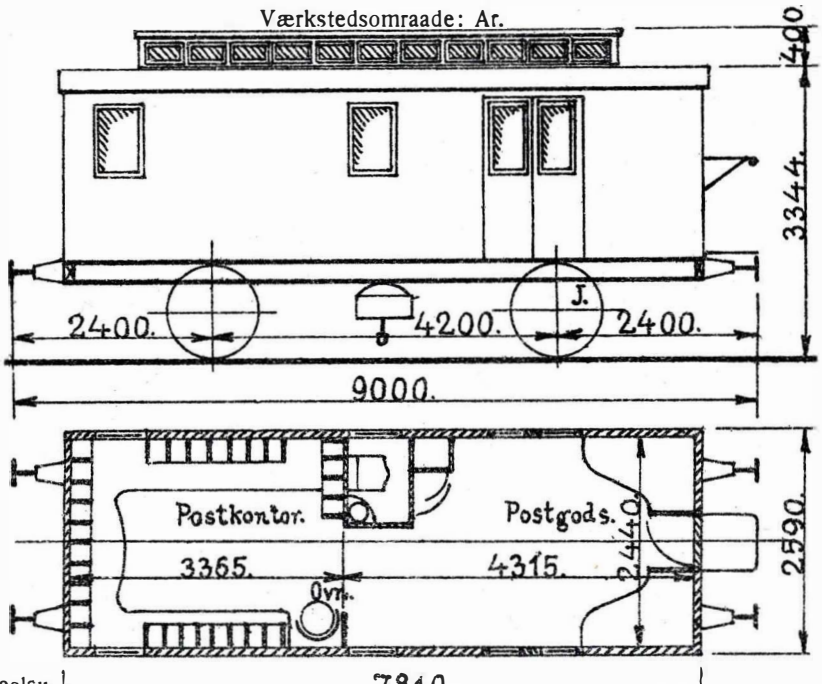

1435. 1877. Breslau.
1436. 1884. Scandia.
1437—1438. 1877. Breslau.
1439—1441. 1879. „
1442—1443. 1887. Scandia.
1444. 1890. „

Vakuumbremse.
Elektr. Belysning, Spænding 65 Volt.
Lavtryksvarmeapparater, System Westinghouse.
Kakkelovn.

Last 6000 kg.
Tara ca. 10400 kg.

Kan sammenkobles med Ltr. DE til Dobbeltpostvogne.

2. Litra DB. Nr. 1445—1446.

(7,5 m Vogne).

Værkstedsomraade: Ar.

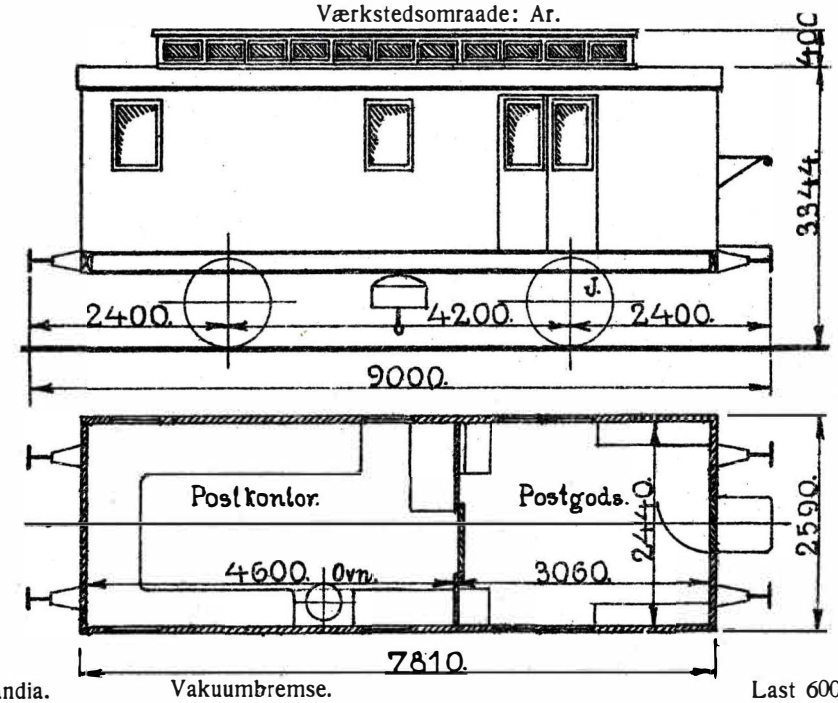

1900. Scandia. Vakuumbremse. Last 6000 kg.
Elektr. Belysning, Spænding 65 Volt. Tara ca. 10400 kg.
Lavtryksvarmeapparater, System Westinghouse.
Kakkelovn.

Kan sammenkobles med Ltr. DE til Dobbeltpostvogne.

2. Litra DB. Nr. 1447—1448.

(7,5 m Vogne).

Værkstedsomraade: Ar.

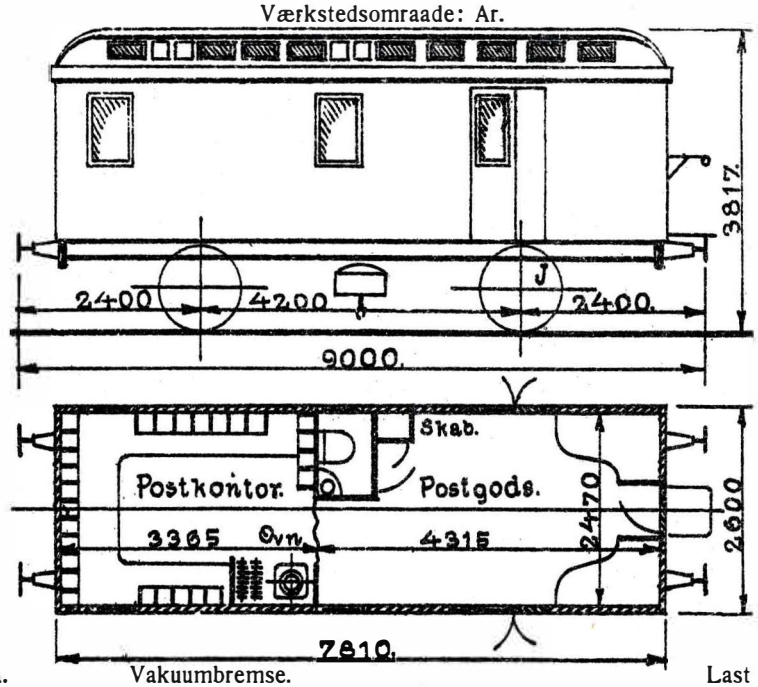

1901. Scandia. Vakuumbremse. Last 6000 kg.
Ombyggede 1916. Elektr. Belysning, Spænding 65 Volt. Tara ca. 11100 kg.
Lavtryksvarmeapparater, System Westinghouse.
Kakkelovn.

Kan sammenkobles med Ltr. DE til Dobbeltpostvogne.

8. Litra DC. Nr. 1453—1469. *)

(4,5 m Vogne).

Værkstedsomraade: { Kh. 3. Nr. 1453—1455.
Ar. 5. „ 1459, 1463, 1467—1469.

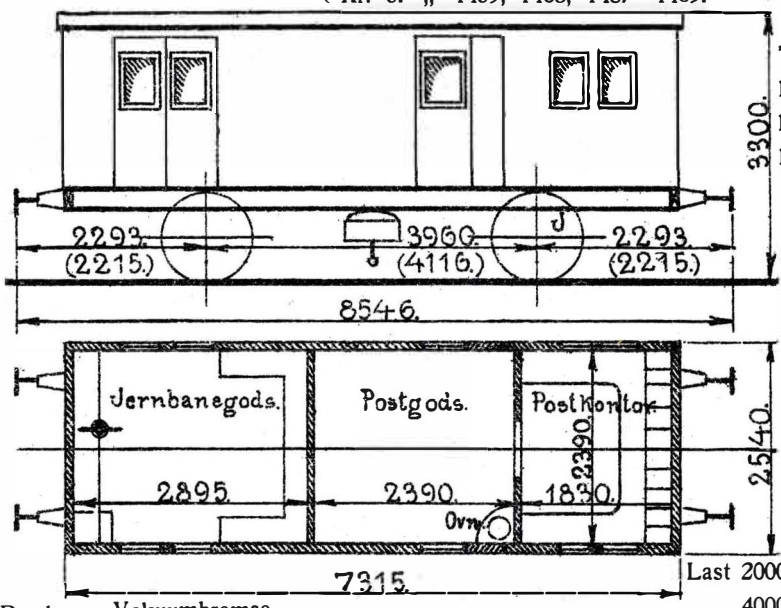

*) Udrangerede er Nr.: 1456, 1457, 1458, 1460, 1461, 1462, 1464, 1465. 1466.

Last 2000 kg i Postrum.
„ 4000 „ i Jernbanerum.
Tara ca. 9700 kg.

1451 . 1863 . Randers. Vakuumbremse.
1452—1455 . 1865 . „ Skruebremse.
1457—1459 . 1867 . „ Elektr. Belysning i Jernbane- og Postrum, Spænding 65 Volt.
1460—1463 . 1868 . „ Olielamper.
1465 . 1871 . „ Højtryksvarmeapparater. } i Jernbanerum.
1467—1468 . 1877 . Scandia. Kakkelovn i Postrum.
1469 . 1876 . Randers.

Maalene i ( ) gælder for 1469.

7. Litra DC. Nr. 1470—1476.

(4,5 m Vogne).

Værkstedsomraade: { Kh. 1. Nr. 1476.
Ar. 6. „ 1470—1475.

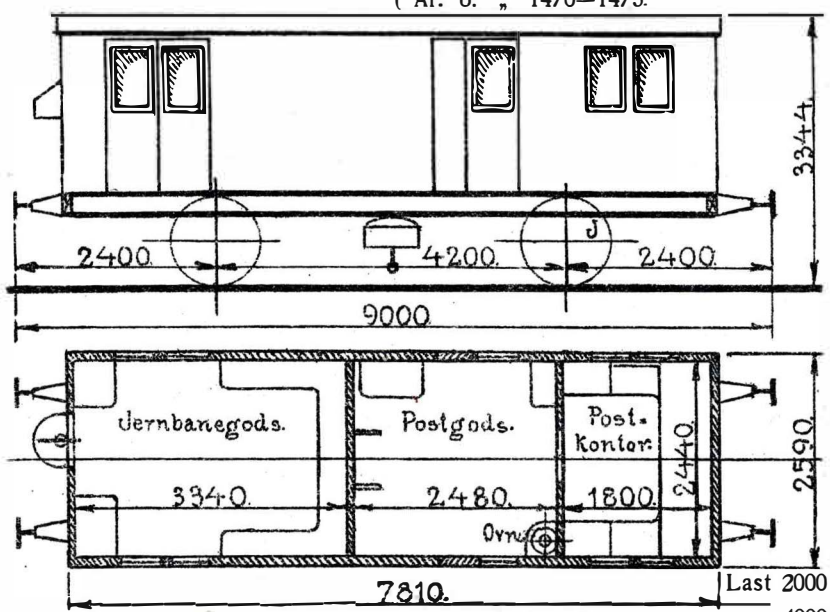

Last 2000 kg i Postrum.
„ 4000 „ i Jernbanerum.
Tara ca. 10100 kg.

1470—1472 . 1882 . Breslau. Vakuumbremse.
1473—1475 . 1884 . „ Skruebremse.
1476 . 1898 . Scandia. Elektr. Belysning i Jernbane- og Postrum, Spænding 65 Volt.
Olielamper.
Højtryksvarmeapparater. } i Jernbanerum.

Kakkelovn i Postrum.

6. Litra DC. Nr. 1477—1482.

(4,5 m Vogne).

Værkstedsomraade: { Kh. 4. Nr. 1479—1482.
Ar. 2. „ 1477—1478.

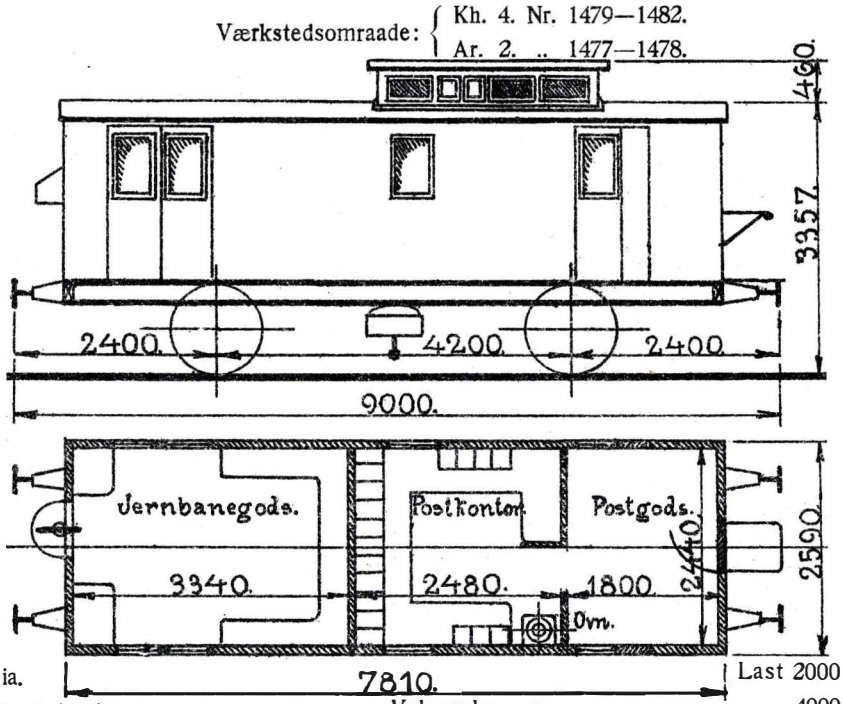

1901. Scandia.
Lavtryksvarmeapparater } i Jernbane- og Postrum.
System Westinghouse }
Kakkelovn i Postrum.
1477—1478, 1480. Harmonika.

Vakuumbremse.
Skruebremse.
Elektr. Belysning i Jernbane- og Postrum, Spænding 65 Volt.
Olielamper i Jernbanerum.

Last 2000 kg. i Postrum.
„ 4000 „ i Jernbanerum.
Tara ca. 10100 kg.

5. Litra DC. Nr. 1488—1492.

(4,5 m Vogne).

Værkstedsomraade: Kh.

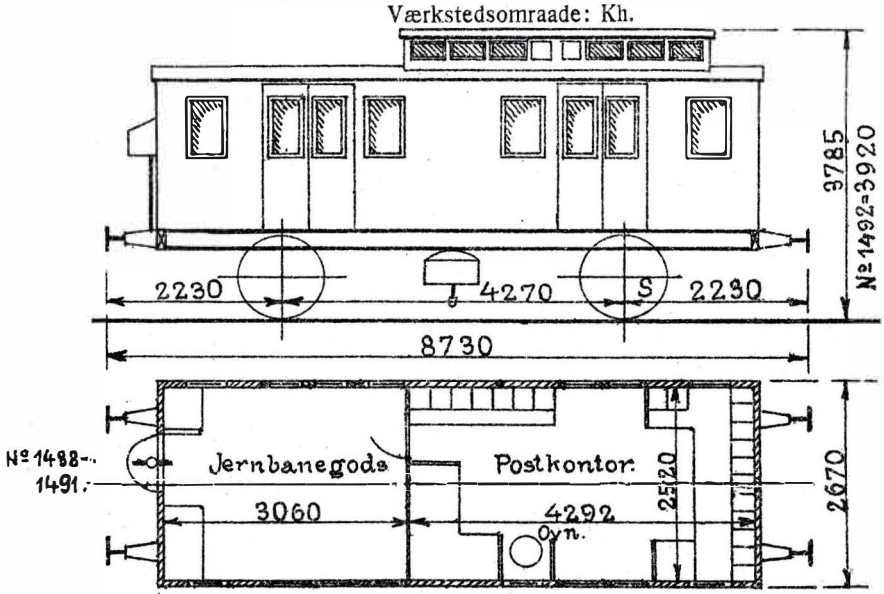

1488—1490. 1870. Lauenstein.
1491. 1874. Wagenbau.
1492. 1883. Kockum.

Vakuumbremse.
1488—1491. Skruebremse.
Elektr. Belysning i Jernbane- og Postrum, Spænding 65 Volt.
Olielamper i Jernbanerum.
Højtryksvarmeapparater i Jernbane- og Postrum.
Kakkelovn i Postrum.

Last 2000 kg i Postrum.
„ 4000 „ i Jernbanerum.
Tara ca. 10800 kg.

3. Litra DC. Nr. 1493—1495.

(4,5 m Vogne).

Værkstedsomraade: Kh.

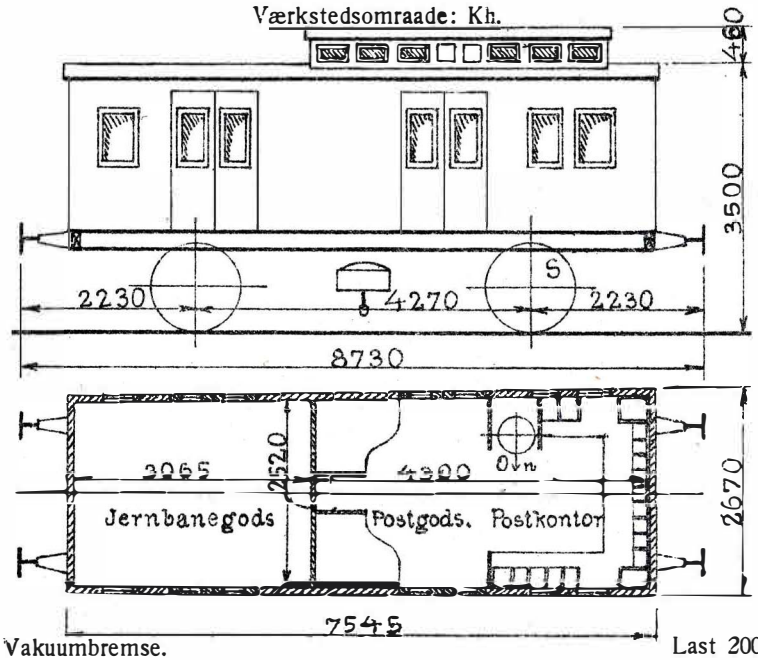

1891. Scandia. Vakuumbremse. Last 2000 kg. i Postrum.
Elektr. Belysning i Jernbane- og Postrum, Spænding 65 Volt. „ 4000 „ i Jernbanerum
Olielamper i Jernbanerum. Tara ca. 11000 kg.
Højtryksvarmeapparater i Postrum. Kakkelovn i Postrum.

16. Litra DD. Nr. 1429—1434, 1701—1710.

Værkstedsomraade: { Kh. 8. Nr. 1429—1434, 1701—1702.
Ar. 8. „ 1703—1710.

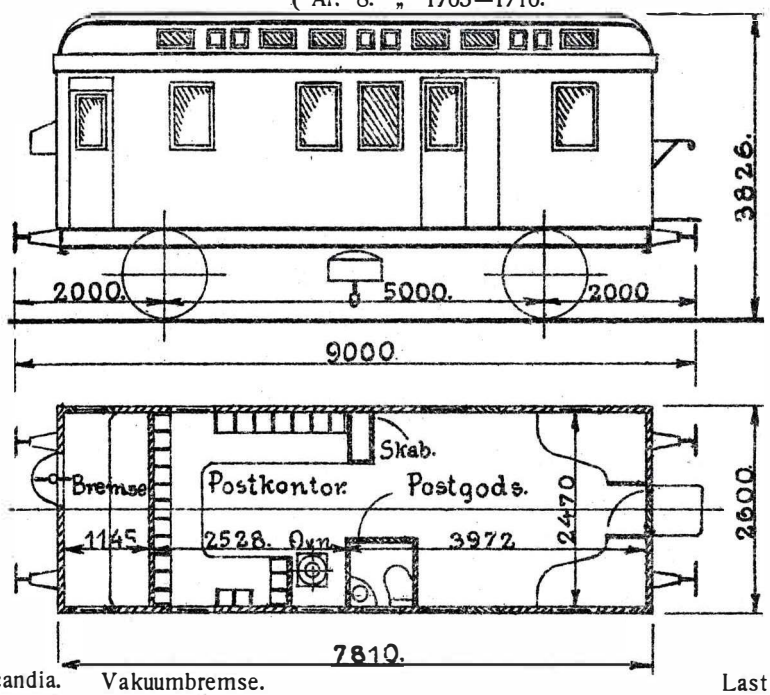

1429—1434. 1917. Scandia. Vakuumbremse. Last 6000 kg.
1701—1710. 1926. „ Skruebremse. Tara ca. 11300 kg.
Elektr. Belysning, Spænding 65 Volt.
Lavtryksvarmeapparater System Westinghouse } i Jernbane- og Postrum.
Kakkelovn i Postrum.
Kan sammenkobles med Litra DE til Dobbeltpostvogne.

10. Litra DE. Nr. 1518—1527.

(6,5 m Postpakvogne).

Værkstedsomraade: Kh.

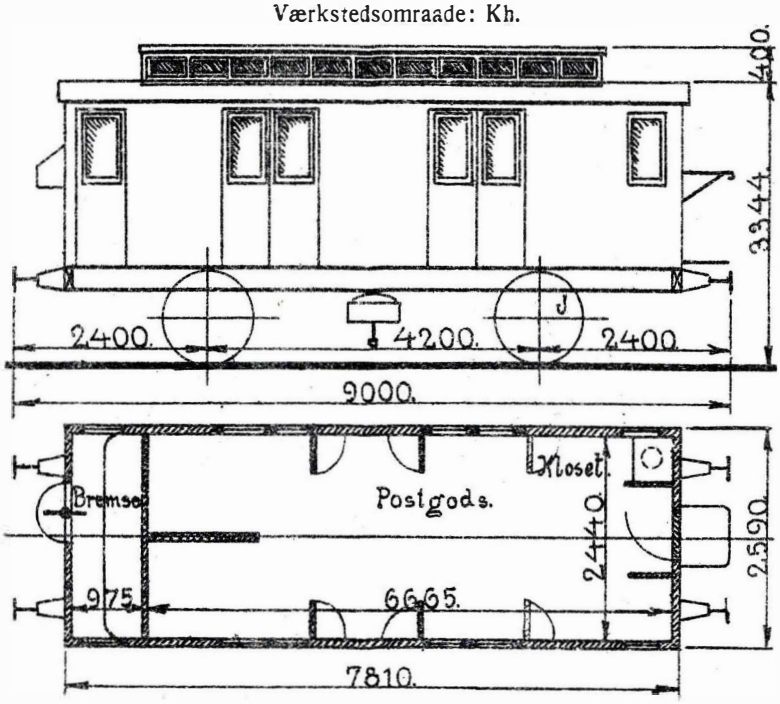

1518. 1901. Scandia.	Vakuumbremse.		Last 6000 kg.
1519—1525. 1890. „	Skruebremse.		Tara ca. 9500 kg.
1526—1527. 1887. „	Elektr. Belysning i Jernbane- og Postrum.		
	Batteri, Spænding 32 Volt, til Postrummets Egenbelysning.		
	Højtryksvarmeapparat i Bremsekupé.		

Kan sammenkobles med Ltr. DB, DD og DF til Dobbeltpostvogne.

3. Litra DE. Nr. 1528—1530.

(6,5 m Postpakvogne).

Værkstedsomraade: { Kh. 2. Nr. 1528—1529.
Ar. 1. „ 1530.

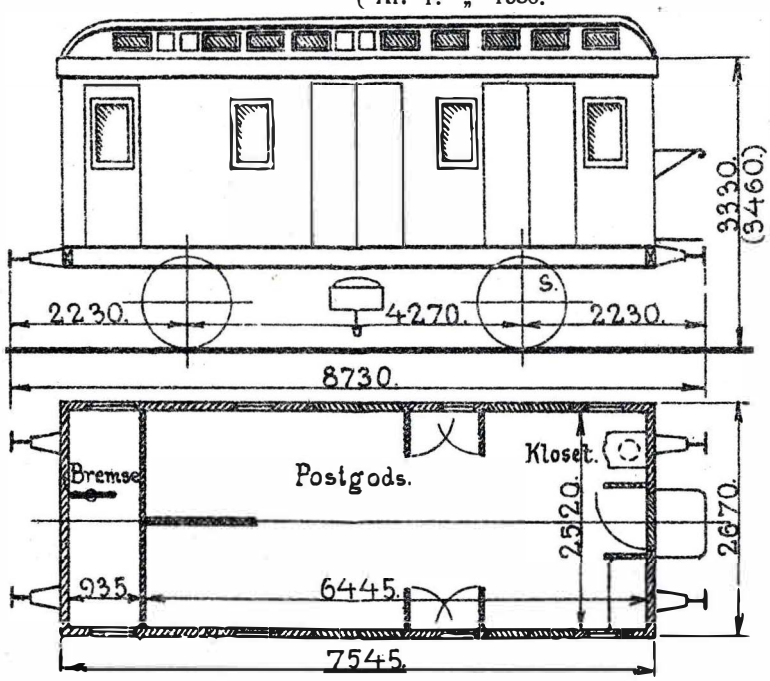

1528 . 1867 . Lauenstein. Vakuumbremse. Last 6000 kg.
1529 . 1864 . „ Skruebremse. Tara ca. 10500 kg.
1530 . 1884 . Breslau. 1528—1529. Elektr. Belysning i Bremsekupé.
1530 { Elektr. Belysning i Jernbane- og Postrum.
Batteri, Spænding 32 Volt, til Postrummets Egenbelysning.
Højtryksvarmeapparat i Bremsekupé.
Maalene i ( ) gælder for 1530.

Kan sammenkobles med Ltr. DB, DD og DF til Dobbeltpostvogne.

13. Litra DEK. Nr. 1601—1613.

(9,5 m Postpakvogne).

Værkstedsomraade: Kh.

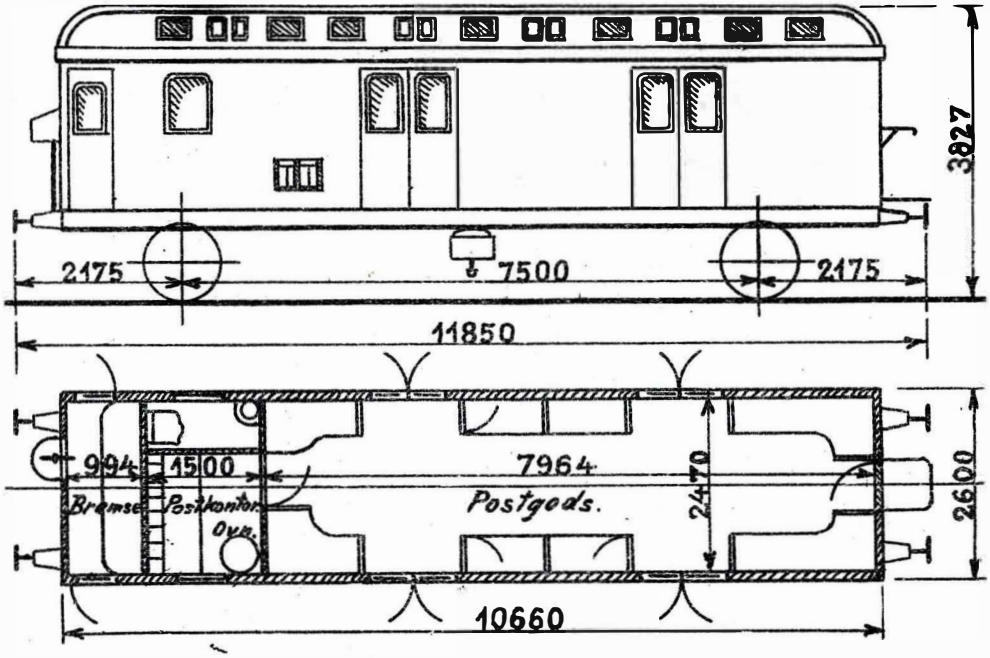

1601—1609 1919. Scandia. Vakuumbremse. Last 8000 kg.

1610—1613. 1926. „ Skruebremse. Tara ca. 14200 kg.

Elektr. Belysning i Jernbane- og Postrum.

Batteri, Spænding 32 Volt, til Belysning af Postrum og en Lampe i Bremsekupéen.

Batteriet kan belyse Vognen i 30 Timer.

Desuden en Lampe 65 Volt i Bremsekupéen paa Togbelysningen.

Lavtryksvarmeapparater { i Jernbane- og
System Westinghouse. { Postrum.

Kakkelovn i Postkontor.

8. Litra DF. Nr. 1533—1540.

(9,5 m Vogne).

Værkstedsomraade: { Kh. 5. Nr. 1533—1535, 1539—1540.
Ar. 3. „ 1536—1538.

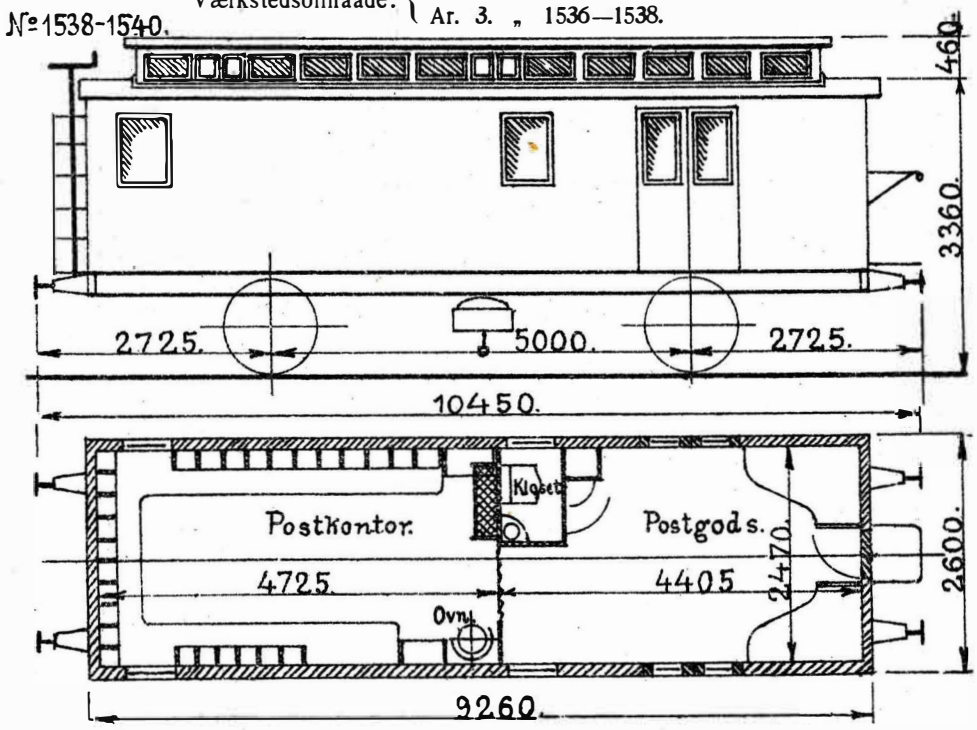

1533. 1901. Scandia.
1534—1540. 1894. „
1534—1539 ombyggede 1908.
1533, 1540 „ 1917.

Vakuumbremse.
1538—1540. Skruebremse.
Elektr. Belysning, Spænding 65 Volt.
Lavtryksvarmeapparater, System Westinghouse.
Kakkelovn.
1538—1540. Harmonika.

Last 4000 kg.
Tara ca. 11700 kg.

Kan sammenkobles med Ltr. DE til Dobbeltpostvogne.

2. Litra DG. Nr. 1411—1412.

(8 m Vogne).

Værkstedsomraade: Kh.

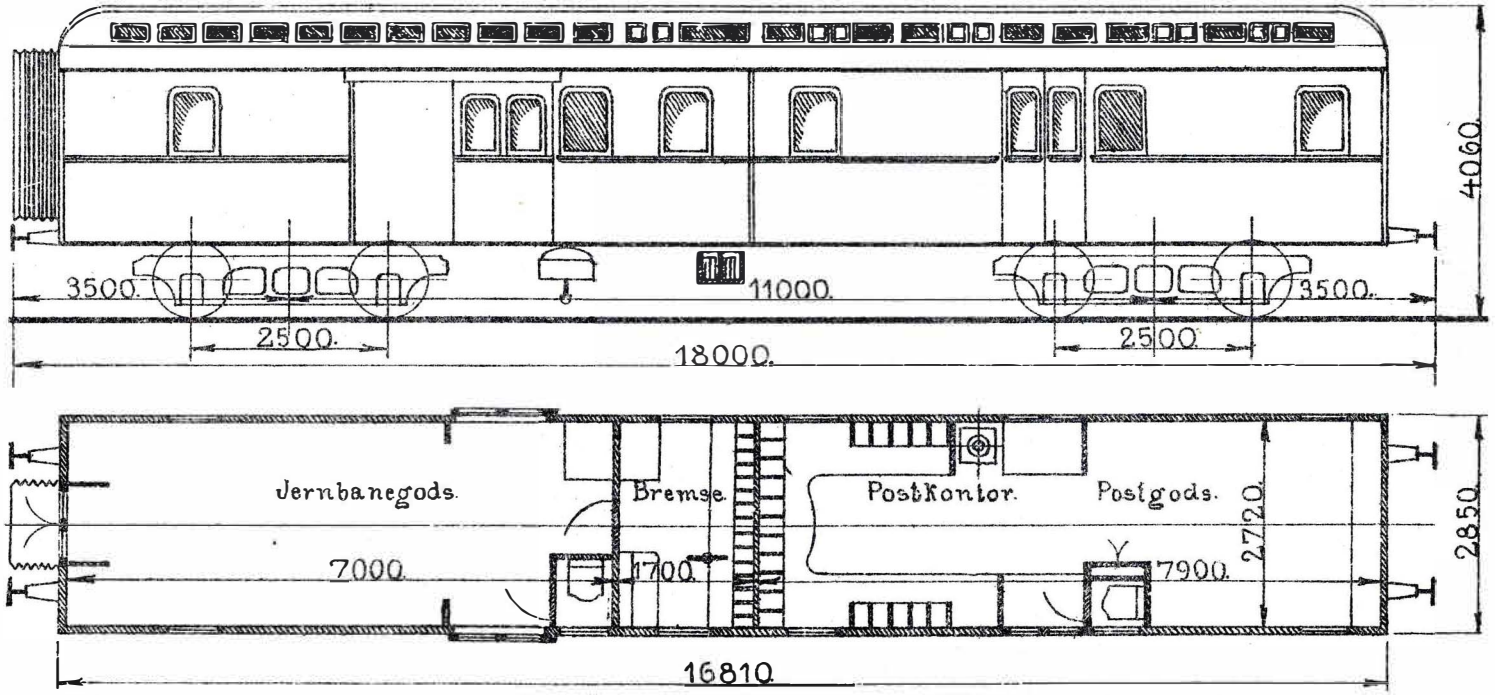

1903. Scandia.

Vakuumbremse.
Trykluftbremse.
Skruebremse.
Elektr. Belysning i Jernbane- og Postrum.
Enkelt-Batteri, Spænding 65 Volt, til Vognens Egenbelysning.
Batteriet kan belyse Vognen i 30 Timer.
Højtryksvarmeapparat i Jernbanerum.
Lavtryksvarmeapparater, System Westinghouse, i Postrum.
Kakkelovn i Postrum.
Tyske Slutsignalholdere.

Last i alle Tog 6000 kg i Jernbanerum.
„ „ „ 3000 „ i Postrum.
Tara ca. 33300 kg.

4. Litra DH Nr. 1418—1421.

(13 m Vogne).

Værkstedsomraade: Kh.

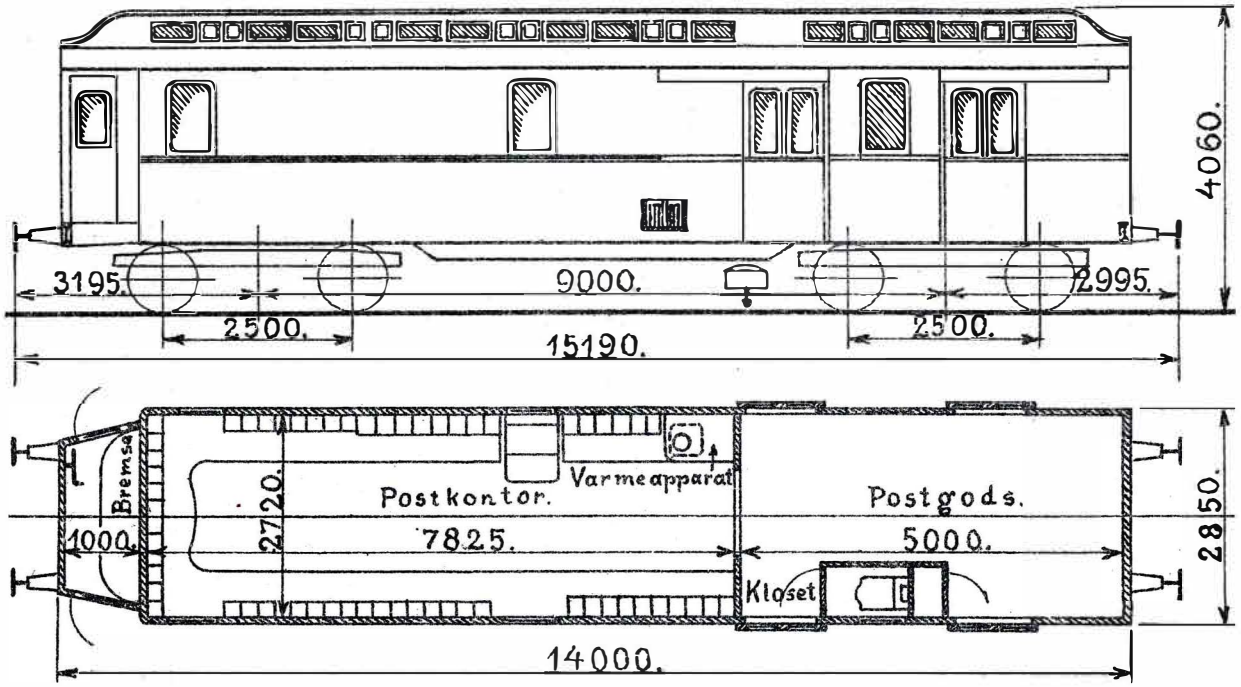

1418. 1907. Scandia.
1419—1421. 1905. Breslau.

Vakuumbremse.
Skruebremse.
Elektr. Belysning, Spænding 65 Volt, i Bremsekupé.
„ „ i Postrum ved særlige Akkumulatoter, Spænding 32 Volt.
Højtryksvarmeapparat i Bremsekupé.
Særlige Varmeapparater i Postrum.
Vandkloset.

Last i alle Tog 6000 kg.
Tara ca. 29600 kg.

20. Litra DJ. Nr. 1496—1515.

(8 m Vogne).

Værkstedsomraade: { Kh. 10. Nr. 1496—1497, 1508—1515.
Ar. 10. „ 1498—1507.

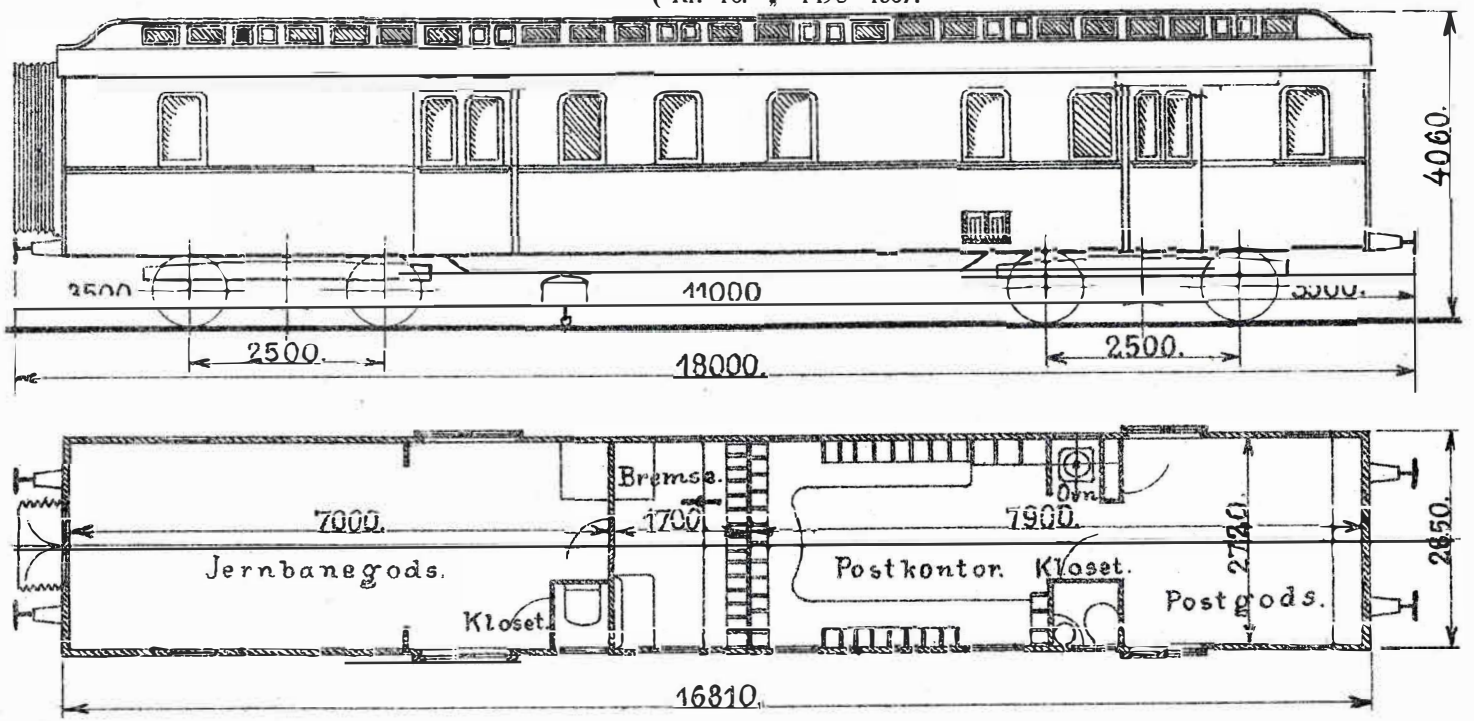

1496—1500. 1908. Scandia.
1501—1502. 1907. „
1503—1507. 1909. „
1508—1511. 1912. „
1512. 1914. „
1513—1515. 1922. „

Vakuumbremse.

1502—1507, 1515 { Trykluftbremse.

Skruebremse.

Elektr. Belysning, Spænding 65 Volt, i Jernbanerum.

1496—1507 { „ „ i Postrum
ved særlige Akkumulatorer, Spænding 32 Volt.

1508—1515 { Dynamo (System Pintsch-Grob Spænding 18 Volt), til Postrummets og Jernbanerummets Belysning.

1496—1512. Højtryksvarmeapp. i Bremsekupé.

1513—1515 { Lavtryksvarmeapparat, System Westinghouse i Bremsekupé og Postrum.
Kakkelovn i Postrum.

1502—1507, 1515. Tyske Slutsignalholdere.

Last i alle Tog 6000 kg i Jernbanerum.
„ „ „ 3000 „ i Postrum.
1496—1507. Tara ca. 29800 kg.
1508—1515. „ „ 30900 „

17. Litra DK. Nr. 1984—2000.

(11 m Vogne).

Værkstedsomraade: { Kh. 9. Nr. 1984—1992.
Ar. 8. „ 1993—2000.

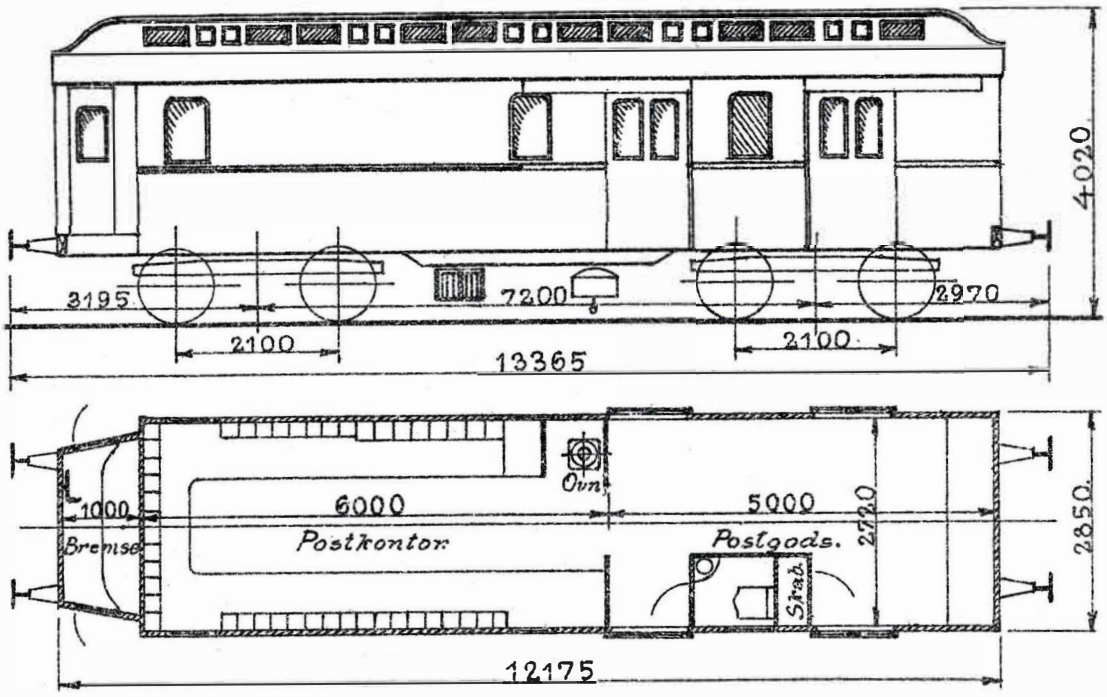

1984—1988. 1922. Scandia.
1989—2000. 1915. „

Vakuumbremse.
1984—1985. Svenske Vakuumkoblinger.
1984—1985 } Trykluftbremse.
1998—2000 }
Skruebremse.
Elektr. Belysning i Jernbane- og Postrum.
Dynamo, (System Pintsch-Grob) Spænding 18 Volt, til Postrummets o
Bremsekupéens Belysning.
Lavtryksvarmeapparater System
Westinghouse i Jernbane- og Postrum.
1984—1985. Svensk-dansk Varmekoblingshane.
Kakkelovn i Postrum.
1984—1985. Svenske Slutsignalholdere.
1998—2000. Tyske „

Last i alle Tog 6000 kg.
Tara ca. 25500 kg.

2. Pw Post 4 ü. Nr. 99501—99502,

tilhørende de tyske Rigsbaner (R. B. D. Schwerin).

Rute: Kjøbenhavn—Berlin.

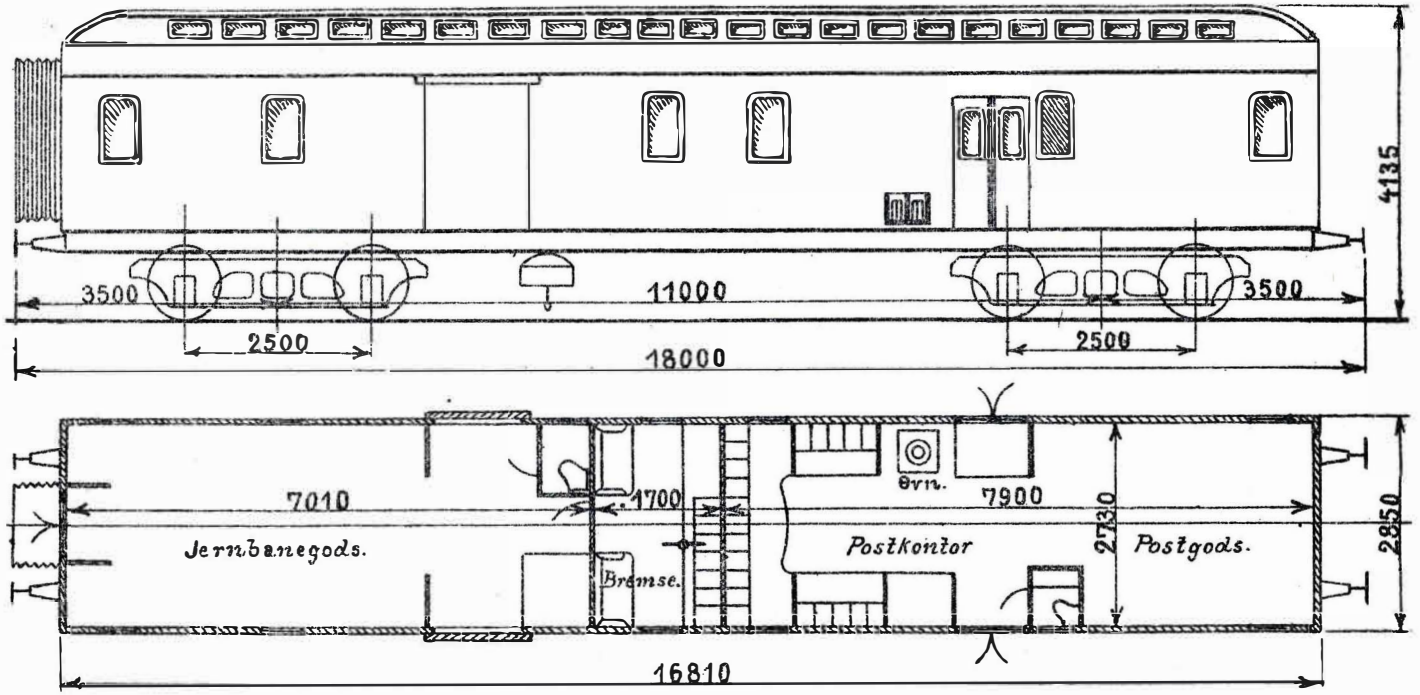

1903. Breslau.

Vakuumbremse.
Trykluftbremse.
Skruebremse.
Nødbremsegreb i Postrum.
Dansk elektr. Lysledning.
Dynamo til Vognens Egenbelysning.
Højtryksvarmeapparater i Jernbanerum.
Kakkelovn i Postrum.

Last i alle Tog i Post- og Rejsegodsrum. } 10000 kg.
Tara..... ca. 33400 „

3. Pw Post 4 ü. Nr. 99503—99505,

tilhørende de tyske Rigsbaner (R. B. D. Schwerin).

Rute: Kjøbenhavn—Berlin.

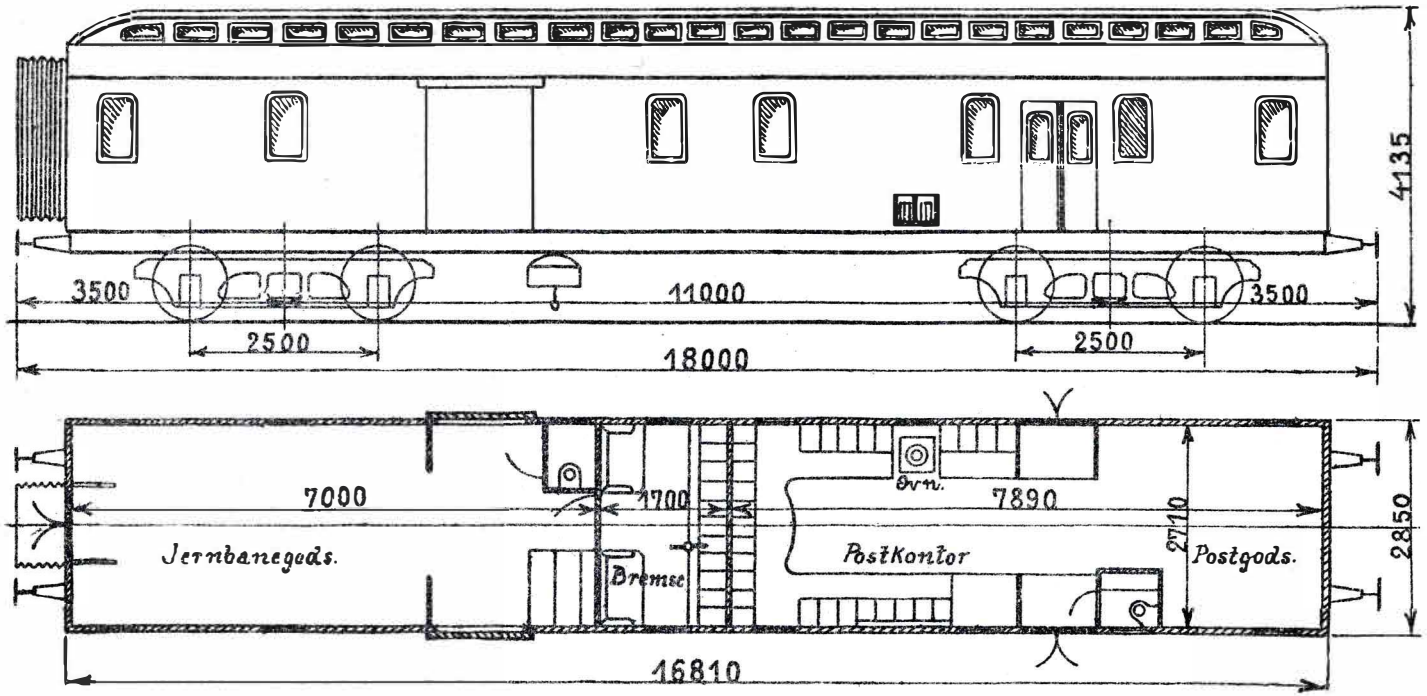

99503—99504 . 1908 . Breslau.
99505 . 1910 . „

Vakuumbremse.
Trykluftbremse.
Skruebremse.
Nødbremsegreb i Postrum.
Dansk elektr. Lysledning.
Dynamo til Vognens Egenbelysning.
Højtryksvarmeapparater i Jernbanerum.
Kakkelovn i Postrum.

Last i alle Tog i Post- og Rejsegodsrum. } 10000 kg.
Tara ..... ca. 35500 „

4. Post. Nr. 2344—2347,

tilhørende den tyske Rigspost.

Rute: Kjøbenhavn—Berlin.

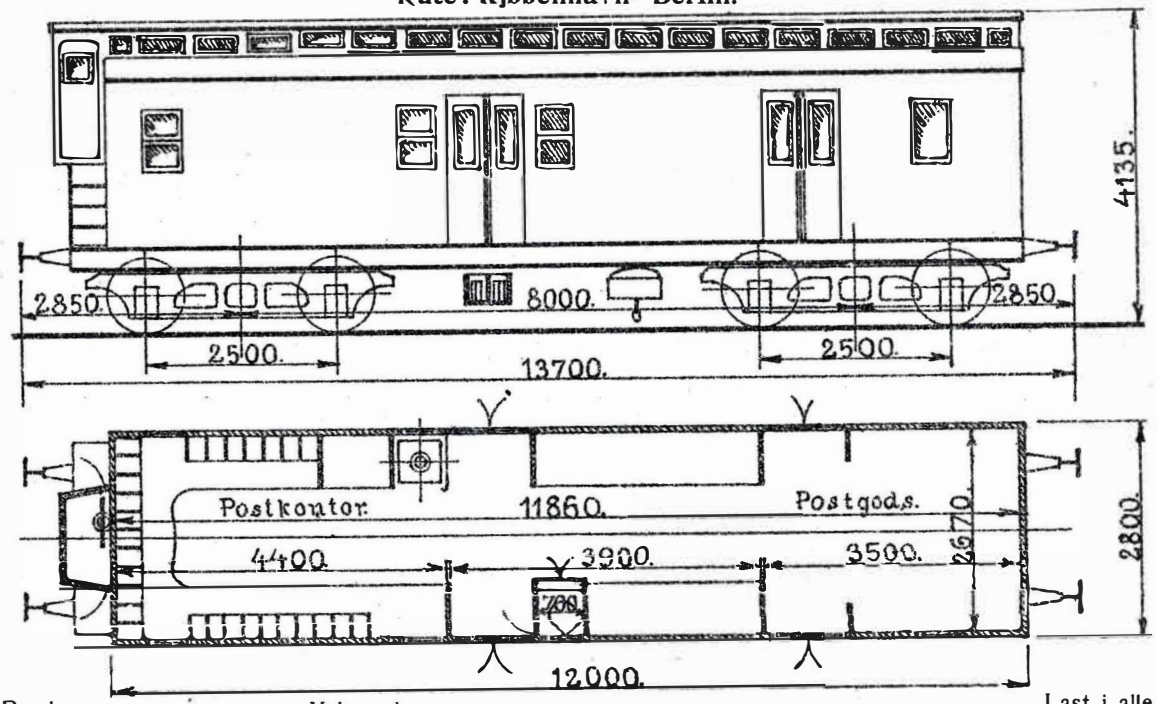

1903. Breslau.

Vakuumbremse.
Trykluftbremse.
Skruebremse.
Nødbremseventil i Bremsehus.
Nødbremsegreb.
Dansk elektr. Lysledning.
Elektr. Belysning ved særlige Akkumulatorer.
Varmeledning.
Højtryksvarmeapparat og Kakkelovn i Postkontoret.
Danske og tyske Slutsignalholdere.

Last i alle Tog 8000 kg.
Tara .....ca. 28800 „

Litra Do 1. Nr. 1143,

tilhørende de svenske Statsbaner.

Rute: Kjøbenhavn—Ängelholm.

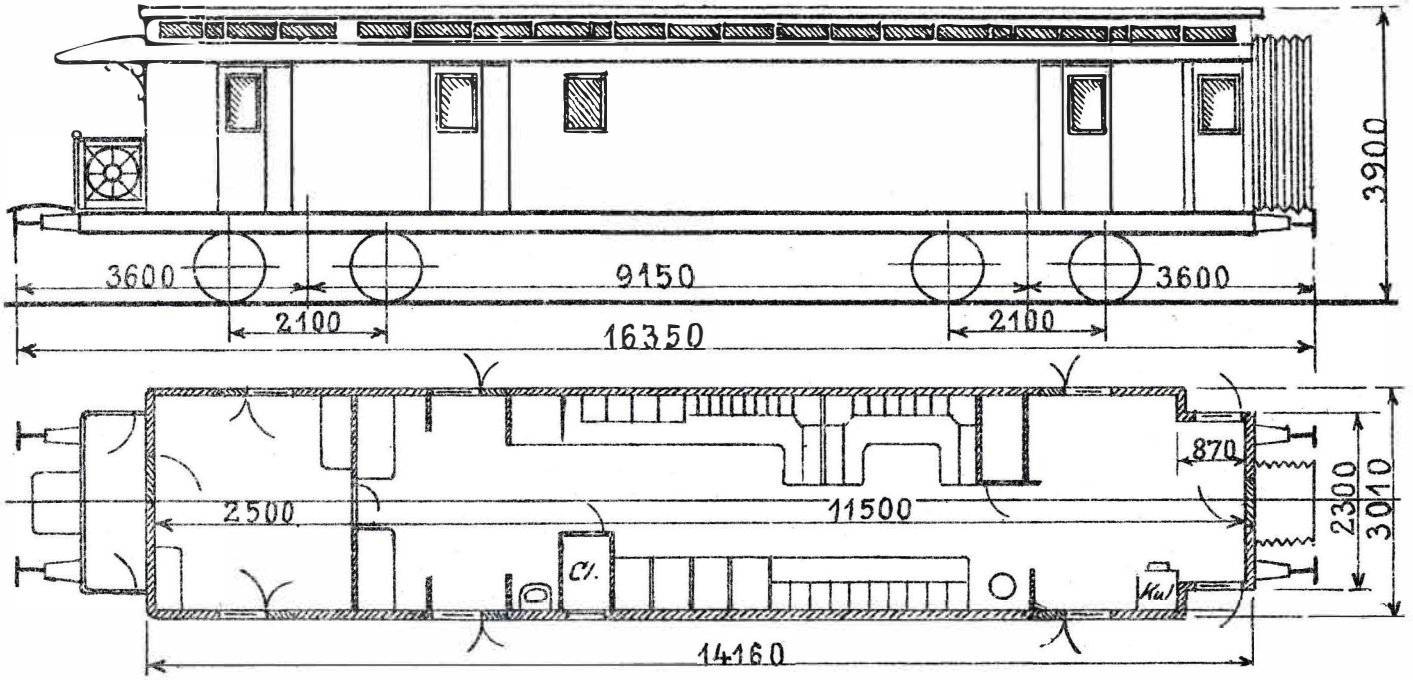

1889. Kockum.
Ombygget 1901.

Vakuumbremse.
Trykluftbremse.
Luftklap i Postkupéen.
Elektr. Belysning ved særlige Akkumulatorer.
Batteriet kan belyse Vognen i 120 Timer.
Dansk elektr. Lysledning.
Dampvarme.
Kakkelovn.
Danske Slutsignalholdere.

Last 5000 kg.
Tara ca. 25100 kg.

4. Litra D01. Nr. 1108—1111.

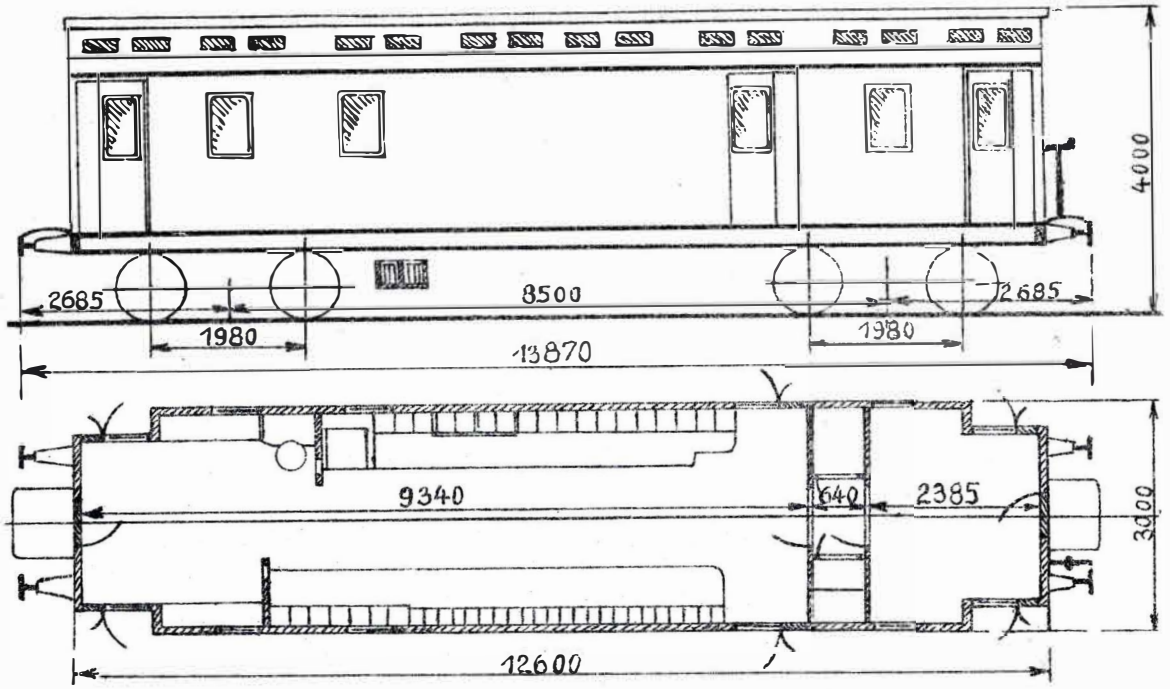

1108—1110. 1888. Kockum.
1111. 1891. „

Vakuumbremse.
Trykluftbremse.
Luftklap i Postkupéen.
Elektr. Belysning ved særlige Akkumulatorer.
Batteriet kan belyse Vognen i 33 Timer.
Dansk elektr. Lysledning.
Dampvarme.
Kakkelovn.
Danske Slutsignalholdere.

Last 5000 kg.
Tara ca. 24500 kg.

11. Litra EA. Nr. 1541—1551.

Værkstedsomraade: Kh.

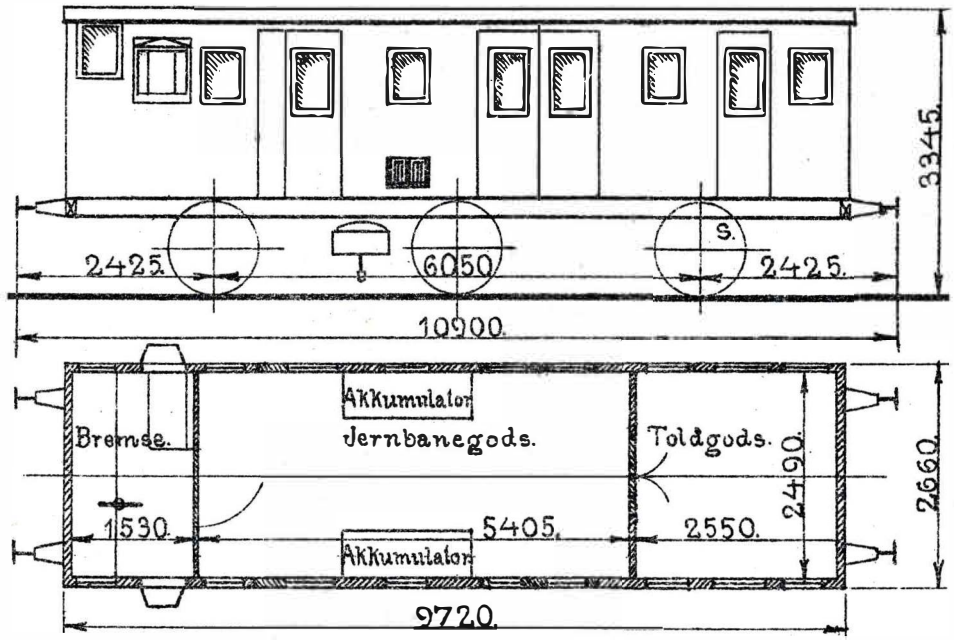

1541—1543 . 1879 . Kockum.
1544—1549 . 1880 . Scandia.
1550—1551 . 1882 . Atlas.

Vakuumbremse.
Skruebremse.
Dobbelt-Batteri til Togbelysning.
Højtryksvarmeapparat i Bremsekupé.

Last 6000 kg.
Tara ca. 15500 kg.

11. Litra EA. Nr. 1552—1562.

Værkstedsomraade: Kh.

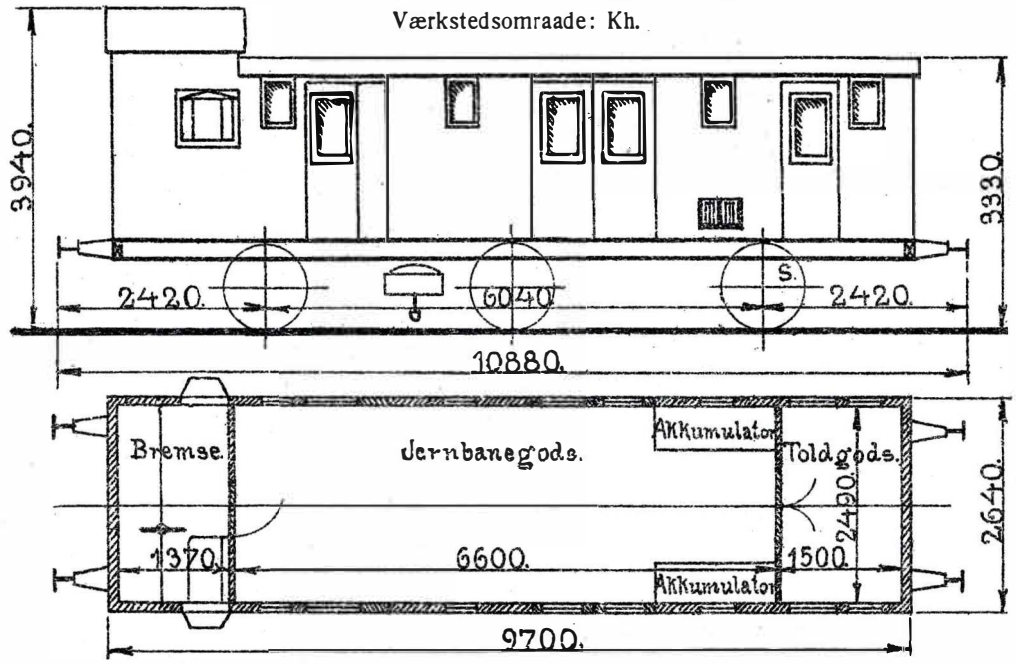

1552—1554 . 1885 . Breslau.
1555—1560 . 1884 . „
1561—1562 . 1886 . Scandia.

Vakuumbremse.
Skruebremse.
Dobbelt-Batteri til Togbelysning.
Højtryksvarmeapparat i Bremsekupé.

Last 6000 kg.
Tara ca. 15800 kg.

16. Litra EA. Nr. 1657—1672.

Værkstedsomraade: Kh.

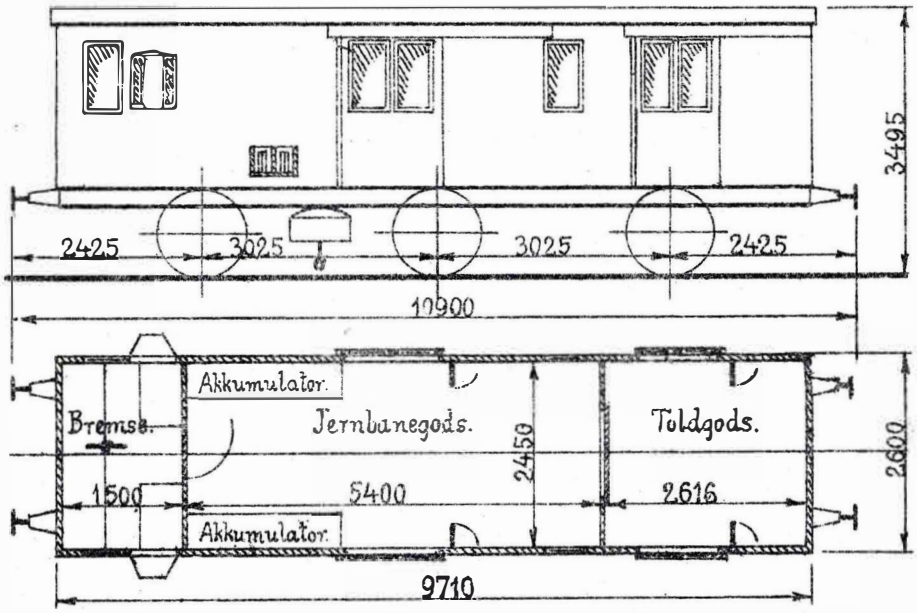

1657—1660. 1910. Scandia.	Vakuumbremse.	Last 6000 kg.
1661—1664. 1911. „	Skruebremse.	Tara ca. 16700 kg.
1665—1668. 1915. „	Dobbelt-Batteri til Togbelysning.	
1669—1672. 1917. „	1657—1668. Højtryksvarmeapparat 1669—1672 { Lavtryksvarmeapparat System Westinghouse. } i Bremsekupé.	

2. Litra EB. Nr. 1565—1566.

(1,3 m Postrum).

Værkstedsomraade: { Kh. 1. Nr. 1565.
Ar. 1. „ 1566.

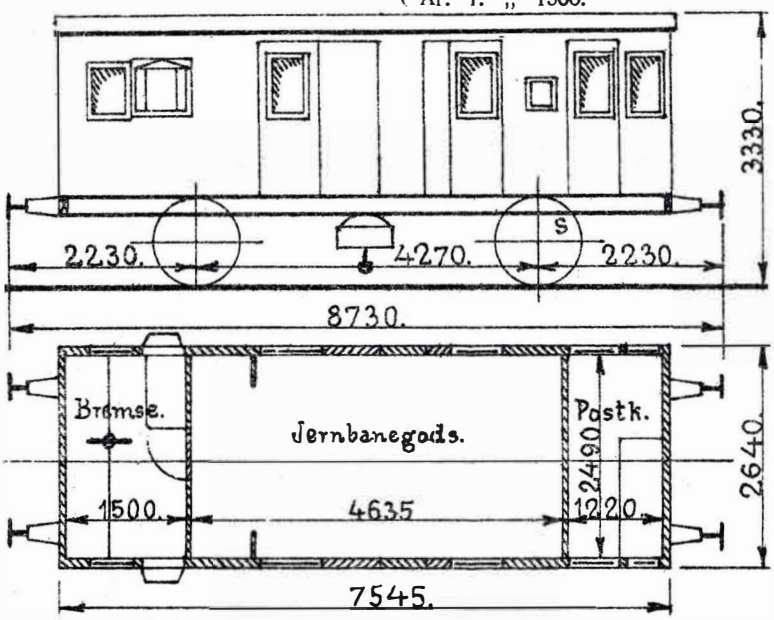

1891. Scandia.	Vakuumbremse. Skruebremse. Olielamper. Højtryksvarmeapparat i Bremse- og Postkupé.	Last 6000 kg. Tara ca. 10500 kg.

I Nr. 1566 er Jernbanegodsrummet indrettet til Brug for Postvæsenet.

Litra EC. Nr. 1568.

Værkstedsomraade: Kh.

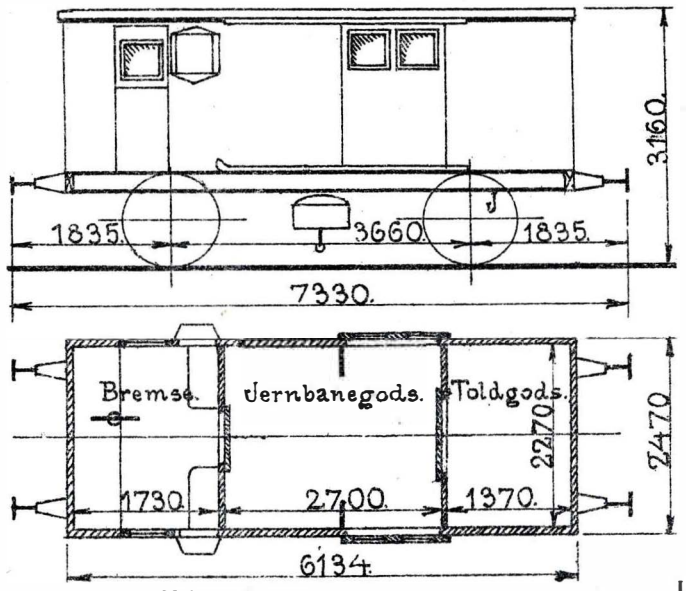

1868. Midland.

Vakuumbremse.
Skruebremse.
Olielamper.
Højtryksvarmeapparat i Bremsekupe.

Last 6000 kg.
Tara ca. 8700 kg.

Bruges kun til Opholdsrum for Rangerpersonalet og Vognanviseren i Sydhavnen Kh.

2. Litra ED. Nr. 1621—1622.

Værkstedsomraade: Kh.

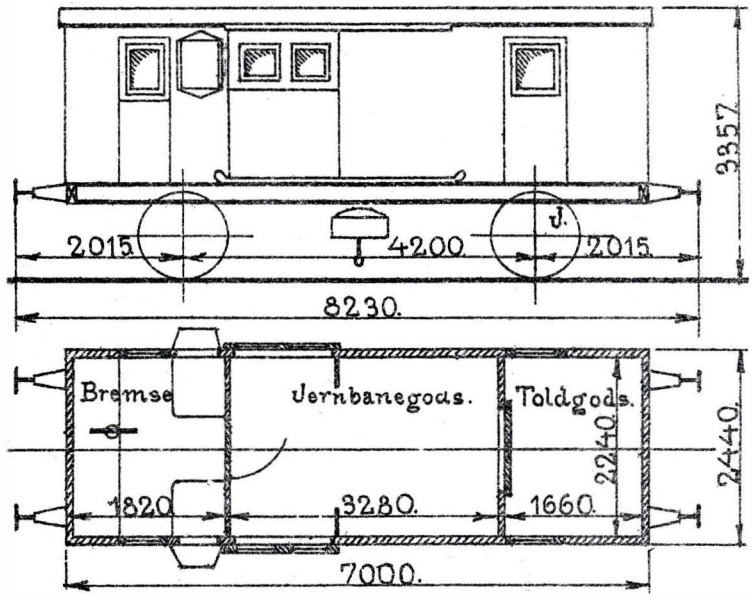

1880. Breslau.

Vakuumbremse.
Skruebremse.
Olielamper.
Højtryksvarmeapparat i Bremsekupé.
Sidedøre i Bremsekupé.

Last 6000 kg.
Tara ca. 8700 kg.

25. Litra ED. Nr. 1630–1656. *)

Værkstedsomraade: { Kh. 3. Nr. 1654—1656.
Ar. 22. „ 1630—1633, 1635—1642, 1644—1653.

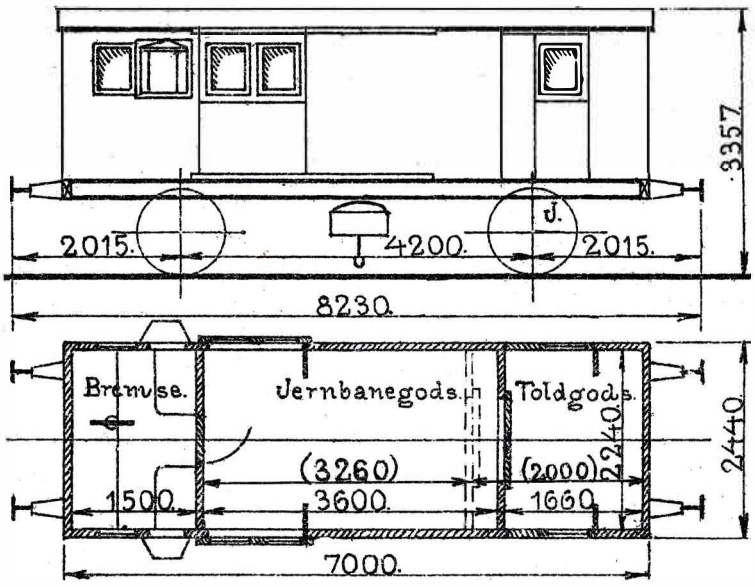

*) Udrangerede er Nr.: 1634, 1643.

1630—1636 . 1886 . Scandia.
1637—1646 . 1887 . „
1647—1656 . 1888 . „

Vakuumbremse.
1645, 1646, 1652 . Trykluftledning med Nødbremsehane.
Skruebremse.
Olielamper.
Højtryksvarmeapparat i Bremsekupé.
I Nr. 1645—1646, 1649—1653 er Toldgodsrummet indrettet til Brug for Postvæsenet. (2 m Vogne).
I Nr. 1645—1646, 1650 og 1652—1653 er Brevkasseaabninger i begge Sider af det for Postvæsenet indrettede Rum.

Last 6000 kg.
Tara ca. 9200 kg.

Maalene i ( ) gælder for 1650 og 1652.

Ved 1653 har Trykluftledning med Nødbremsehane.
Nr 1645 og 1646 har Dobbeltbadeni for Togbelysning. Last 4000 kg.—

23. Litra EE. Nr. 1678–1700.

Værkstedsomraade: { Kh. 13. Nr. 1688—1700.
Ar. 10. „ 1678—1687.

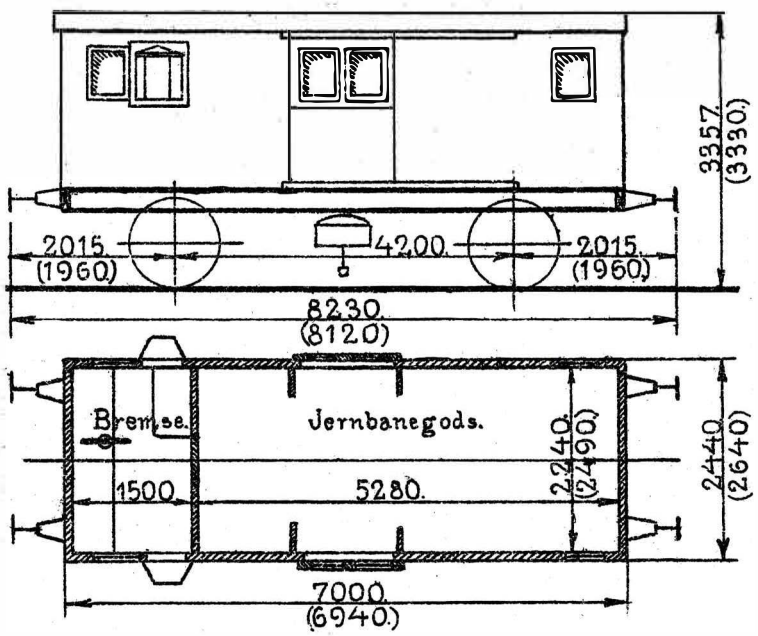

1678—1687 . 1887 . Scandia.	Vakuumbremse.	Last 6000 kg.
1688—1700 . 1888 . „	Skruebremse.	Tara ca. 9500 kg.
	Olielamper.	
	Højtryksvarmeapparat i Bremsekupé.	

Maalene i ( ) gælder for 1688—1700.

50. Litra EF. Nr. 2671—2720.

Værkstedsområde: { Kh. 30. Nr. 2671—2700.
Ar. 20. „ 2701—2720.

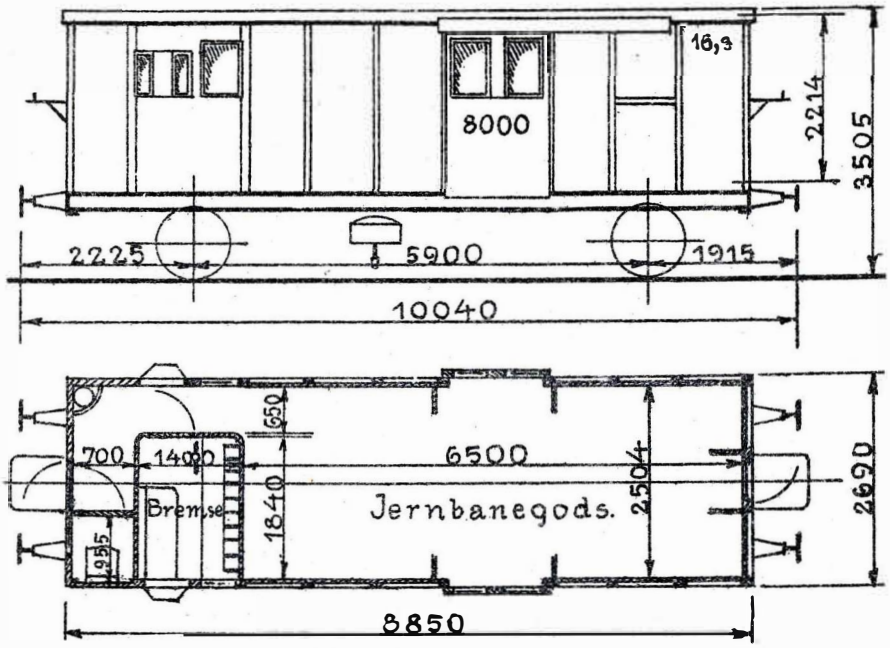

1916. Scandia.

Vakuumbremse.
2679, 2695—2698. Trykluftledning.
Skruebremse.
Olielamper.
Lavtryksvarmeapparater, System Westinghouse } i Bremsekupé.
Klosetrum.
Vaskeindretning.
Endedøre med Overgangsbroer.

Last 8000 kg.
Bundfl. 16,3 m²
Tara ca. 12400 kg.

I 2697—2698 er anbragt en Jernpengelade til Brug for Postvæsenet og 2679 er Reserve for dette Brug.

Litra EG. Nr. 1726.

Værkstedsområde: Kh.

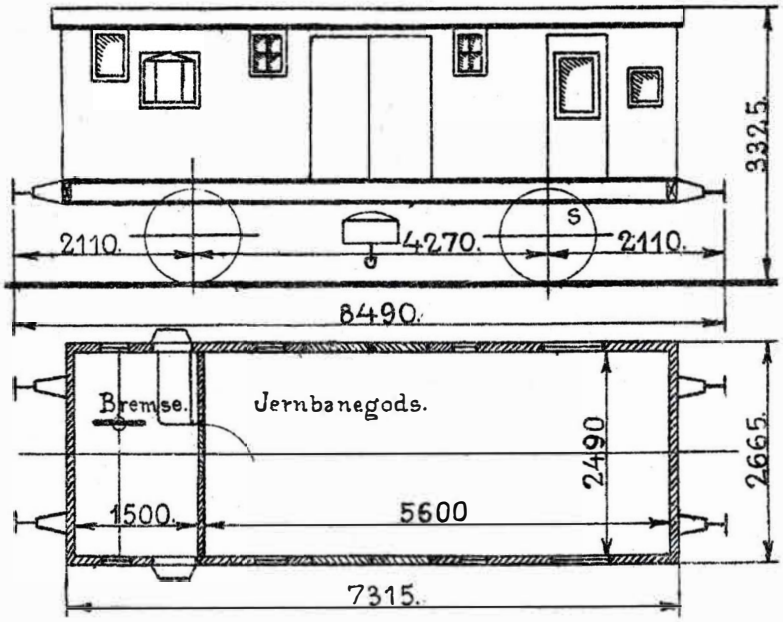

1874. Wagenbau.

Vakuumbremse.
Skruebremse.
Olielamper.
Højtryksvarmeapparat i Bremsekupé.

Last 6000 kg.
Tara ca. 10000 kg.

188. Litra EH. Nr. 1740—1929. *)

Værkstedsomraade: Kh. 69. Nr. 1740—1743, 1745—1747, 1749—1755, 1758—1775, 1777—1781, 1867—1868, 1870—1872, 1880—1887, 1906—1924.
Ar. 119 „ 1744, 1748, 1756—1757, 1782—1798, 1800—1866, 1869, 1873—1879, 1888—1905, 1925—1929.

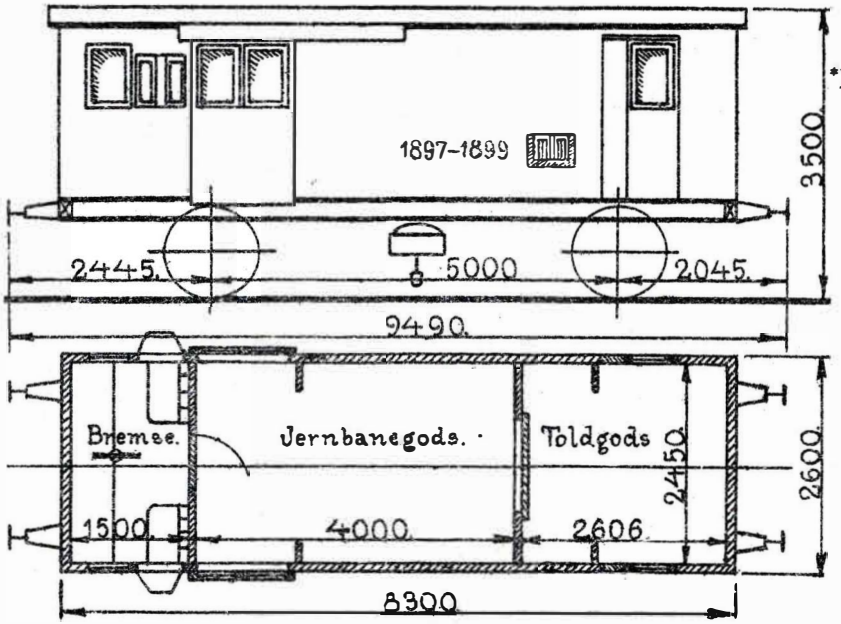

*) Udrangeret er Nr.: 1776, 1799.

1740—1769. 1895. Scandia.	Vakuumbremse.		Last 6000 kg.
1770—1777. 1896. „	1897. Trykluftledning med Nødbremsehane.	1897—1899.	Tara ca. 14000 kg.
1778—1792. 1897. „	Skruebremse.	Øvrige Vogne „	„ 11500 „
1793—1807. 1898. „	Olielamper.		
1808—1832. 1901. „	1897—1899. Dobbelt-Batteri til Togbelysning.		
1833—1852. 1902. „			
1853—1862. 1913. „	1740—1874. Højtryksvarmeapparat.	}	i Bremsekupé.
1863—1874. 1914. „	1875—1929. Lavtryksvarmeapparat, System Westinghouse.	}	
1875—1884. 1915. „			
1885—1894. 1917. „			
1895—1899. 1918. „			
1900—1902. 1924. „			
1903—1916. 1927. „			
1917—1929. 1928. „			

2. Litra EJ. Nr. 2248—2249.

Værkstedsomraade: Kh.

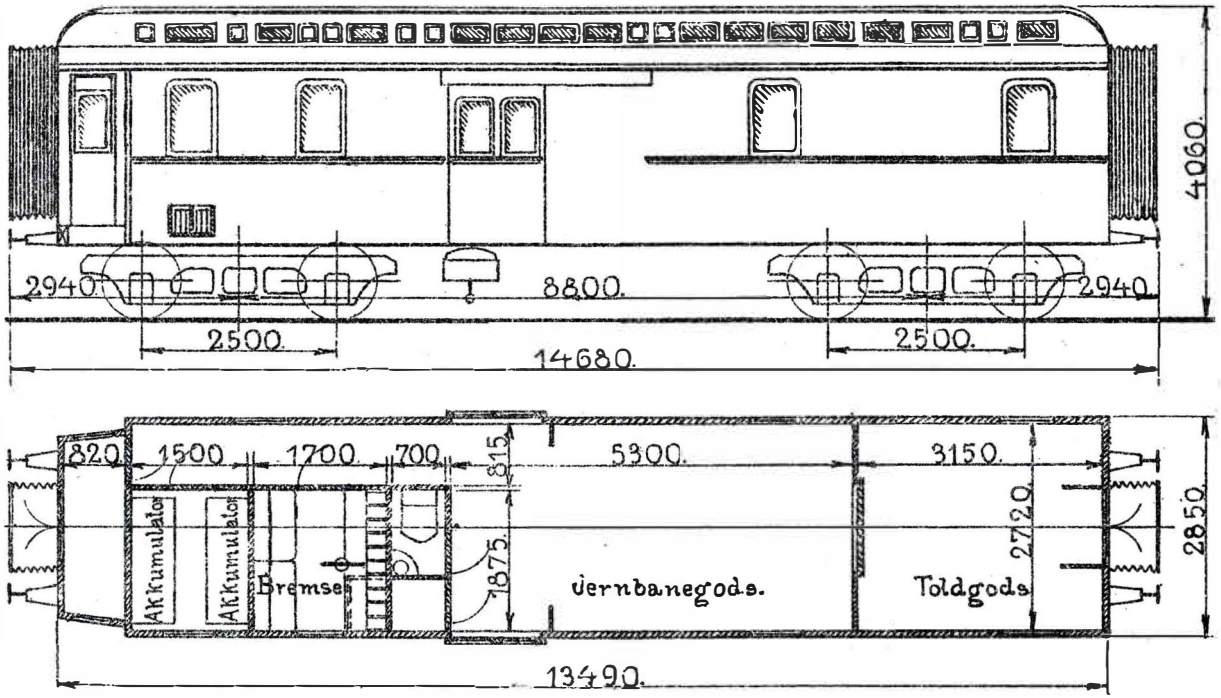

1903. Scandia.

Vakuumbremse.
Trykluftbremse.
Skruebremse.
Enkelt-Batteri til Vognens Egenbelysning.
Batteriet kan belyse Vognen i 40 Timer.
Højtryksvarmeapparat i Bremsekupé.
Tyske Slutsignalholdere.

Last i alle Tog 6000 kg.
Tara ca. 29500 kg.

Litra Ek. Nr. 2250.

Værkstedsområde: Kh.

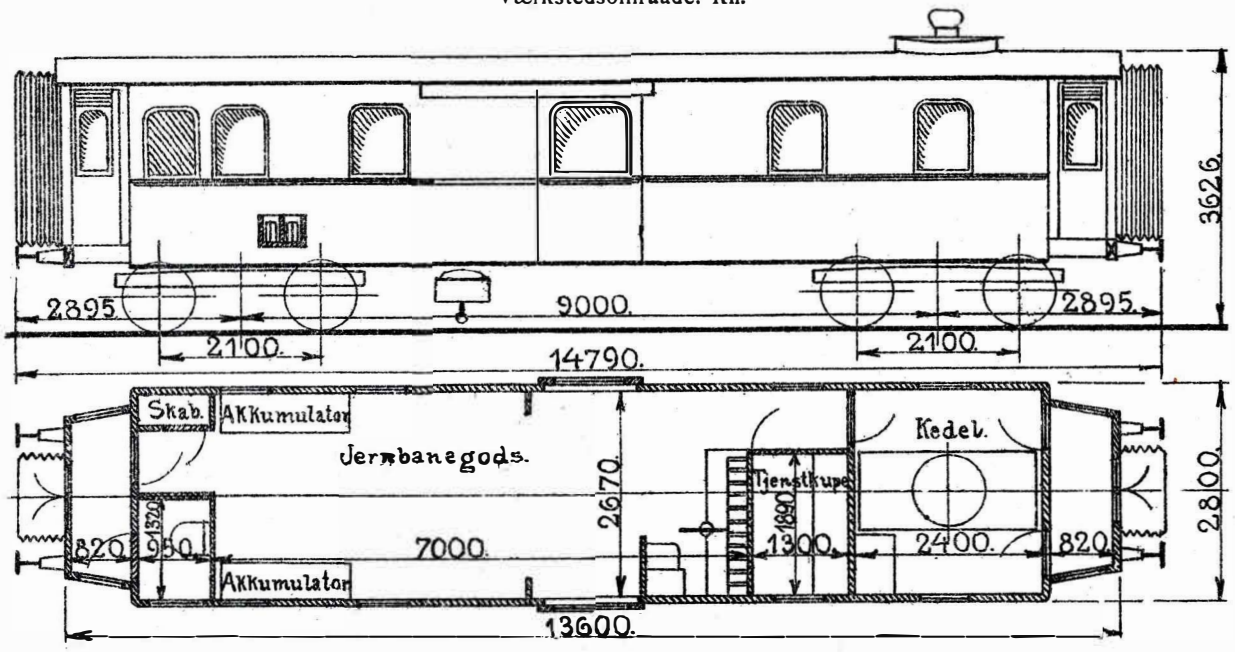

1900. Scandia.

Vakuumbremse.
Trykluftbremse.
Skruebremse.
Olielamper.
Enkelt-Batteri til Vognens Egenbelysning.
Højtryksvarmeapparat i Bremsekupé.
Tyske Slutsignalholdere.

Last i alle Tog 6000 kg.
Tara ca. 27000 kg.

10. Litra EL. Nr. 2001—2010.

Værkstedsomraade: { Kh. 5. Nr. 2003—2007.
Ar. 5. „ 2001—2002, 2008—2010.

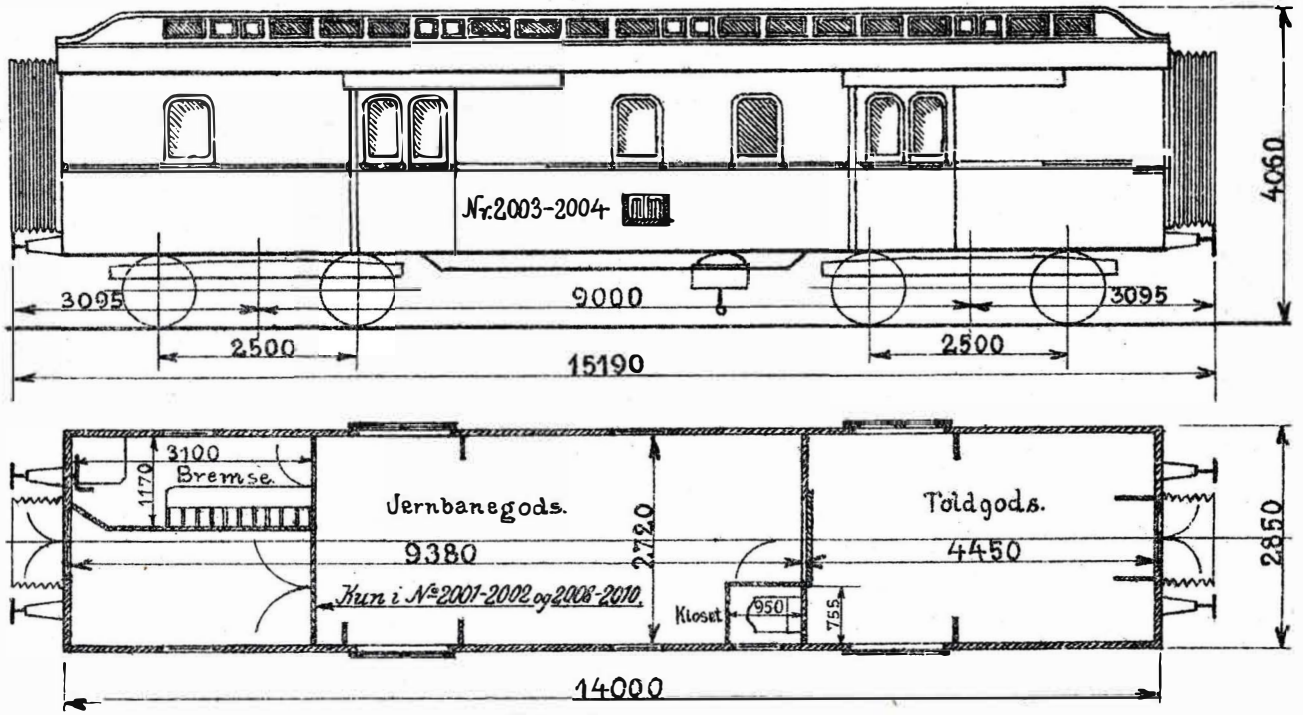

1907. Scandia.

Vakuumbremse.

2001—2004 } Trykluftbremse.
2008—2010 }

Skruebremse.

2003—2004. Enkelt-Batteri til Vognens Egenbelysning.
Højtryksvarmeapparat i Bremsekupé.

2001—2004 } Tyske Slutsignalholdere.
2008—2010 }

2003—2004 } Svenske og norske Slutsignalholdere.
Rødkumrk ved Overgangsbroerne

Last i alle Tog 9000 kg.
2005—2007. Tara ca. 26500 kg.
2001—2004 } „ „ 27400 „
2008—2010 }

98. Litra EM. Nr. 2102—2200. *)

Værkstedsområde: { Kh. 26. Nr. 2102—2105, 2120, 2149—2162, 2165—2171.
Ar. 72. „ 2106—2119, 2121—2127, 2129—2148, 2163—2164, 2172—2200.

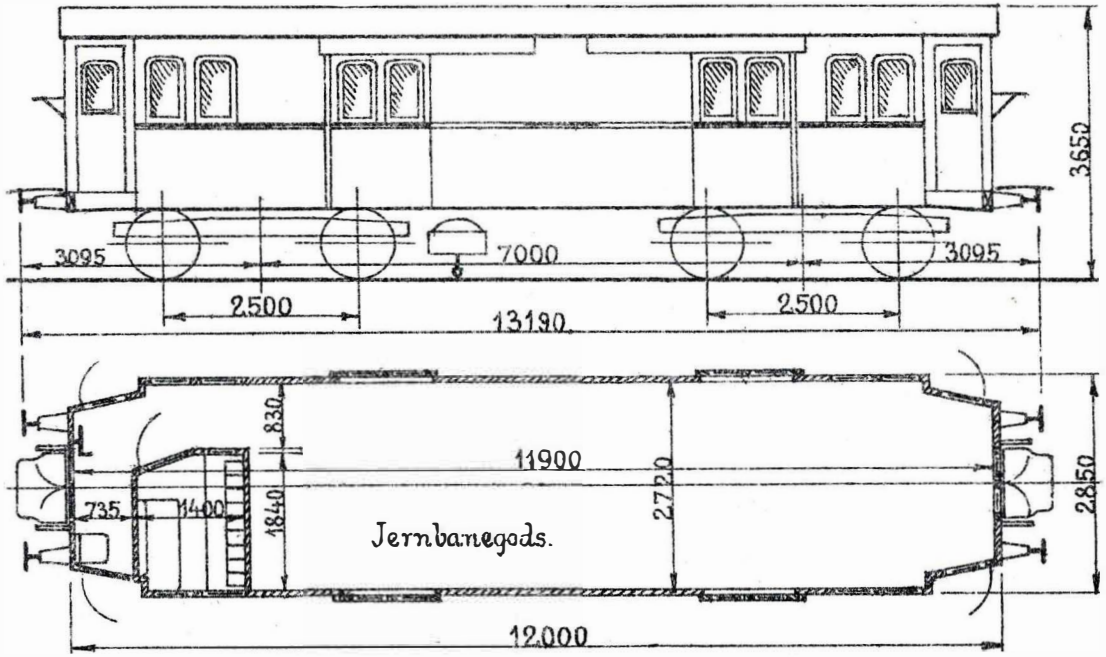

*) Udrangeret er Nr.: 2128.

2102—2114. 1925. Scandia.	Vakuumbremse.	Last i alle Tog 15000 kg.
2115—2119. 1926. „	Trykluftledning.	Tara ca. 25000 kg.
2120—2124. 1922. „	Skruebremse.	
2125—2132. 1914. „	Olielamper.	
2133—2140. 1915. „	Tyske Slutsignalholdere.	
2141—2150. 1913. „		
2151—2190. 1909. „		
2191—2200. 1910. „		

2102—2124. Lavtryksvarmeapparater, System Westinghouse
2125—2200. Højtryksvarmeapparater. } i Togførerkupé.

4. PPü. Nr. 90001—90004,

tilhørende de tyske Rigsbaner (R. B. D. Schwerin).

Rute: Kjøbenhavn—Berlin.

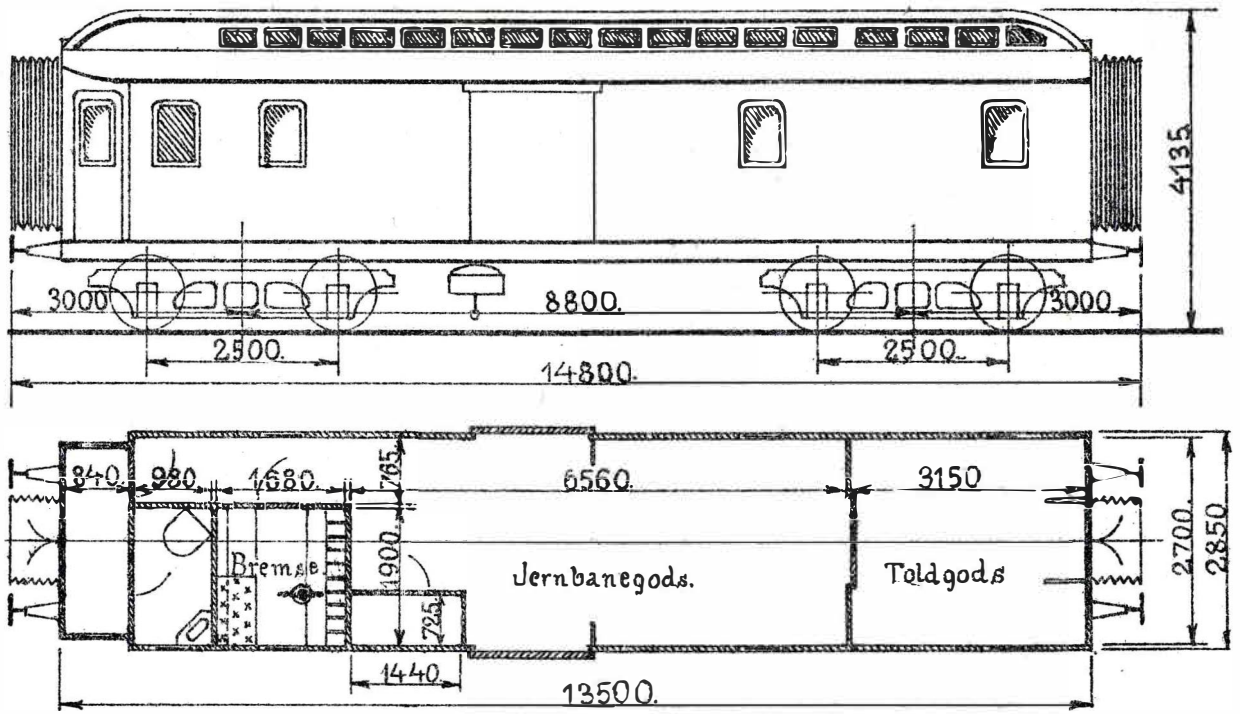

90001—90002 . 1903 . Breslau.
90003—90004 . 1908 . „

Vakuumbremse.
Trykluftbremse.
Skruebremse.
Dynamo til Vognens Egenbelysning.
Elektr. Lysledning.
Højtryksvarmeapparater.

Last i alle Tog 8000 kg.
90001—90002 . Tara ca. 29900 kg.
90003—90004 . „ „ 30400 „

4. Litra F3. Nr. 331—332, 334—335,

tilhørende Bergslagernas Järnvägar.

Rute: Kjøbenhavn—Oslo.

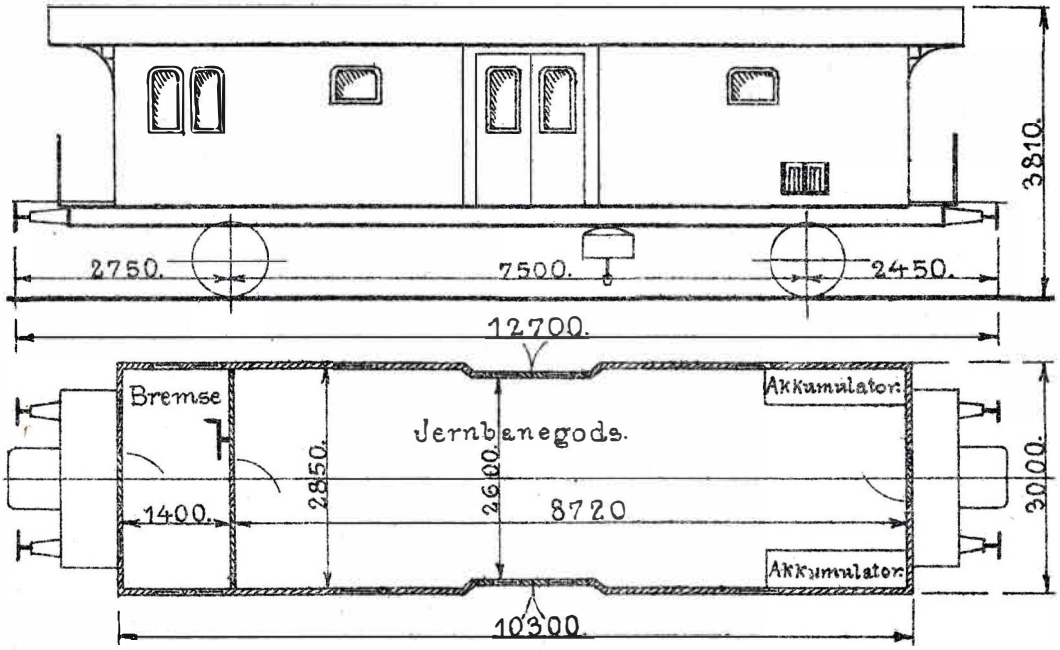

1910 { Göteborgs Nya Verkstads A/B.

Vakuumbremse.
Trykluftbremse.
Skruebremse.
Elektr. Belysning.
Akkumulatorbatteri.
Dansk elektr. Lysledning.
Dampvarme.
Danske Slutsignalholdere.
Svenske „

Last 7000 kg.
Tara ca. 15000 kg.

4. Litra GA. Nr. 2253—2256.

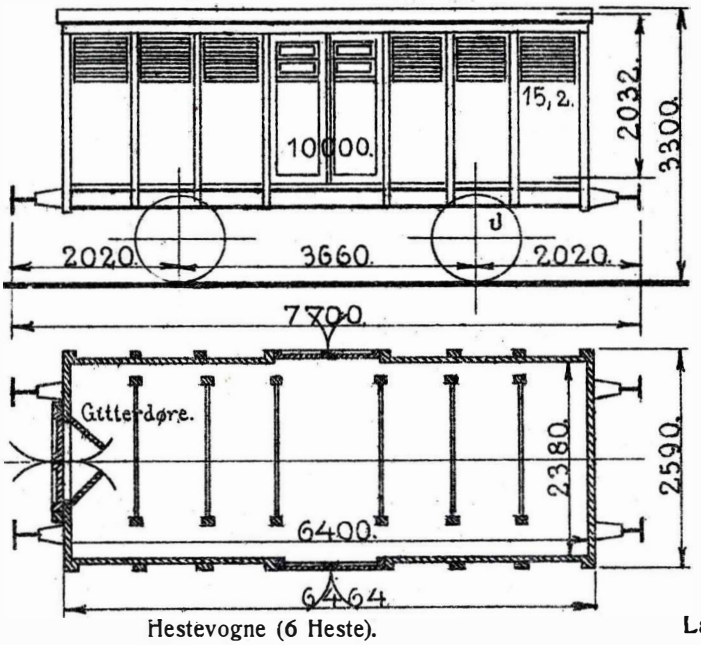

1876. Wagenbau.

Hestevogne (6 Heste).
Oplukkelige Vinduer i Sidedørene.
Polstrede Vægge og Bomme.
Maa ikke benyttes til Udlandet og i øvrigt kun undtagelsesvis til andet end Heste og ikke til Forsendelser, der kan beskadige Udpolstringen.
Militærtransp.: 28 M. el. 6 H.

Last 10000 kg.
Bundfl. 15,2 m².
Tara ca. 7000 kg.
Vakuumledning.
Haandbremse.

4. Litra GB. Nr. 2257—2262. *)

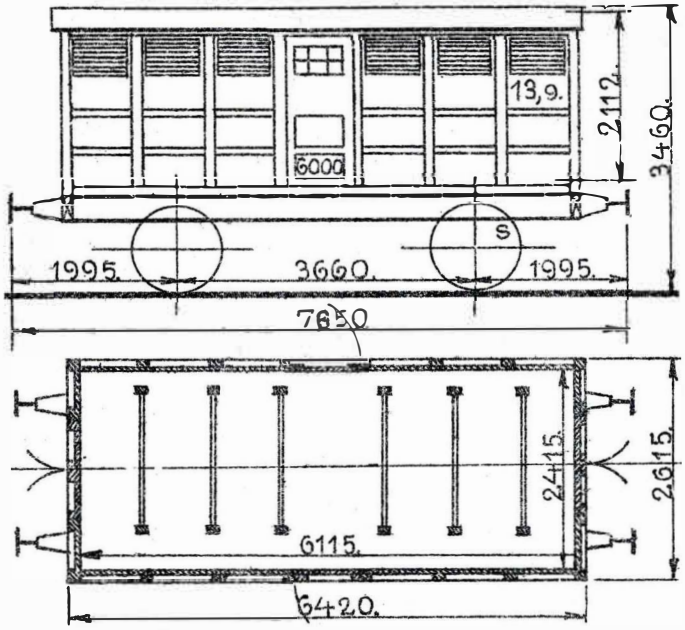

*) Udrangerede er Nr.: 2258, 2260.

1856. Lauenstein.

Hestevogne (7 Heste).
Oplukkelige Vinduer i Sidedørene.
Maa ikke benyttes til Udlandet og i øvrigt kun i paatrængende Tilfælde til Forsendelse af andre levende Dyr end Heste eller til Godsforsendelser og i hvert Tilfælde ikke til Gods, der kan tage Skade af Fugtighed.
Militærtransp.: 28 M. el. 7 H.

Last 6000 kg.
Bundfl. 13,9 m².
Tara ca. 6300 kg.
Haandbremse.

13. Litra GB. Nr. 2265—2269, 2287—2294.

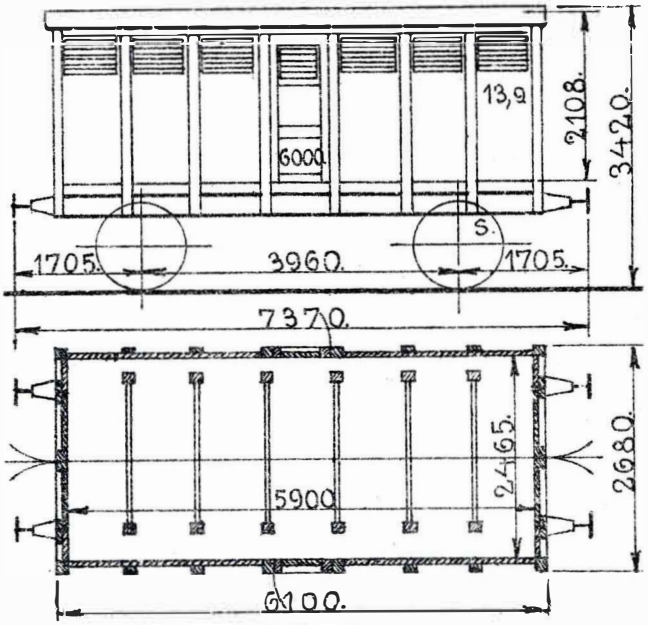

2265—2269. 1870. Elbing. Hestevogne (7 Heste). Last 6000 kg.
2287—2294. 1864. Lauenstein. Oplukkelige Vinduer i Sidedørene. Bundfl. 13,9 m³.
Tara ca. 8000 kg.
Haandbremse.

Maa ikke benyttes til Udlandet og i øvrigt kun i paatrængende Tilfælde til Forsendelser af andre levende Dyr end Heste eller til Godsforsendelser og i hvert Tilfælde ikke til Gods, der kan tage Skade af Fugtighed.

Militærtransp.: 28 M. el. 7 H.

2. Litra GC. Nr. 2251—2252.

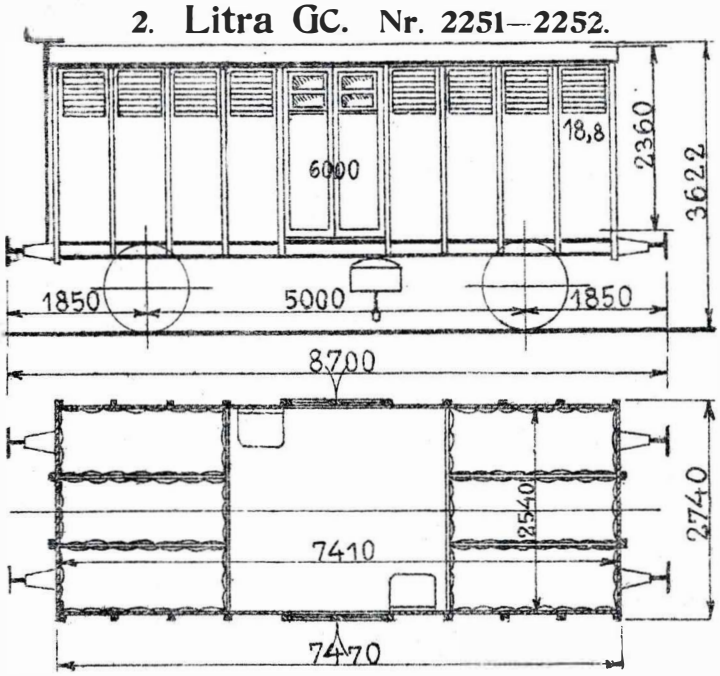

1911. Scandia.

Luksus Hestevogne (6 Heste).
Oplukkelige Vinduer i Sidedørene.
Polstrede Vægge og Bomme.
Varmeledning.
Tyske Slutsignalholdere.

Last 6000 kg.
Bundfl. 18,8 m³.
Tara ca. 13700 kg.
Vakuumbremse.
Nødbremseindretning.
Trykluftledning.
Rangerskruebremse.

Maa ikke benyttes til Sverige og i øvrigt kun undtagelsesvis til andet end Heste og ikke til Forsendelser, der kan beskadige Udpolstringen.

12. Hjælpevogne A. Nr. 1—12.

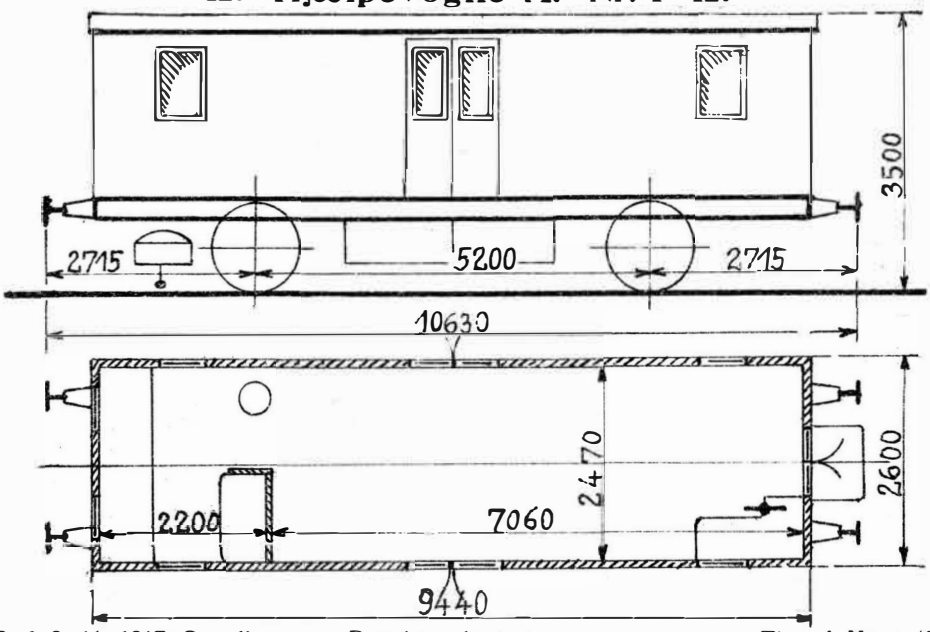

1, 5, 6, 9, 11. 1917. Scandia.
2, 3, 4, 7, 8, 10. 1911. "
12. 1926. "

Petroleumslamper.
Højtryksvarmeapparater.
Kakkelovn.

Tjenstf. Vægt 17400 kg.
Vakuumbremse.
Nødbremseindretninger.
Skruebremse.

Hjemsted:

1—2. „Kjøbenhavn". 3. „Gjedser". 4. „Nyborg". 5. „Fredericia". 6. „Aarhus".
7. „Aalborg". 8. „Struer". 9. „Brande". 10. „Esbjerg". 11. „Padborg".
12. „Reserve".

8. Hjælpevogne B. Nr. 1, 4—6, 8—10, 12.

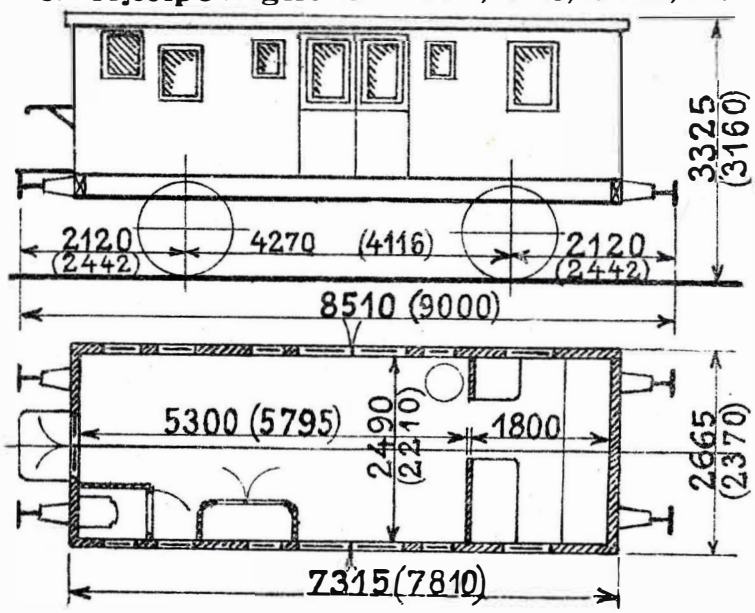

1, 4—6. 1870. Lauenstein.
9—10. 1874. Wagenbau.
8, 12. 1876. Randers.
Ombyggede:
1, 4—6, 10. 1925. Kjøbenhavn.
8. 1926. "
9, 12. 1928. Scandia.

Maalene i ( ) gælder for Nr. 8 og 12.

Petroleumslamper.
Højtryksvarmeapparater.
Kakkelovn.

Tjenstf. Vægt 12000 kg.
Vakuumledning.
Nødbremse.
Haandbremse.

Hjemsted:

1. „Kjøbenhavn". 4. „Nyborg". 5. „Fredericia". 6. „Aarhus".
8. „Struer". 9. „Brande". 10. „Esbjerg". 12. „Reserve".

4. Hjælpevogne B. Nr. 2, 3, 7, 11.

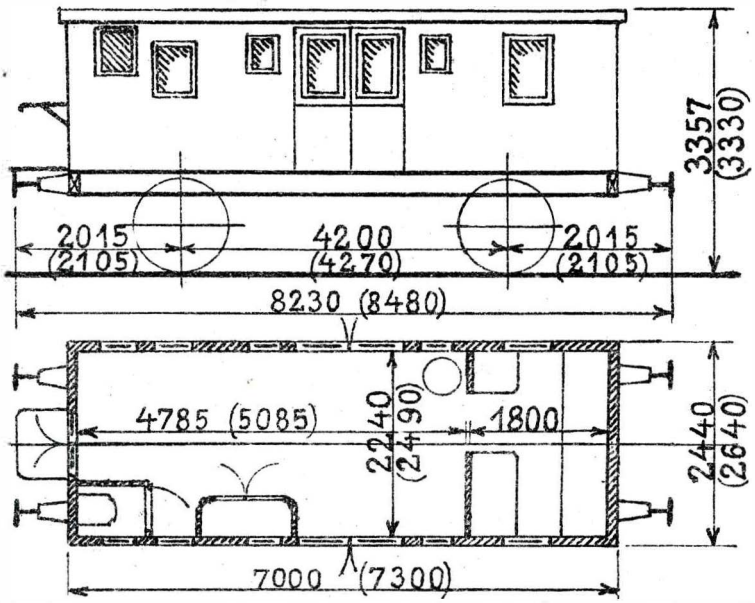

2, 3, 7. 1880. Breslau.
11. 1886. Scandia.
Ombyggede:
2, 3, 7. 1928. Scandia.
11. „ . Kjøbenhavn.

Maalene i ( ) gælder for Nr. 11.

Petroleumslamper.
Højtryksvarmeapparater.
Kakkelovn.

Tjenstf. Vægt 12000 kg.
Vakuumledning.
Nødbremse.
Haandbremse.

Hjemsted:

2. „Kjøbenhavn". 3. „Gjedser". 7. „Aalborg". 11. „Tønder".

8. Hjælpevogne C. Nr. 13—18, 20—21.

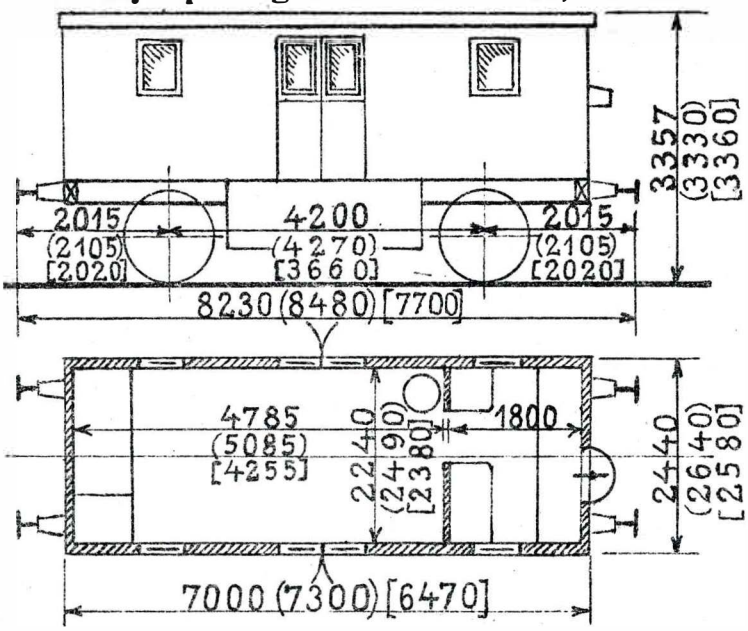

13—14. 1879. Zypen.
15, 21. „ . Breslau.
16, 18, 20. 1880. „
17. 1886. Scandia.
Ombyggede:
16, 18, 20. 1925. Kjøbenhavn.
13—15, 17, 21. 1928. „

Maalene i ( ) gælder for Nr. 17.
„ „ [ ] „ „ „ 13—15, 21.

Petroleumslamper.
Højtryksvarmeapparater.
Kakkelovn.

Tjenstf. Vægt 12000 kg.
Vakuumledning.
Nødbremse.
Skruebremse.

Hjemsted:

13. „Roskilde". 14. „Masnedsund". 15. „Korsør". 16. „Strib".
17. „Randers". 18. „Frederikshavn". 20. „Viborg". 21. „Reserve".

12. Redningsvogne. Nr. 1—12.

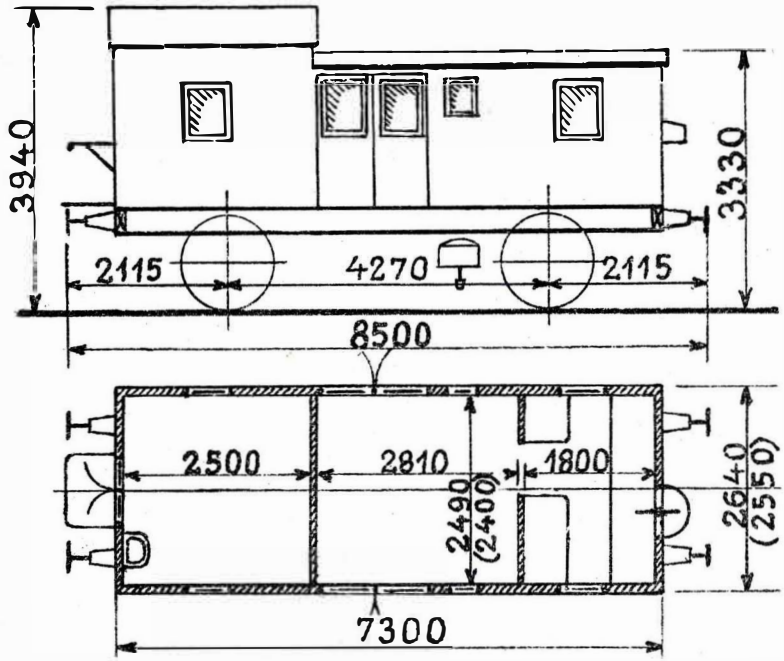

1, 4. 1885. Breslau.
2, 5, 6, 10. 1864. Lauenstein.
3, 7—8. 1883. Kockum.
9, 11—12. 1886. Skabo.
Ombyggede:
1, 4—6, 10. 1925. Kjøbenhavn.
3, 12. 1927. Scandia.
2, 7—9, 11. 1928. „

Maalene i ( ) gælder for Nr. 2, 5, 6 og 10.

Gasbelysning.
Højtryksvarmeapparater.
Kakkelovn.

Tjenstf. Vægt 11600 kg.
Vakuumbremse.
Nødbremse.
Skruebremse.

Hjemsted:

1—2. „Kjøbenhavn". 3. „Gjedser". 4. „Nyborg". 5. „Fredericia". 6. „Aarhus".
7. „Aalborg". 8. „Struer". 9. „Brande". 10. „Esbjerg". 11. „Tønder". 12. „Reserve".

11. Ambulancevogne. Nr. 1—11.

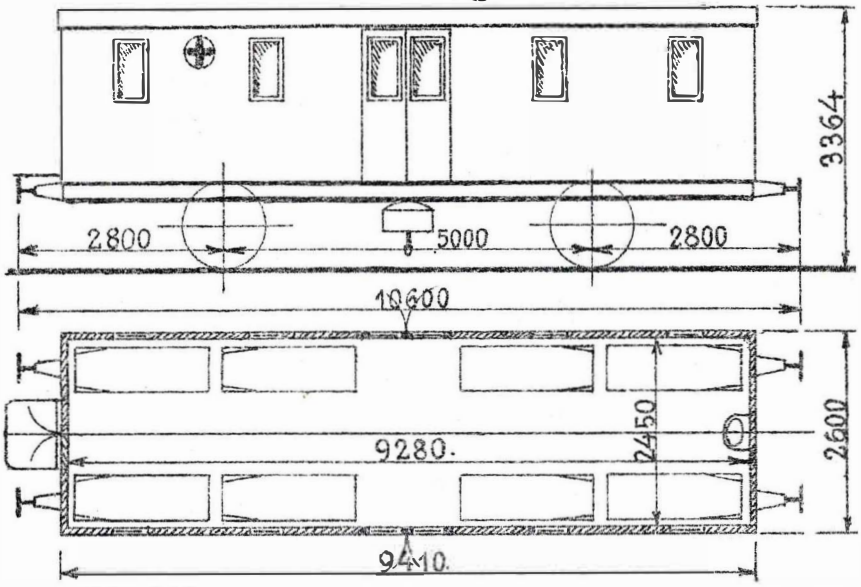

1886. Skabo. Elektr. Belysning. 16 Sygebaarer.
1—2, 4—8, 10 Ombyggede 1911. Scandia. Gasbelysning. Tara ca. 11400 kg.
Højtryksvarmeapparater. Vakuumbremse.
Nødbremse.
9, 11. „ 1917. „ Fortegnelse over Vognenes Udstyr i Ordre C 36.
3. „ 1926. „ Hjemsted:
1—2. „Kjøbenhavn". 3. „Nykjøbing F." 4. „Nyborg". 5. „Fredericia". 6. „Aarhus". 7. „Aalborg".
8. „Struer". 9. „Brande". 10. „Esbjerg". 11. „Tønder".

10. Ambulancevogne. Nr. 12—17, 19—22.

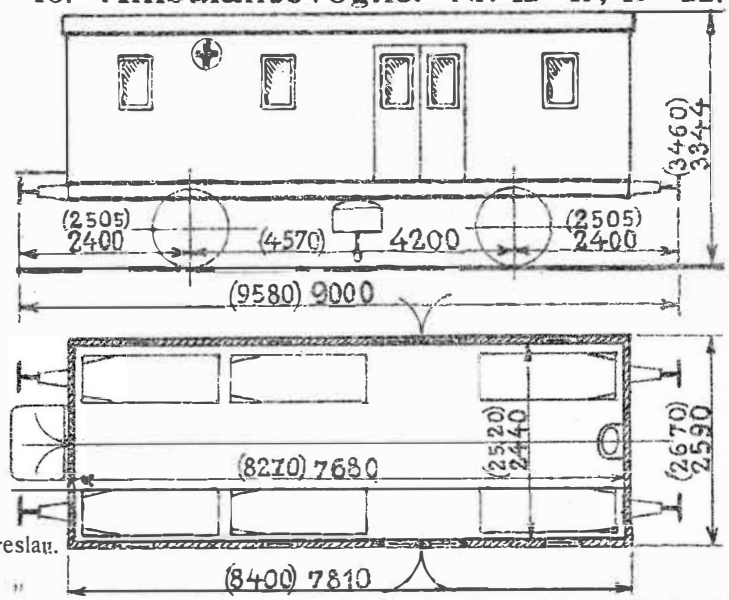

12, 19. 1882. Breslau.
13, 16. 1877. „
14. „ . Wagenbau.
15. „ . Scandia.
17, 21—22. 1886. Breslau.
20. 1876. Randers.
Ombyggede:
12, 19. 1926. Kjøbenhavn.
13—16, 20. 1911. Scandia.
17, 21—22. 1917. „

Maalene i ( ) gælder for Nr. 17, 21—22.
Elektr. Belysning.
Gasbelysning.
Højtryksvarmeapparater.

12 Sygebaarer.
17, 21—22. Tara ca. 11600 kg.
Øvrige Vogne. „ „ 9500 „
Vakuumbremse.
Nødbremse.

Fortegnelse over Vognenes Udstyr i Ordre C 36.
Hjemsted:
12. „Reserve". 13. „Roskilde". 14. „Masnedsund". 15. „Korsør".
16. „Strib". 17. „Randers". 19. „Thisted". 20. „Viborg".
21. „Reserve". 22. „Reserve".

5. Bygningsvogne. Nr. 1, 14—17.

Værkstedsomraade: { Ar. 4. Nr. 1, 15—17.
Ng. 1. „ 14.

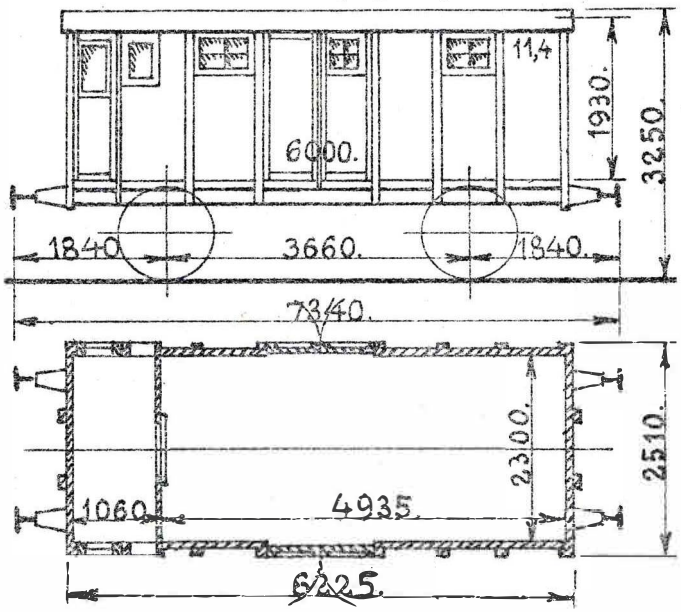

1, 15. 1873. Randers.
14, 16, 17. 1874. „
Ombyggede:
1. 1924. Aarhus.
14—17. 1926. „

Indrettede til bevægelige Værksteder for Banetjenesten.
1. „20. Overbanemesterstrækning".
14. „16. „ ".
15. „Banetjenesten i Struer".
16. „11. Banesektion".
17. „14. „ ".

Last 6000 kg.
Bundfl. 11,4 m².
Tara ca. 6500 kg.
Haandbremse.

4. Bygningsvogne. Nr. 4—6, 12.

Værkstedsomraade: Ar.

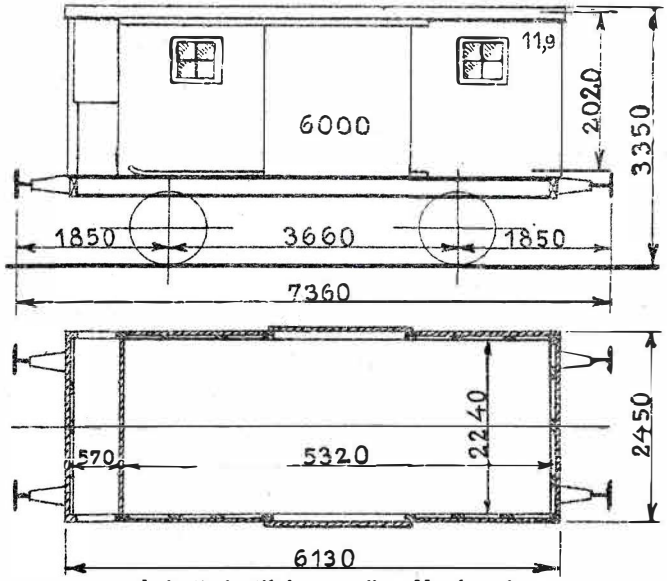

1858. Kjøbenhavn.
Ombygget 1916. Aarhus.

Indrettede til bevægelige Værksteder for Banetjenesten.
4. „22. Overbanemesterstrækning".
5. „5 Bygningsstrækning".
6. „6 „ ".
12. „21. Overbanemesterstrækning".

Last 6000 kg.
Bundfl. 11,9 m².
Tara ca. 6600 kg.
Haandbremse.

3. Bygningsvogne. Nr. 3, 7, 13.

Værkstedsomraade: Ar.

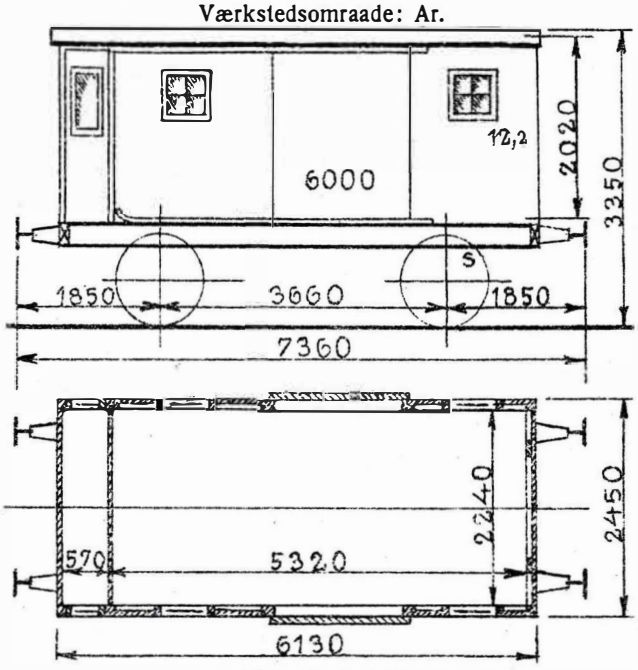

3. 1857. Lauenstein. Ombygget 1915. Aarhus.
7. 1858. Kjøbenhavn. Ombygget 1916. Aarhus.
13. 1857. Lauenstein. Ombygget 1919. Aarhus.

Indrettede til bevægelige Værksteder for Banetjenesten.
3. „5. Bygningsstrækning".
7. „23. Overbanemesterstrækning".
13. „24. „ ".

Last 6000 kg.
Bundfl. 12,2 m².
Tara ca. 6800 kg.
Haandbremse.

Bygningsvogn. Nr. 8.

Værkstedsomraade: Ar.

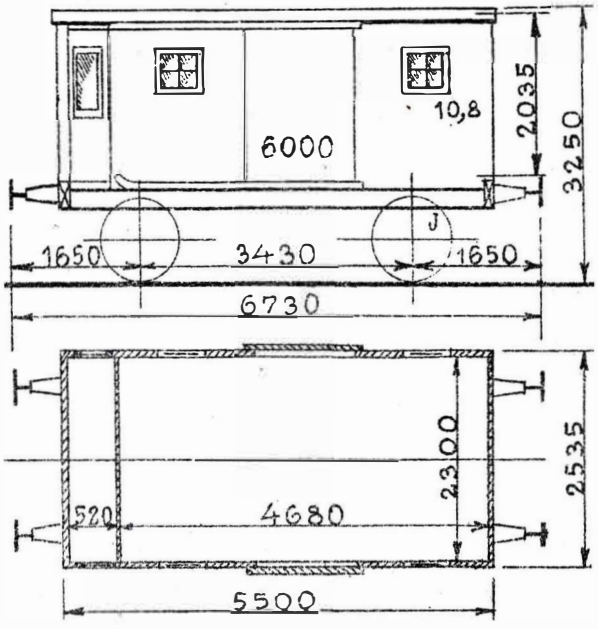

1863. Randers. Ombygget 1915. Aarhus.

Indrettet til bevægeligt Værksted for Banetjenesten.
„25. Overbanemesterstrækning".

Last 6000 kg.
Bundfl. 10,8 m².
Tara ca. 6300 kg.
Haandbremse.

3. Bygningsvogne. Nr. 9—11.

Værkstedsomraade: Ar.

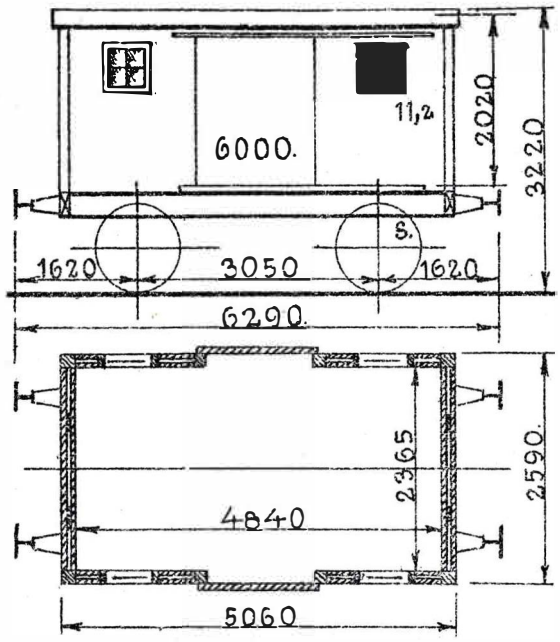

1856. Lauenstein.
Ombyggede 1915. Aarhus.

Indrettede til bevægelige Værksteder for Banetjenesten.
9. „19. Overbanemesterstrækning".
10. „21. „ ".
11. „26. „ ".

Last 6000 kg.
Bundfl. 11,2 m².
Tara ca. 5900 kg.
Haandbremse.

3. Værkstedsvogne for Vægtsmede. Nr. 1—3.

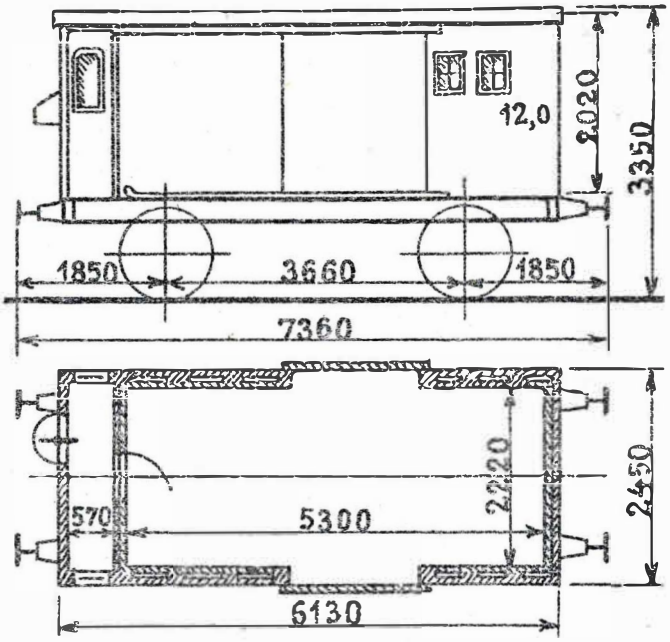

1857. Lauenstein. Hjemsted: „Nyborg". Tjenstf. Vægt ca. 8000 kg.
Ombygget 1921. Nyborg. Bundfl. 12,0 m².
Skruebremse.

3. Telegrafvogne. Nr. 1—3.

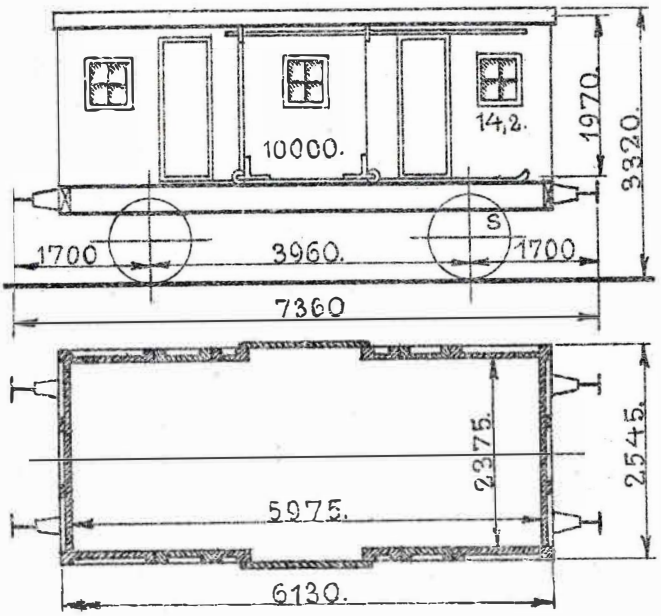

1—2. 1863. Lauenstein.
3. 1864. „
Ombyggede 1911. Aarhus.

Indrettede til bevægelige Værksteder for Signaltjenesten.
Hjemsted:
1. „Fredericia". 2. „Nørrebro".
3. „Randers".

Last 10000 kg.
Bundfl. 14,2 m².
Tara ca. 7300 kg.
Vakuumledning.
Haandbremse.

4. Telegrafvogne. Nr. 6—7, 10—11.

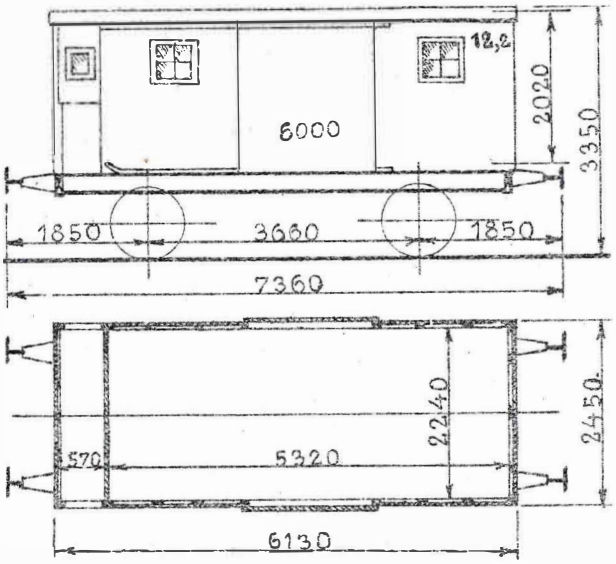

7, 11. 1858. Kjøbenhavn.
6, 10. 1857. Lauenstein.
Ombyggede:
6. 1921. Aarhus.
7. 1914. Kjøbenhavn.
10. 1920. Aarhus.
11. 1914. „

Indrettede til bevægelige Værksteder for Signaltjenesten.
Hjemsted:
6. „Nyborg".
7. „Næstved".
10. „Randers".
11. „Herning".

Last 6000 kg.
Bundfl. 12,2 m².
Tara ca. 6500 kg.
Haandbremse.

10. Telegrafvogne. Nr. 4—5, 8, 12—16, 30—31.

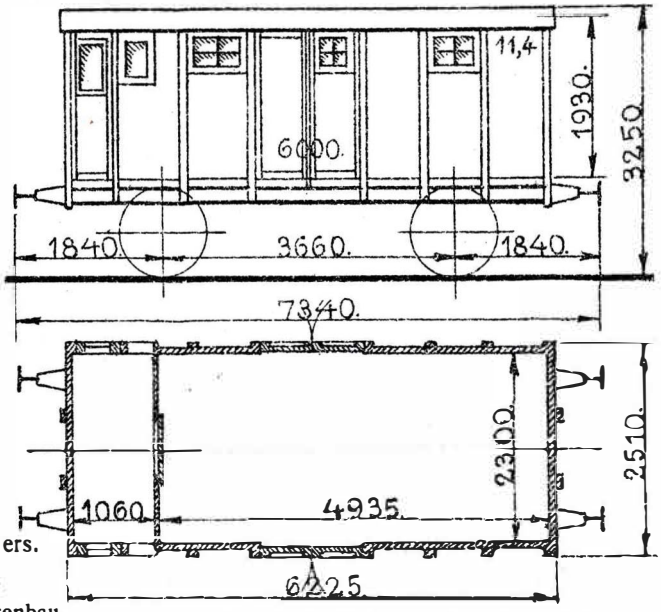

4—5, 12—13. 1872. Randers.
8, 30. 1873. „
14. 1875. Wagenbau.
15—16, 31. 1874. Randers.
Ombyggede:
4, 12—13. 1923. Aarhus.
14. „ . Kjøbenhavn.
8. 1924. Aarhus.
15—16. 1925. Kjøbenhavn.
9, 25—29. 1926. Aarhus.
30—31. 1927. „

Indrettede til bevægelige Værksteder for Signaltjenesten.
Hjemsted:
4. „Struer". 5. „Aarhus H." 8. „Herning".
12. „Fredericia". 13. „Kjøbenhavn". 14. „Roskilde".
15. „Roskilde". 16. „Kjøbenhavn". 30—31. „Fredericia".
30—31 har Endedør og Overgangsbro.

Last 6000 kg.
Bundfl. 11,4 m².
Tara ca. 6500 kg.
Haandbremse.

14. Telegrafvogne. Nr. 9, 17—29.

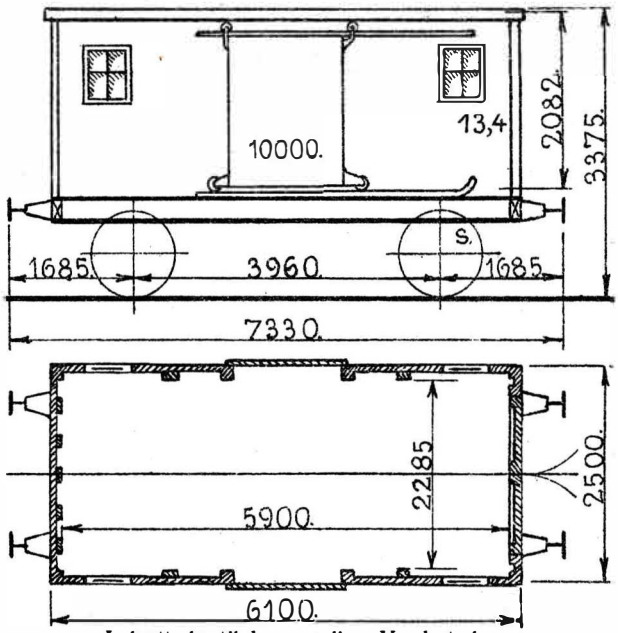

29. 1881. Atlas.
9, 19, 21, 23. 1873. Wagenbau.
17, 20, 22. 1874. „
18, 24—28. 1875. „
Ombyggede 1926. Aarhus.

Indrettede til bevægelige Værksteder for Signaltjenesten.
Hjemsted:
9, 28—29. „Silkeborg". 17, 20—24. „Aarhus".
18. „Randers". 19. „Tinglev".
25—26. „Struer". 27. „Herning".

Last 10000 kg.
Bundfl. 13,4 m².
Tara ca. 6500 kg.
Haandbremse.

2. Færgevogne. Nr. 1, 4.

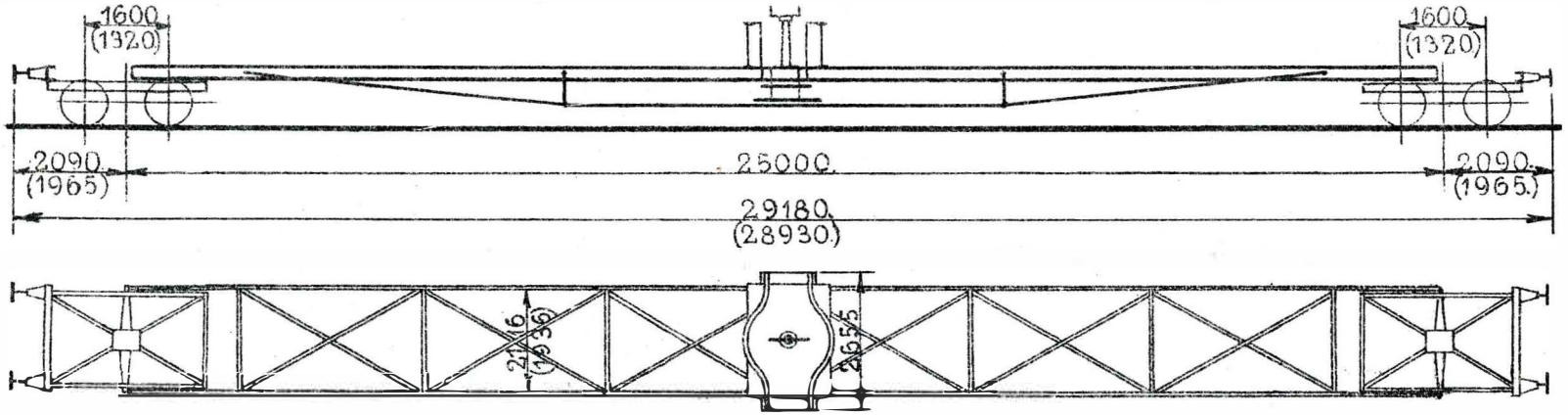

1. 1881. Aarhus.
4. 1903. Kjøbenhavn.

Hjemsted:
1. „Oddesund S". 4. „Oddesund N".

Maalene i ( ) gælder for Nr. 4.

1. Tara ca. 10300 kg.
4. „ „ 11700 „
Skruebremse.

Brovægtsprøvevogn. Nr. 1.

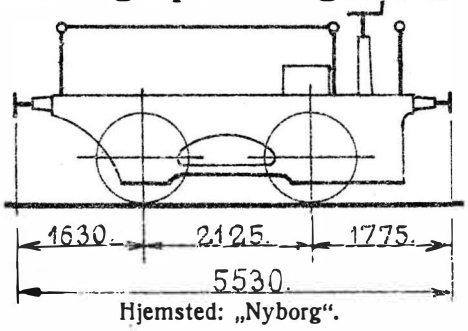

1871. Kitson. Ombygget. Hjemsted: „Nyborg". Tjenstf. Vægt 6000 kg. Skruebremse.

3. Brovægtsprøvevogne. Nr. 2, 5, 8.

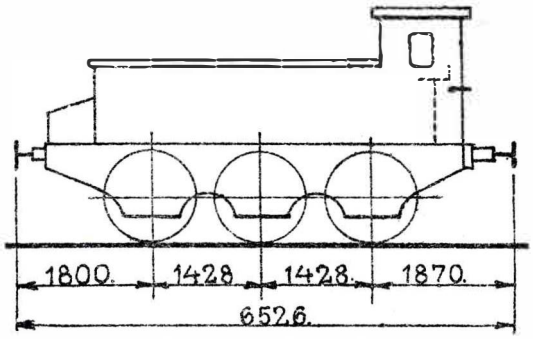

1863. Esslingen. Ombyggede. Hjemsted: „Nyborg". Tjenstf. Vægt 13000 kg. Skruebremse.

3. Brovægtsprøvevogne. Nr. 3, 6, 9.

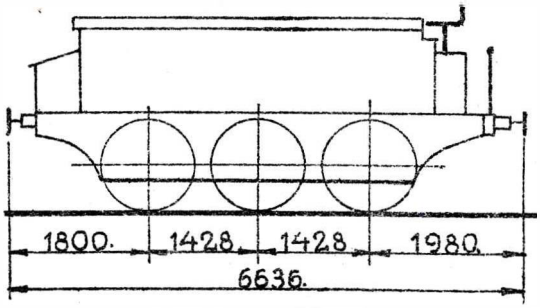

3. 1876. Esslingen.
6. 1866. „
9. 1863. „
Ombyggede.
Hjemsted: „Nyborg". Tjenstf. Vægt 20000 kg. Skruebremse.

2. Brovægtsprøvevogne. Nr. 4, 7.

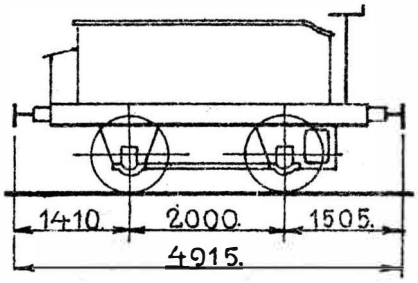

1875. Linden. Ombyggede. Hjemsted: „Nyborg". Tjenstf. Vægt 6000 kg. Skruebremse.

Brovægtsprøvevogn. Nr. 10.

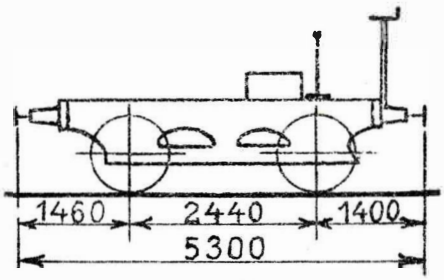

1868. Stephenson. Hjemsted: „Nyborg". Tjenstf. Vægt 6000 kg.
Ombygget 1926. Nyborg.

Brovægtsprøvevogn. Nr. 11.

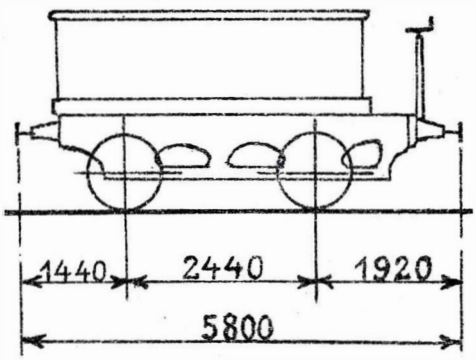

1868. Stephenson. Hjemsted: „Nyborg". Tjenstf. Vægt 13000 kg.
Ombygget 1926. Nyborg.

2. Brovægtsprøvevogne. Nr. 12—13.

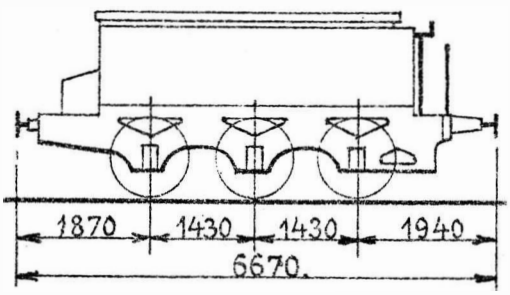

1870. Peacock. Hjemsted: „Nyborg". 12. Tjenstf. Vægt 20000 kg.
Ombyggede 1921. Kjøbenhavn. 13. „ „ 30000 „
Skruebremse.

7. Broprøvevogne. Nr. 231—237.

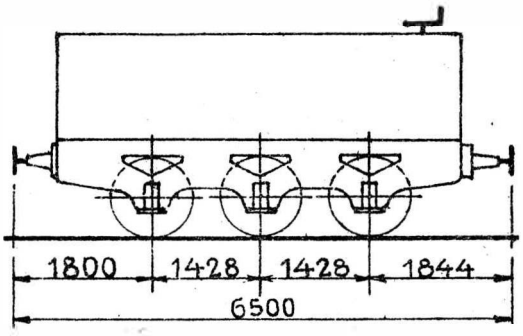

231—235 . 1870 . Esslingen.
236—237 . 1871 . Burmeister.
Ombyggede 1912 . Kjøbenhavn

Hjemsted:
231—236 . „Langaa".
237 . „Roskilde".

Skruebremse.

Normalvægt .....: 26000 kg. Belastning: 4,0 t pr. løb. m.
„ + Vandballast: 39000 „ „ 6,0 „ „ „ „

3. Broprøvevogne. Nr. ~~295, 296, 298.~~ 8 9 10

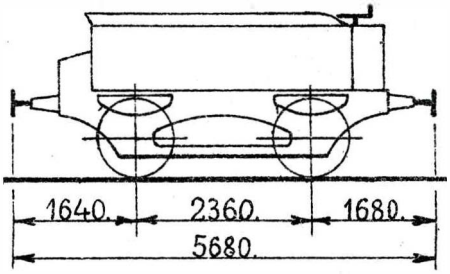

295 . 1891 . Cockerill . Ombygget 1910 . Kjøbenhavn . Hjemsted: „Roskilde". Skruebremse.
296 . „ . „ . „ 1909 . Aarhus.
298 . 1889 . Esslingen. „ „ . „

Normalvægt .....: 18150 kg. Belastning: 3,2 t pr. løb. m.
„ + Vandballast: 22700 „ „ 4,0 „ „ „ „

2. Vandvogne. Nr. 21, 48.

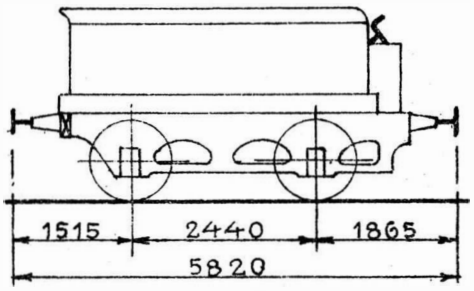

1868. Stephenson. Hjemsted: Last 10600 kg Vand.
21. Ombygget 1911. Aarhus. 21. „Kjøbenhavns Frihavnsstation". Tara ca. 10200 kg.
48. „ 1922. „ 48. „Aarhus H". Skruebremse.

Til Færgernes og Skibenes Forsyning med Kedelvand.

Vandvogn. Nr. 52.

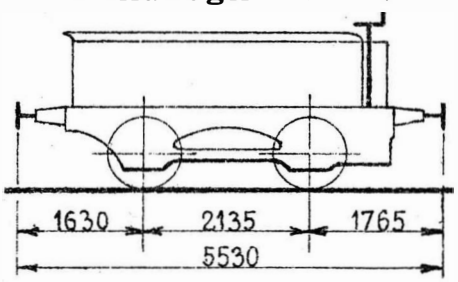

1871. Kitson. Hjemsted: Last 6500 kg Vand.
Ombygget 1912. Kjøbenhavn. „Kjøbenhavns Frihavnsstation". Tara ca. 8300 kg.
Til Færgernes Forsyning med Kedelvand. Skruebremse.

Vandvogn. Nr. 211.

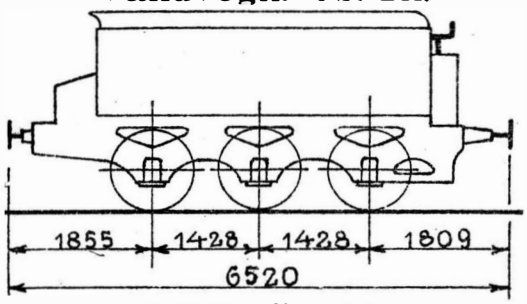

1870. Peacock. Hjemsted: „Masnedø". Last 7500 kg Vand.
Ombygget 1915. Kjøbenhavn. Til Færgernes Forsyning med Drikkevand. Tara ca. 11400 kg.
Skruebremse.

Vandvogn. Nr. 244.

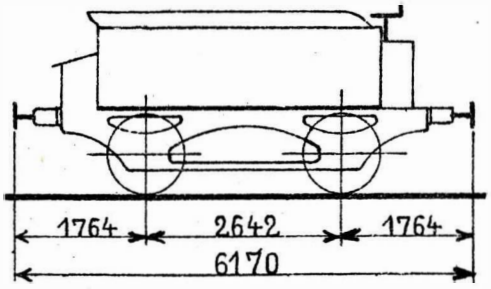

1875. Esslingen. Hjemsted: „Masnedø". Last 11500 kg Vand.
Ombygget 1906. Kjøbenhavn. Til Færgernes Forsyning med Kedelvand. Tara ca. 10400 kg.
Skruebremse.

Vandvogn. Nr. 292.

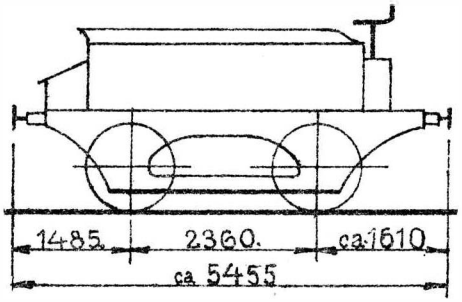

1879. Esslingen.
Ombygget.

Hjemsted: „Masnedø".
Til Færgernes Forsyning med Drikkevand.

Last 4300 kg Vand.
Tara ca. 7000 kg.
Skruebremse.

Vandvogn. Nr. 32.

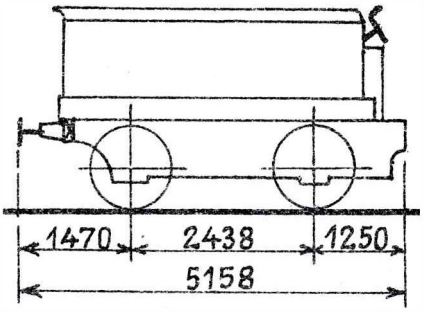

Hjemsted: „Nyborg".
Til Knudshoved-Etablissementets Forsyning med Drikkevand.

1868. Stephenson.

Last 7000 kg Vand.
Tara ca. 10700 kg.
Skruebremse.

28. Sneplove. Nr. 1—28.

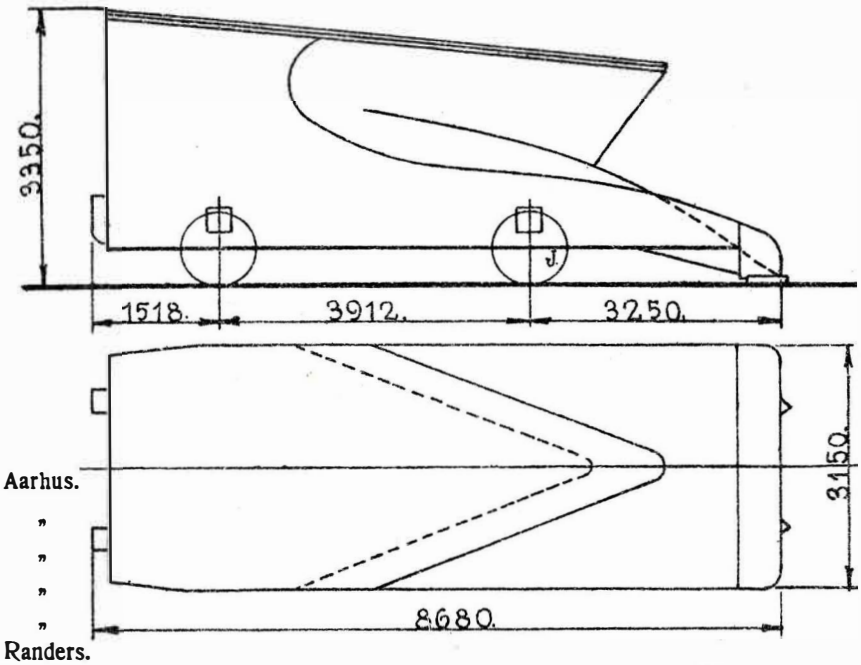

1—3. 1867. Aarhus.
4—7. 1868. „
8—10. 1869. „
11—13. 1871. „
14—16. 1872. „
17—26. 1875. Randers.
27—28. 1877. Scandia.

Vægt tjenstf. 12500 kg.

19. Sneplove. Nr. 29—47.

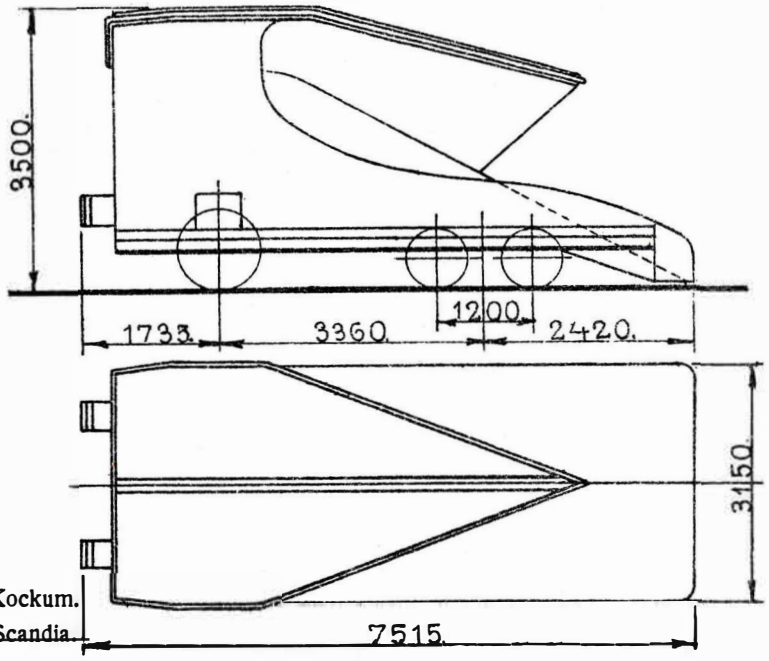

29—34. 1882. Kockum.
35—36. 1883. Scandia.
37—38. 1891. „
39—40. 1886. Skabo.
41. 1896. Scandia.
42—45. 1898. „
46—47. 1900. „

Nr. 46—47 er særligt indrettede til Snerydning paa Dobbeltspor.

Vægt tjenstf. 12000 kg.

21. Sneplove. Nr. 51—71.

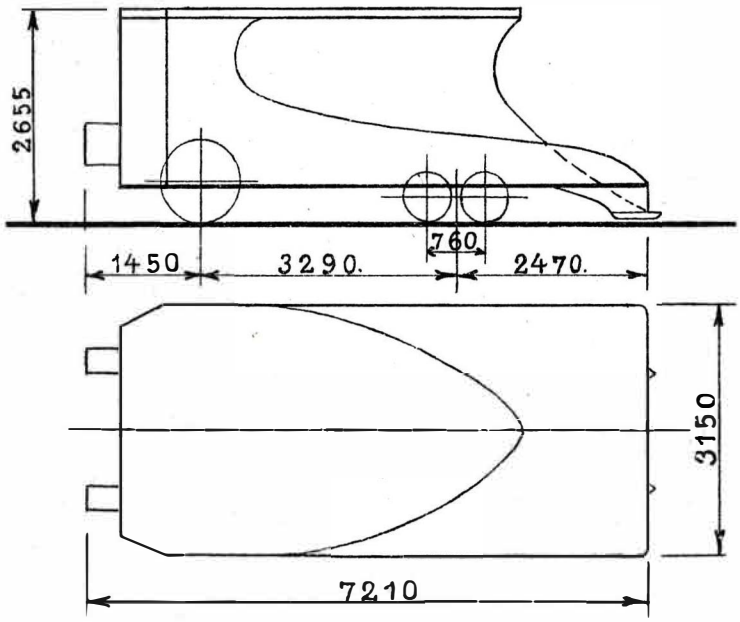

51—52. 1877. Scandia.
53—57. 1879. „
58—60. 1888. „
61—62. 1891. „
63—64. 1905. „
65—66. 1910. „
67. 1912. „
68. 1914. „
69—71. 1920. „

Nr. 60—71
maa kun bruges paa Baner med Skinner paa 32 kg eller derover.

51—59. Vægt tjenstf. 12000 kg.
60—71. „ „ 16500 „

2. Kørekraner. Nr. 1—2.

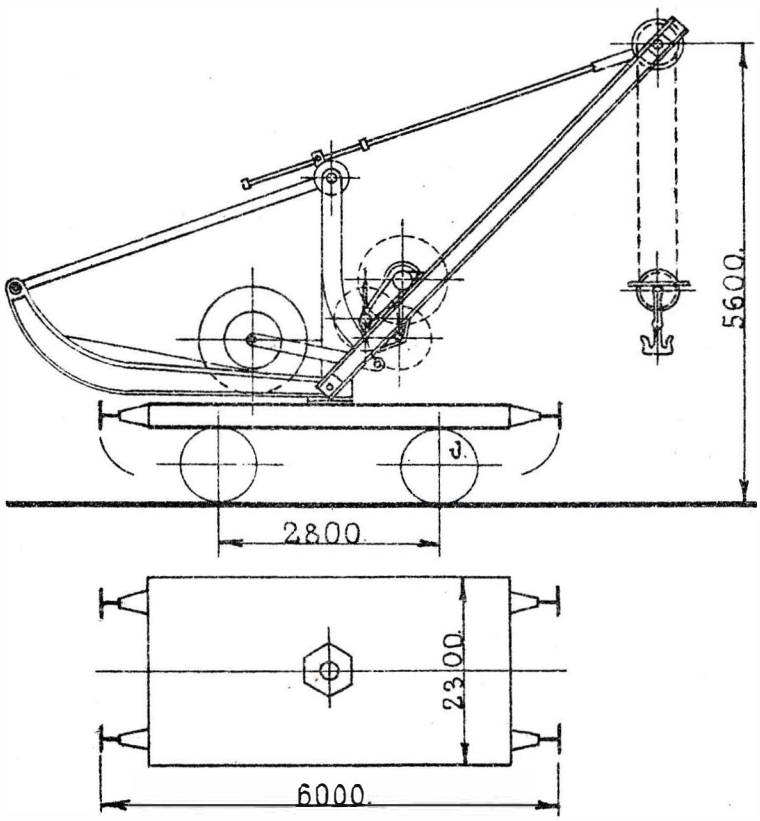

1. 1879. Bruchsal.
2. 1880. „

Hjemsted:
Nr. 1. „Centralværkstedet, Aarhus"
„ 2. „ „ Kjøbenhavn".

Løftehøjde 4600 mm
Bæreevne 10000 kg.
1. Tara ca.. 19500 „
2. „ „ . 18550 „

2. Løbevogne. Nr. 1—2.
(til Kørekraner).

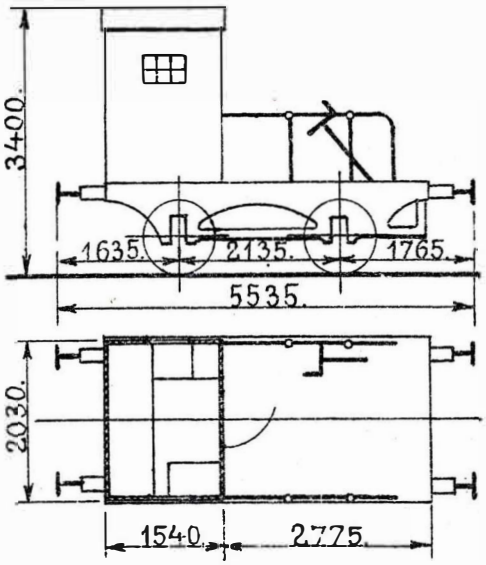

	1871. Kitson.	Hjemsted:	1. Tara ca. 6200 kg.
1. Ombygget	1916. Aarhus.	1. „Centralværkstedet, Aarhus".	2. „ „ 6700 „
2. „	1912. Kjøbenhavn.	2. „ „ Kjøbenhavn".	Skruebremse.

Løbevogn. Nr. 3.
(til Kørekraner).

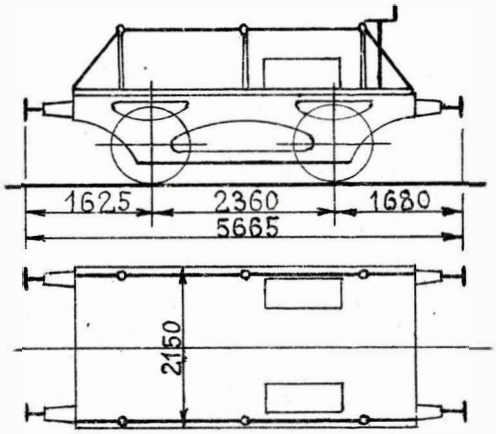

1891. Cockerill.	Hjemsted:	Tara ca. 5300 kg.
Ombygget 1929. Kjøbenhavn.	„Centralværkstedet, Kjøbenhavn".	Last 10000 kg.
		Skruebremse.

14. Litra ZA. Nr. 99501—99514.

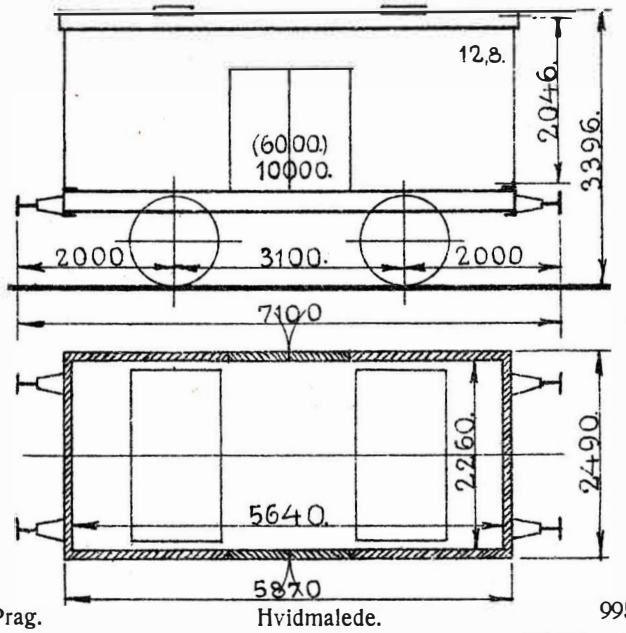

99501 . 1879 . Prag.
99502 . „ . Kockum.
99503—99504 . 1880 . „
99505—99508 . 1882 . „
99509—99510 . 1883 . „
99511—99514 . 1884 . „

Hvidmalede.
Ejer: Carlsberg Bryggerierne.
I Vognene maa befordres:
Øl i Vognladninger samt brugt Emballage henhørende til disse Forsendelser.
Vognene er paamalede:
„Carlsberg Øl".
Hjemsted: „Frederiksberg".

99501 . Last 6000 kg.
99502—99514 . „ 10000 „
Is 300 „
Bundfl. 12,8 m².
99501 . Tara ca. 7500 kg.
99502—99514 . „ „ 8600 „
Haandbremse.

6. Litra ZA. Nr. 99515—99520.

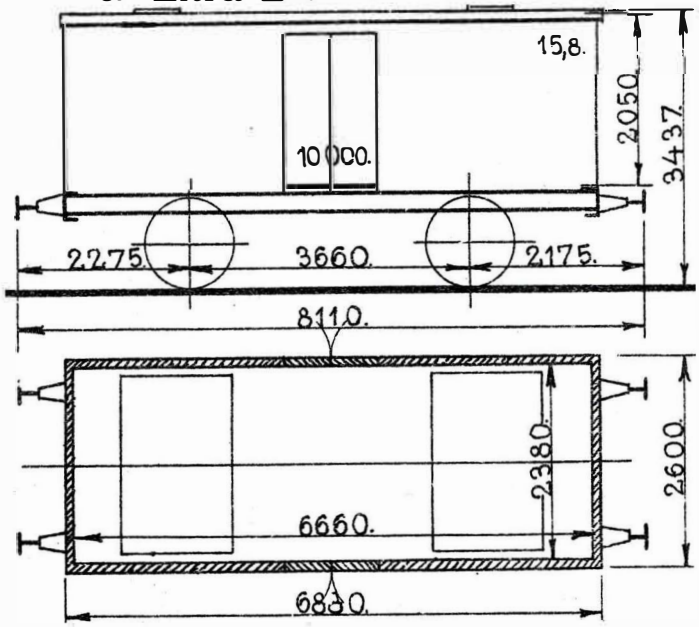

1890 . Scandia.

Hvidmalede.
Ejer: Carlsberg Bryggerierne.
I Vognene maa befordres: Øl i Vognladninger samt brugt Emballage henhørende til disse Forsendelser.
Vognene er paamalede: „Carlsberg Øl".
Hjemsted: „Frederiksberg".

Last 10000 kg.
Is 700 „
Bundfl. 15,8 m².
Tara ca. 9000 kg.
Haandbremse.

2. Litra ZA. 99521—99522.

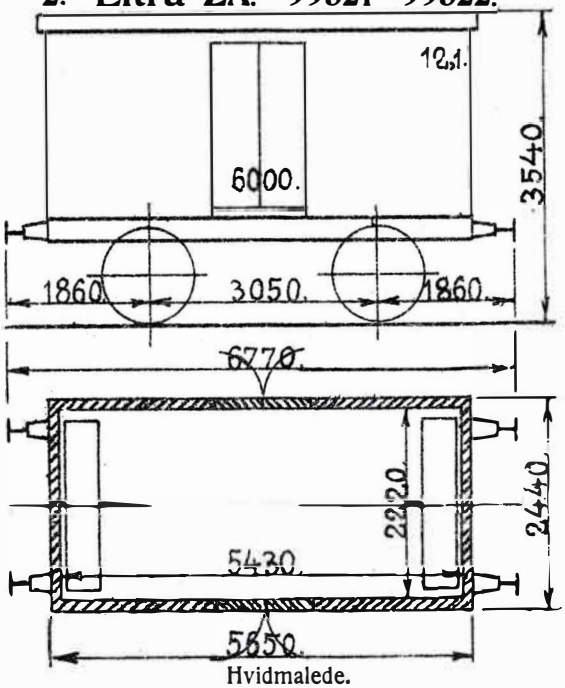

1885. Atlas.

Hvidmalede.
Ejer: Carlsberg Bryggerierne.
I Vognene maa befordres: Øl i Vognladninger
samt brugt Emballage henhørende til disse Forsendelser.
Vognene er paamalede: „Carlsberg Øl".
Hjemsted: „Frederiksberg".

Last 6000 kg.
Is 300 „
Bundfl. 12,1 m².
Tara ca. 7000 kg.
Haandbremse.

4. Litra ZA. Nr. 99523—99526.

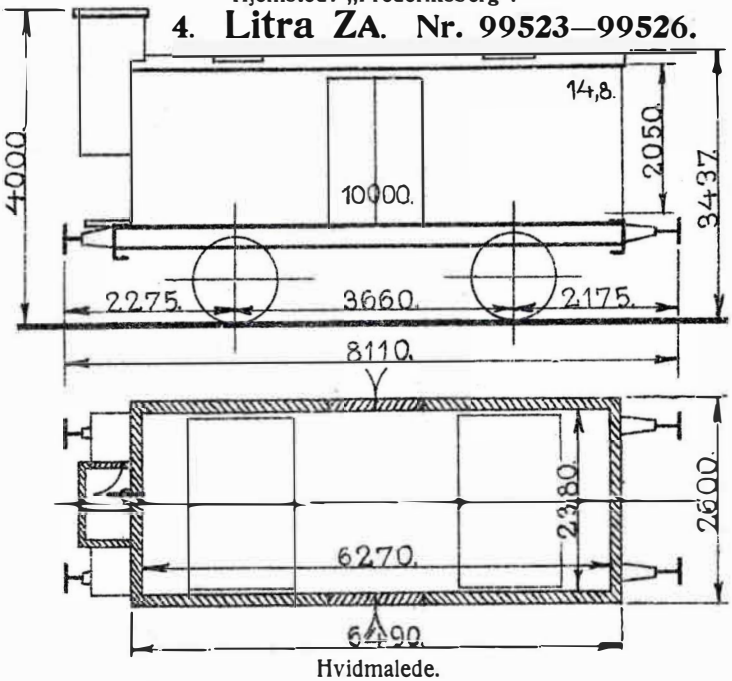

1898. Scandia.

Hvidmalede.
Ejer: Carlsberg Bryggerierne.
I Vognene maa befordres: Øl i Vognladninger
samt brugt Emballage henhørende til disse Forsendelser.
Vognene er paamalede: „Carlsberg Øl".
Hjemsted: „Frederiksberg".
Kan ekspederes til de hollandske Baner,
selv om det for disse Baner fastsatte Hjultryk derved overskrides.

Last 10000 kg.
Is 700 „
Bundfl. 14,8 m².
Tara ca. 9800 kg.
Skruebremse.

4. Litra ZA. Nr. 99527—99530.

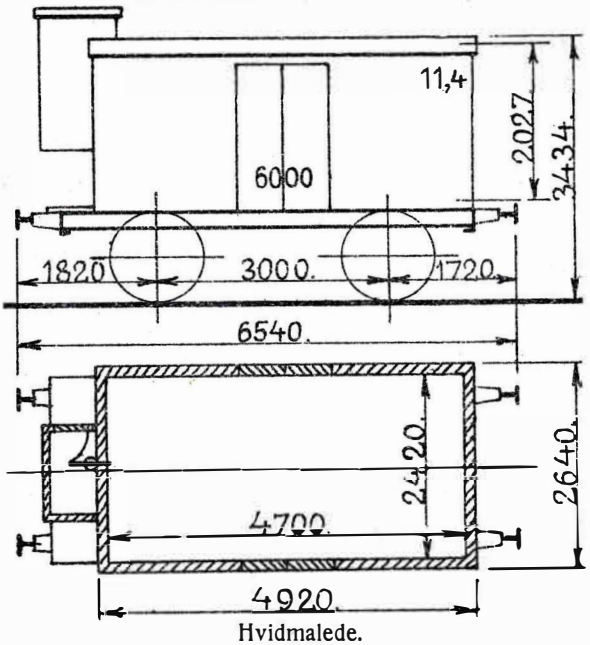

1910. Scandia.

Hvidmalede.
Ejer: Carlsberg Bryggerierne.
I Vognene maa befordres: Øl i Vognladninger
samt brugt Emballage henhørende til disse Forsendelser.
Vognene er paamalede: „Carlsberg Øl".
Hjemsted: „Frederiksberg".

Last 6000 kg.
Is 300 „
Bundfl. 11,4 m².
Tara ca. 7200 kg.
Skruebremse.

6. Litra ZA. Nr. 99531—99536.

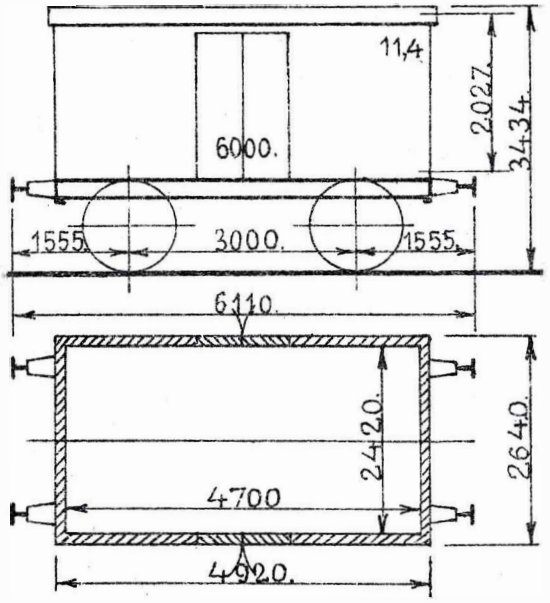

1910. Scandia.

Hvidmalede.
Ejer: Carlsberg Bryggerierne.
I Vognene maa befordres: Øl i Vognladninger
samt brugt Emballage henhørende til disse Forsendelser.
Vognene er paamalede: „Carlsberg Øl".
Hjemsted: „Frederiksberg".

Last 6000 kg.
Is 300 „
Bundfl. 11,4 m².
Tara ca. 6600 kg.
Haandbremse.

6. Litra ZA. Nr. 99545—99550.

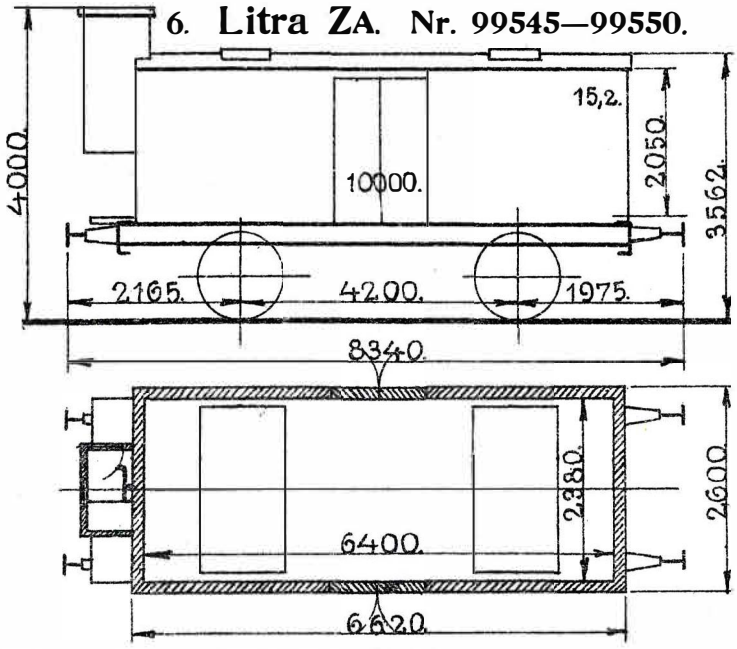

99545—99547. 1903. Scandia.
99548—99550. 1901. „

Hvidmalede. Fladt Loft.
Ejer: Carlsberg Bryggerierne.
I Vognene maa befordres:
Øl i Vognladninger samt brugt
Emballage henhørende til disse
Forsendelser.
Vognene er paamalede:
„Carlsberg Øl".
Hjemsted: „Frederiksberg".

Last 12500 kg.
Is 600 „
Bundfl. 15,2 m².
Tara ca. 10000 kg.
Skruebremse.

9. Litra ZA. Nr. 99552—99560.

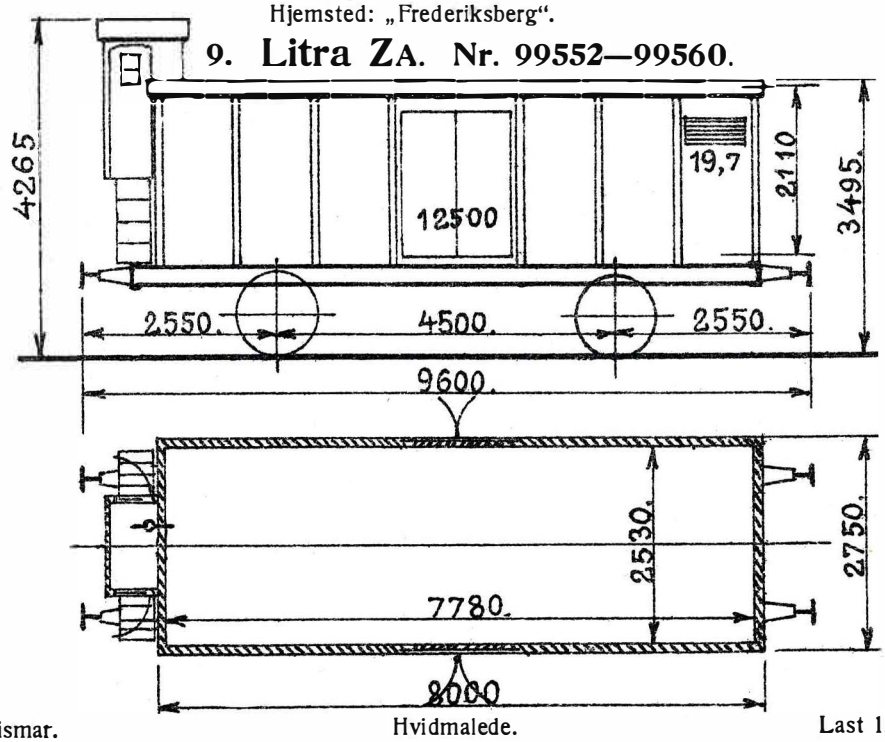

1919. Wismar.

Hvidmalede.
Ejer: Carlsberg Bryggerierne.
I Vognene maa befordres: Øl i Vognladninger
samt brugt Emballage henhørende til disse Forsendelser.
Vognene er paamalede: „Carlsberg Øl".
Hjemsted: „Frederiksberg".

Last 12500 kg.
Bundfl. 19,7 m².
Tara ca. 12700 kg.
Skruebremse.

Litra ZB. Nr. 99562.

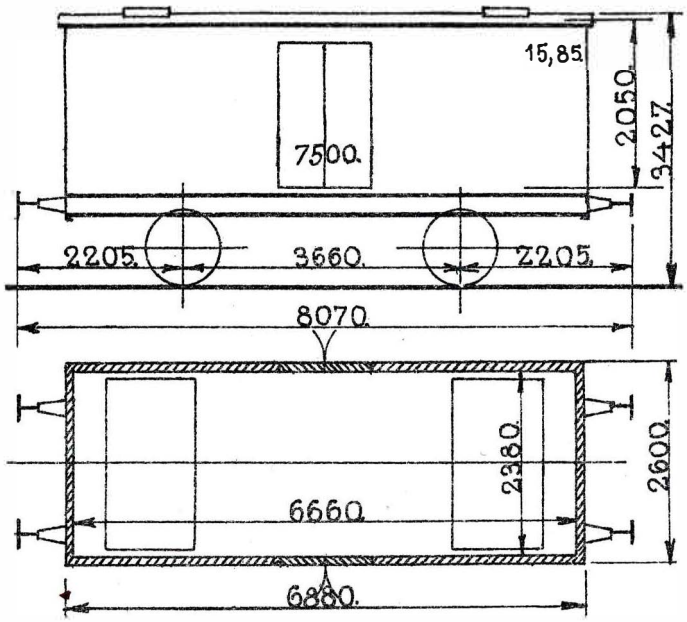

1900. Scandia.

Ejer: A/S. De forenede Bryggerier.
I Vognen maa befordres: Mineralvande, Øl og Is
i Vognladninger
samt brugt Emballage henhørende til disse Forsendelser.
Vognen er paamalet: „Tuborg Øl".
Hjemsted: „Hellerup".

Last 7500 kg.
Is 500 „
Bundfl. 15,85 m².
Tara ca. 9200 kg.
Haandbremse.

6. Litra ZB. Nr. 99563—99568.

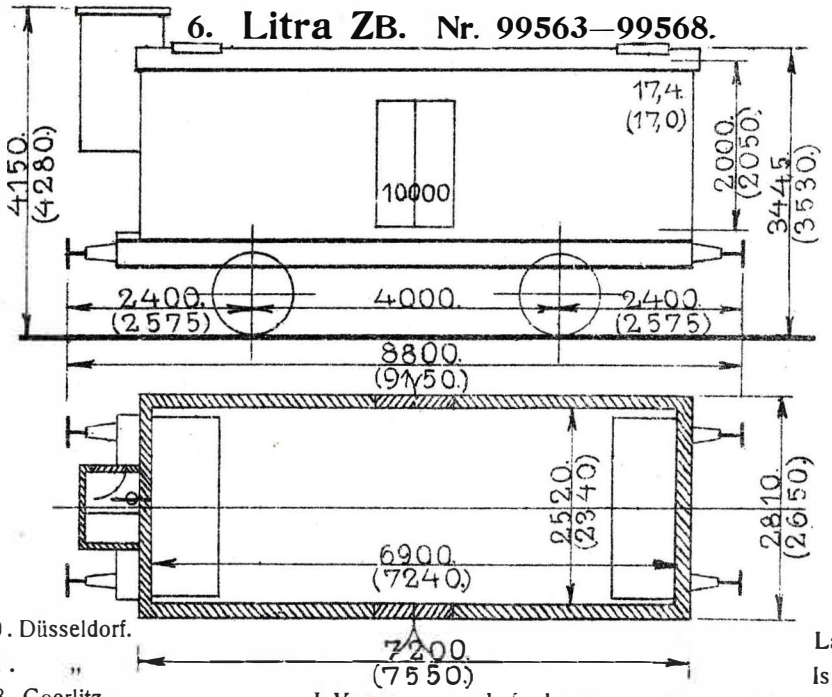

99563 . 1900 . Düsseldorf.
99564 . 1901 . „
99565—99568 . 1898 . Goerlitz.

Maalene i ( ) gælder for 99563—99564.
Varmeledning.
Hvidmalede.
Ejer: A/S. De forenede Bryggerier.

I Vognene maa befordres:
Mineralvande, Øl og Is i Vognladninger samt brugt Emballage
henhørende til disse Forsendelser.
Vognene er paamalede: „Tuborg Øl".
Hjemsted: „Hellerup".

Last 12500 kg.
Is 600 „
99563—99564. Bundfl. 17,0 m².
99565—99568. „ 17,4 „
Tara ca. 11700 kg.
Skruebremse.

3. Litra ZB. Nr. 99569—99571.

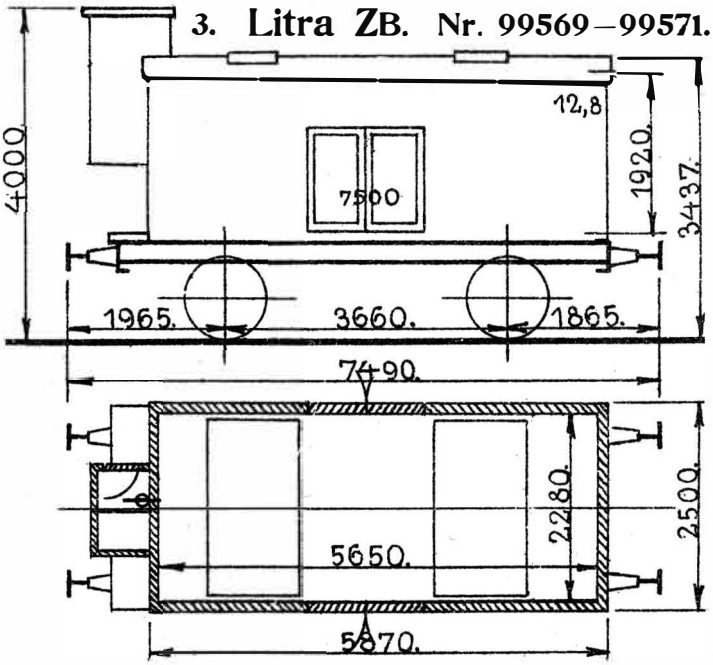

1895 . Scandia.

Hvidmalede. Fladt Loft.
Ejer: A/S. De forenede Bryggerier.
I Vognene maa befordres: Mineralvande, Øl og Is
i Vognladninger
samt brugt Emballage henhørende til disse Forsendelser.
Vognene er paamalede: „Tuborg Øl".
Hjemsted: „Hellerup".

Last 7500 kg.
Is 300 „
Bundfl. 12,8 m².
Tara ca. 8600 kg.
Vakuumledning.
Nødbremseindretning.
Skruebremse.

9. Litra ZB. Nr. 99572—99580.

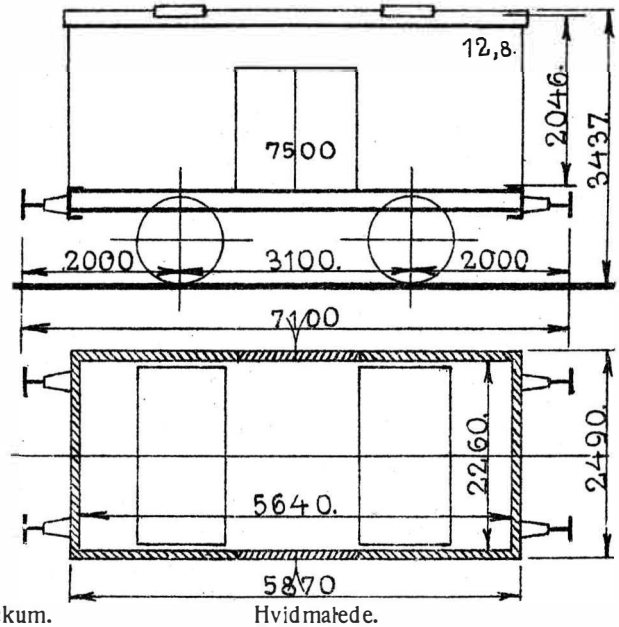

99572—99574. 1888. Kockum. Hvidmalede. Last 7500 kg.
99575—99577. 1889. „ Ejer: A/S. De forenede Bryggerier. Is 300 „
99578—99580. 1892. „ I Vognene maa befordres: Mineralvande, Øl og Is Bundfl. 12,8 m².
i Vognladninger samt brugt Emballage Tara ca. 8400 kg.
henhørende til disse Forsendelser. Haandbremse.
Vognene er paamalede: „Tuborg Øl".
Hjemsted: „Hellerup".

4. Litra ZB. Nr. 99581—99584.

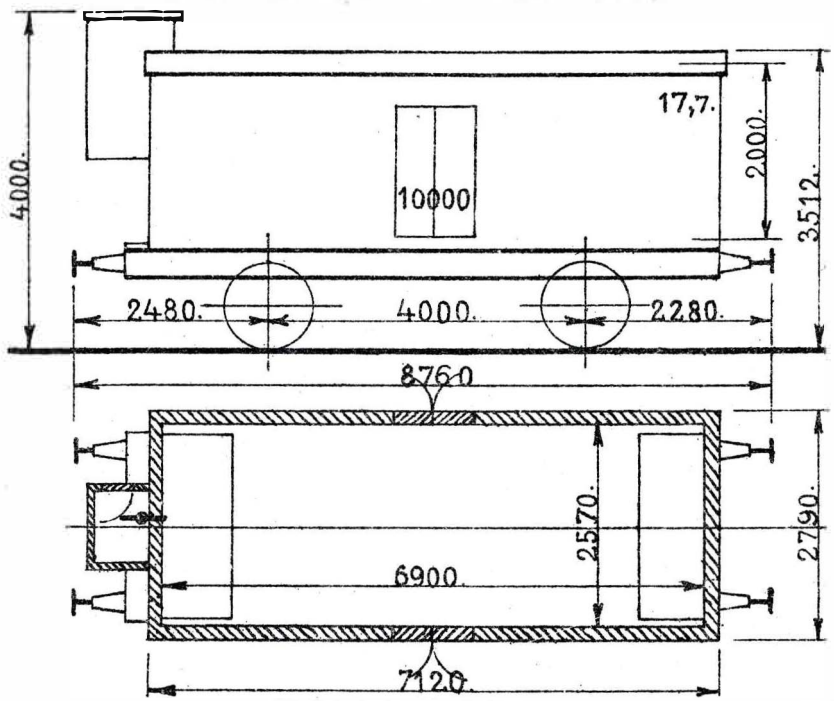

1906. Maribo. Hvidmalede. Fladt Loft. Last 12500 kg.
Ejer: A/S. De forenede Bryggerier. Is 600 „
I Vognene maa befordres: Mineralvande, Øl og Is i Vognladninger Bundfl. 17,7 m².
samt brugt Emballage henhørende til disse Forsendelser. Tara ca. 10400 kg.
Vognene er paamalede: „Tuborg Øl". Skruebremse.
Hjemsted: „Hellerup".

8. Litra ZB. Nr. 99585—99592.

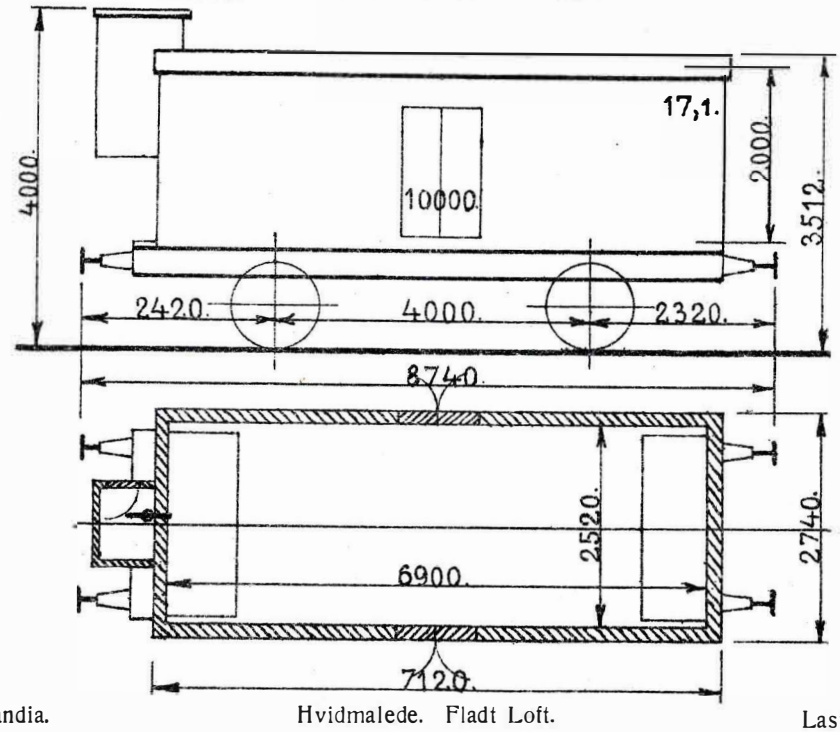

1909. Scandia.

Hvidmalede. Fladt Loft.
Varmeindretning til Trækulsindfyring.
Ejer: A/S. De forenede Bryggerier.
I Vognene maa befordres: Mineralvande, Øl og Is i Vognladninger samt brugt Emballage henhørende til disse Forsendelser.
Vognene er paamalede: „Tuborg Øl".
Hjemsted: „Hellerup".

Last 10000 kg.
Is 600 „
Bundfl. 17,1 m².
Tara ca. 9900 kg.
Skruebremse.

Litra ZB. Nr. 99593.

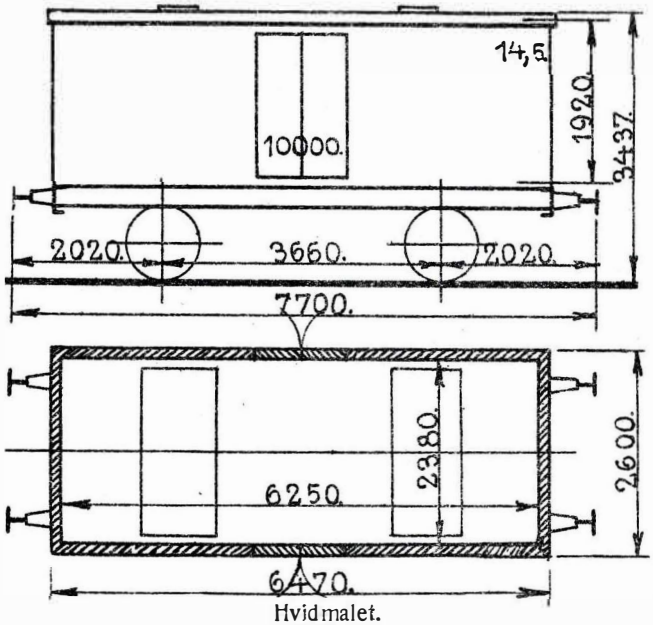

1900. Scandia.

Hvidmalet.
Ejer: A/S. De forenede Bryggerier.
I Vognen maa befordres: Mineralvande, Øl og Is i Vognladninger samt brugt Emballage henhørende til disse Forsendelser.
Vognen er paamalet: „Tuborg Øl"
Hjemsted: „Hellerup".

Last 10000 kg.
Is 300 „
Bundfl. 14,5 m².
Tara ca. 8800 kg.
Vakuumledning.
Haandbremse.

8. Litra ZB. Nr. 99594—99600, 99653.

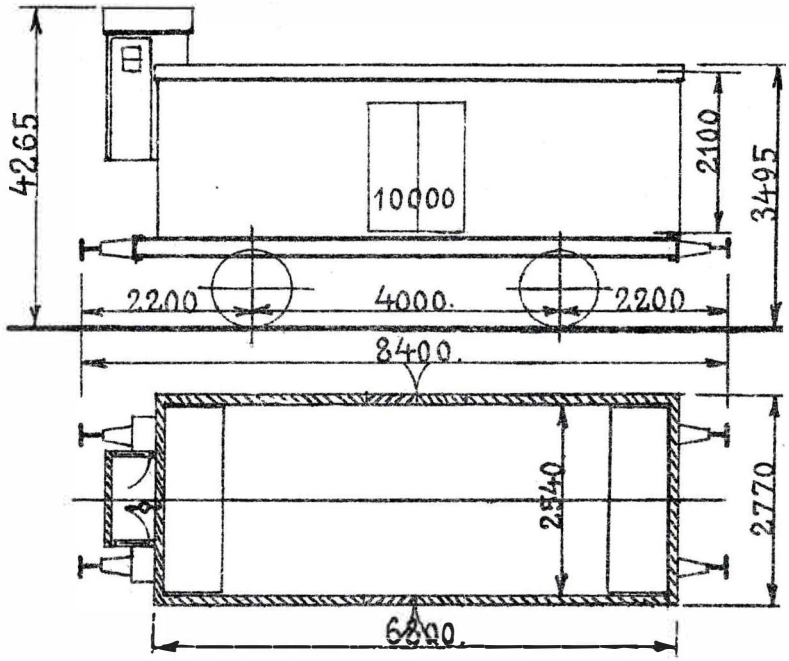

1919. Bautzen.

Hvidmalede.
Tyske Slutsignalholdere.
Ejer: A/S. De forenede Bryggerier.
I Vognene maa befordres: Mineralvande, Øl og Is i Vognladninger samt brugt Emballage henhørende til disse Forsendelser.
Vognene er paamalede:
99594—99600. „Tuborg Øl".
99653. „De forenede Bryggeriers Ølsorter og Maltpræparater".
Hjemsted:
99594—99600. „Hellerup".
99653. „Kjøbenhavns Godsbanegaard".

Last 10000 kg.
Is 600 „
Bundfl. 16,7 m².
Tara ca. 12000 kg.
Trykluftbremse.
Skruebremse.

2. Litra ZB. Nr. 99701—99702.

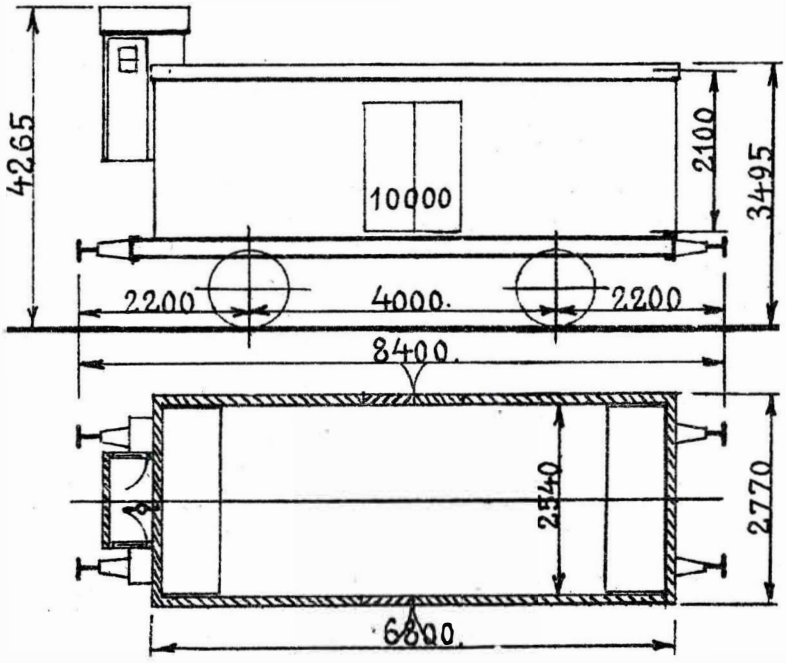

1919. Bautzen.

Hvidmalede.
Tyske Slutsignalholdere.
Ejer: A/S. De Danske Spritfabrikker.
I Vognene maa befordres: Gær i Vognladninger, eventuelt suppleret med mindre Partier Sprit, Prøver af Vand, Mask, Melasse og Korn samt tom brugt Emballage.
Vognene er paamalede:
„Dansk Gær-Central, København".
Hjemsted: „Kjøbenhavns Godsbanegaard".

Last 15000 kg.
Is 600 „
Bundfl. 16,7 m².
Tara ca. 12000 kg.
Trykluftbremse.
Skruebremse.

Litra ZC. Nr. 99604.

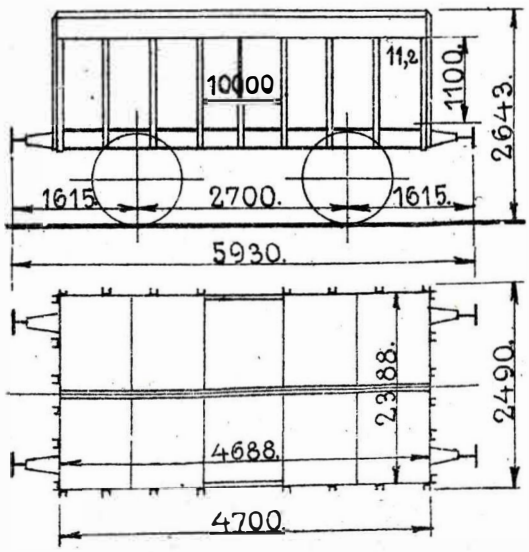

1890. Scandia.

Ejer: Kjøbenhavns Magistrat.
I Vognene maa befordres:
Affald i Vogntadninger fra Kjøbenhavns Kvægtorv og offentlige Slagtehuse mellem Kjøbenhavns Godsbanegaard og Stationerne Hedehusene, Lillerød og Kvistgaard.

Last 10000 kg.
Bundfl. 11,2 m³.
Tara ca. 7800 kg.
Haandbremse.

Vognene er paamalede: „Kjøbenhavns Kvægtorv og offentlige Slagtehuse".
Hjemsted: „Kjøbenhavns Godsbanegaard".

4. Litra ZC. Nr. 500301—500304.

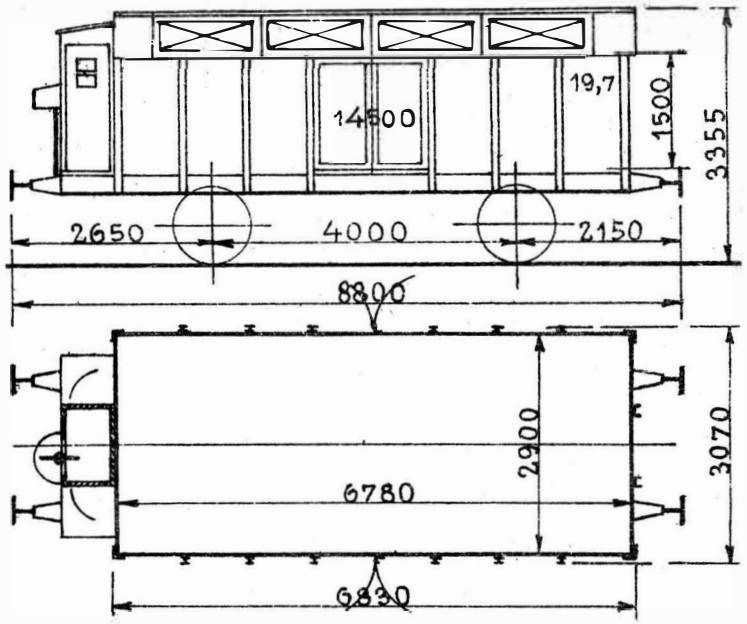

500301. 1912. Herbrand.
500302. 1913. „
500303. 1914. „
500304. 1915. „

Ejer: A/S. Blaakilde Mølles Fabrikker.
I Vognene maa befordres:
Ben, Horn, Klove, Læder-, Filt- og Fjeraffald samt Benfedt i Fustager i Vogntadninger.
Vognene er paamalede Ejerens Navn.
500301—500302. Hjemsted: „Hobro".
500303—500304. „ „Odense".

500301. Last 14500 kg.
500302—500304. „ 14300 „
Bundfl. 19,7 m³.
Tara ca. 10800 kg.
Skruebremse.

4. Litra ZC. Nr. 500305—500308.

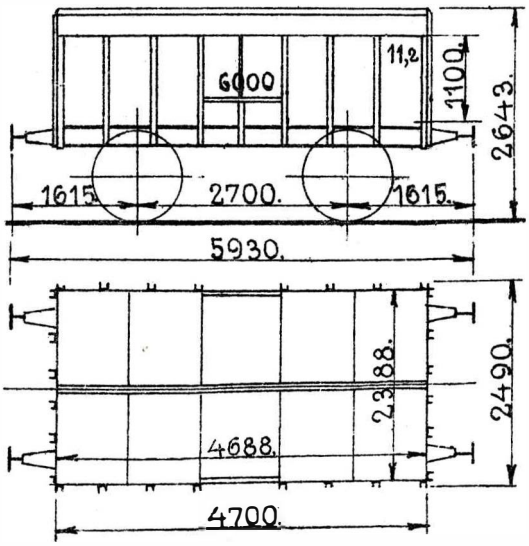

500305—500307. 1890. Scandia.
500308. 1909. „

Ejer: A/S. Blaakilde Mølles Fabrikker.
I Vognene maa befordres:
Ben, Horn, Klove, Læder-, Filt- og Fjeraffald samt Benfedt i Fustager i Vognladninger.
Vognene er paamalede Ejerens Navn.
500305—500307. Hjemsted: „Nørrebro".
500308. „ „Hobro".

Last 6000 kg.
Bundfl. 11,2 m³.
Tara ca. 7700 kg.

10. Litra ZD. Nr. 502001—502010.

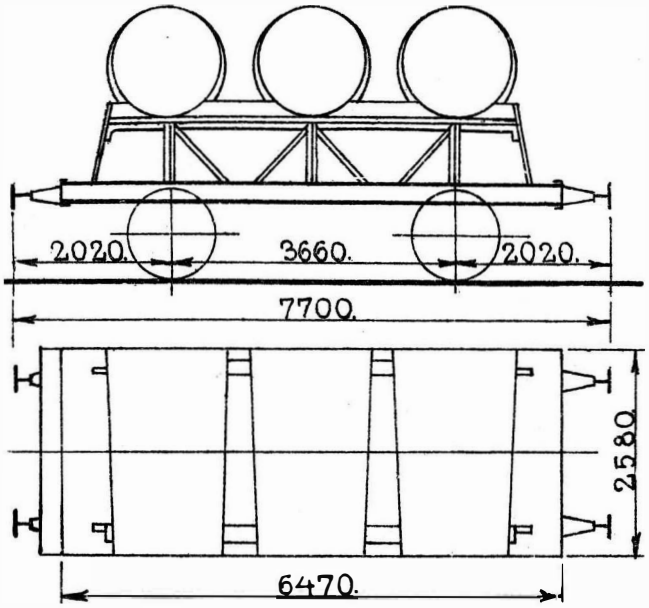

502001. 1890. Kockum.
502002—502007. 1896. Güstrow.
502008—502010. 1907. Arløf.

Ejer: Kjøbenhavns Grundejeres Renholdningsselskab.
I Vognene maa befordres: Latringødning.
Vognene er paamalede: „K. G. R."
Hjemsted: „Kløvermarksvej".

Last 10000 kg.
Samlet Rumindhold 10000 l.
502001—502007. Tara ca. 9000 kg.
502008—502010. „ „ 8000 „
Haandbremse.

Litra ZD. Nr. 502011.

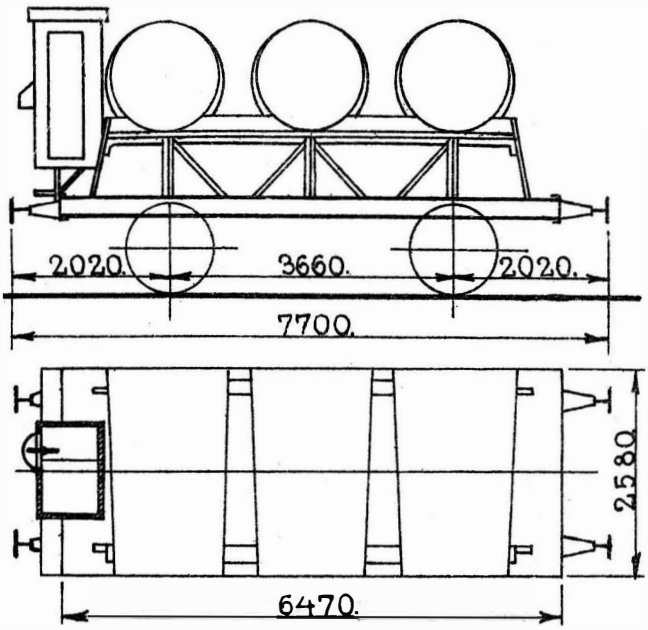

1907. Arløf.

Ejer:
Kjøbenhavns Grundejeres Renholdningsselskab.
I Vognen maa befordres: Latringødning.
Vognen er paamalet: „K. G. R."
Hjemsted: „Kløvermarksvej".

Last 10000 kg.
Samlet Rumindhold 10000 l.
Tara ca. 9000 kg.
Skruebremse.

10. Litra ZD. Nr. 502012–502021.

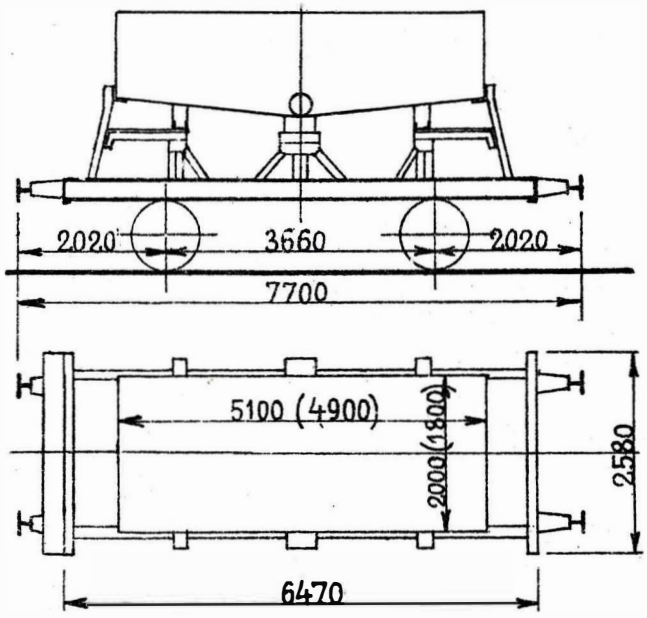

1890. Kockum.
Ombygget 1909.

Maalene i ( ) gælder for 502012.
Ejer: Kjøbenhavns Grundejeres Renholdningsselskab.
I Vognene maa befordres: Latringødning.
Vognene er paamalede: „K. G. R."
Hjemsted: „Kløvermarksvej".

502012. Last 11000 kg.
Øvrige Vogne. „ 12500 „
502012. Rumindhold 10900 l.
Øvrige Vogne. „ 11900 „
Tara ca. 8200 kg.
Haandbremse.

Litra ZD. Nr. 502022.

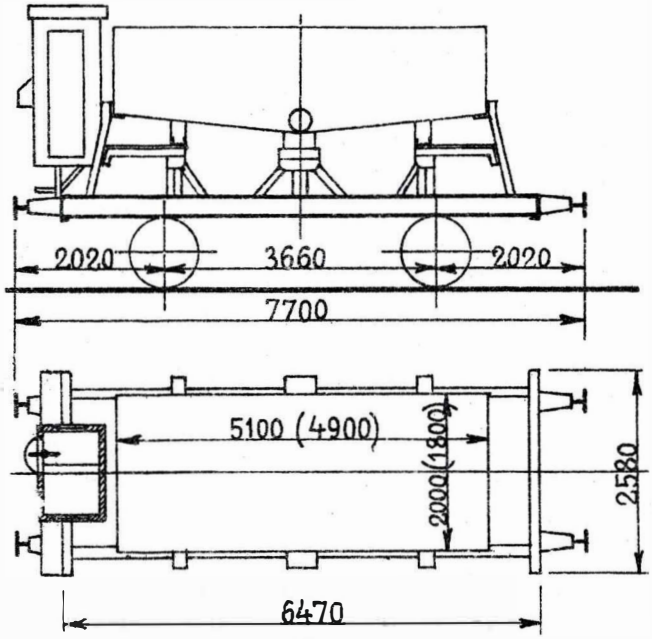

Ejer:
1890. Kockum. Kjøbenhavns Grundejeres Renholdningsselskab.
Ombygget 1909.
I Vognen maa befordres: Latringødning.
Vognen er paamalet: „K. G. R."
Hjemsted: „Kløvermarksvej".

Last 12500 kg.
Rumindhold 11900 l.
Tara ca. 9200 kg.
Skruebremse.

43. Litra ZE. Nr. 502101—502103, 502106—502111, 502113—502117. 502119—502129, 502132, 502134—502138, 502140—502142, 502144—502150, 502156, 502160.

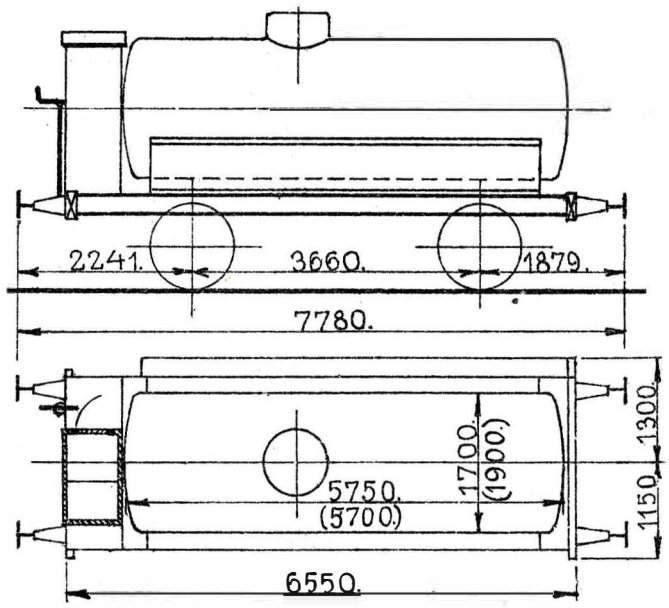

502101—502102 . 1890 . Zypen.
502103 . 1892 . „
502106—502107 . 1895 . „
502108—502111 . 1897 . „
502113—502114 . 1900 . „
502115—502122 . 1903 . „
502123—502132 . 1904 . „
502134—502136 . 1904 . Maribo.
502137—502141 . 1904 . Scandia.
502142 . 1905 . „
502144—502146 . 1905 . Maribo.
502147—502150 . 1905 . Zypen.
502156 . 1905 . Maribo.
502160 . 1903 . Zypen.

Maalene i ( ) gælder for 502156.

Ejer: Det Danske Petroleums-Aktieselskab.

I Vognene maa befordres: Petroleum, Benzin, Brændselsolie og Smøreolie.

Vognene er paamalede Ejerens Navn og 502102, 502134—502135, 502137, 502142, 502156, 502160 desuden: „Maa befordre Petroleum, Benzin, Brændselsolie og Smøreolie".

502156 . Last 15000 kg.
502101—502150 / 502160 „ 10000 „
502156 . Rumindhold 15500 l.
Øvrige Vogne „ 12500 „
Tara ca. 8500 kg.
Skruebremse.

Hjemsted:

502115, 502134—502135, 502137, 502142, 502156 . „Kjøbenhavns Frihavn".
502102, 502160 . „Hellerup".
502117, 502132, 502136, 502144 . „Kjøge".
502116, 502119 . „Korsør".
502103, 502107 . „Odense Havn".
502145 . „Struer".
502138 . „Aabenraa".
502108—502111, 502113—502114, 502147 . „Aarhus Ø".
502101, 502123—502126, 502141, 502148 . „Randers".
502106, 502120—502122, 502127—502129, 502140, 502146, 502149—502150 . „Aalborg".

Litra ZE. Nr. 502151.

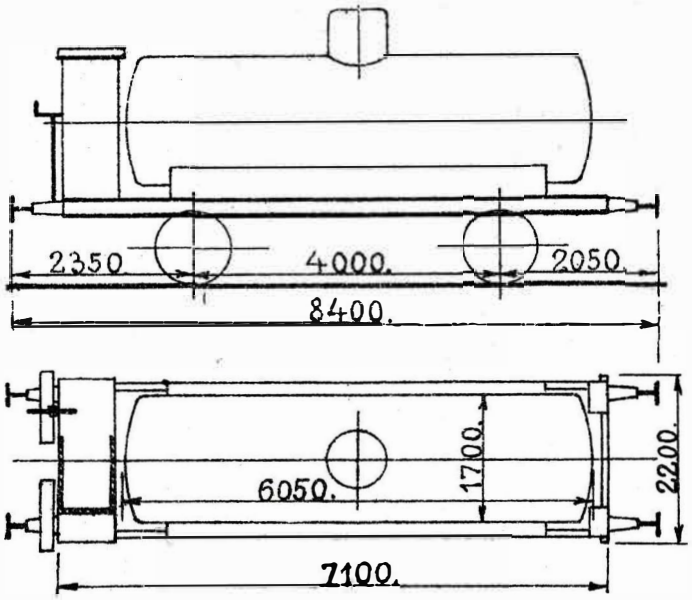

1898. Cassel.

Ejer: Det Danske Petroleums-Aktieselskab.
I Vognen maa befordres: Petroleum, Benzin, Brændselsolie og Smøreolie.
Vognen er paamalet Ejerens Navn.
Hjemsted: „Aarhus Ø."

Last 10500 kg.
Rumindhold 13200 l.
Tara ca. 8300 kg.
Skruebremse.

Litra ZE. Nr. 502152.

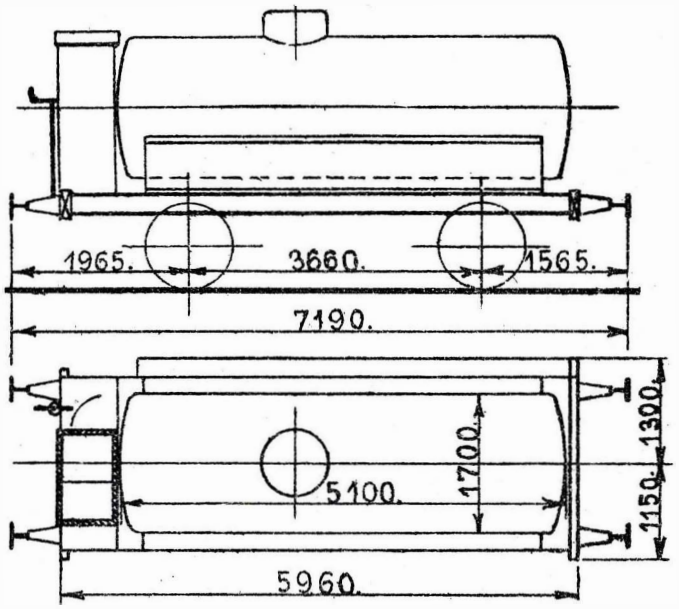

1905. Baume.

Ejer: Det Danske Petroleums-Aktieselskab.
I Vognen maa befordres: Petroleum, Benzin, Brændselsolie og Smøreolie.
Vognen er paamalet Ejerens Navn og desuden:
„Maa befordre Petroleum, Benzin, Brændselsolie og Smøreolie".
Hjemsted: „Kjøbenhavns Frihavn".

Last 10000 kg.
Rumindhold 10500 l.
Tara ca. 7700 kg.
Skruebremse.

Litra ZE. Nr. 502153.

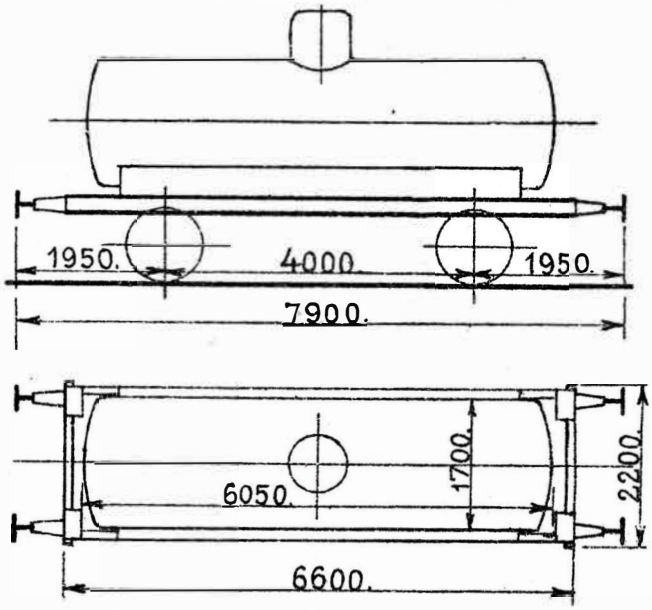

1898. Cassel.

Ejer: Det Danske Petroleums-Aktieselskab.
I Vognen maa befordres: Petroleum, Benzin, Brændselsolie og Smøreolie.
Vognen er paamalet Ejerens Navn og desuden: „Maa befordre Petroleum, Benzin, Brændselsolie og Smøreolie."
Hjemsted: „Sydhavnen Aarhus".

Last 10800 kg.
Rumindhold 13500 l.
Tara ca. 7600 kg.
Haandbremse.

Litra ZE. Nr. 502154.

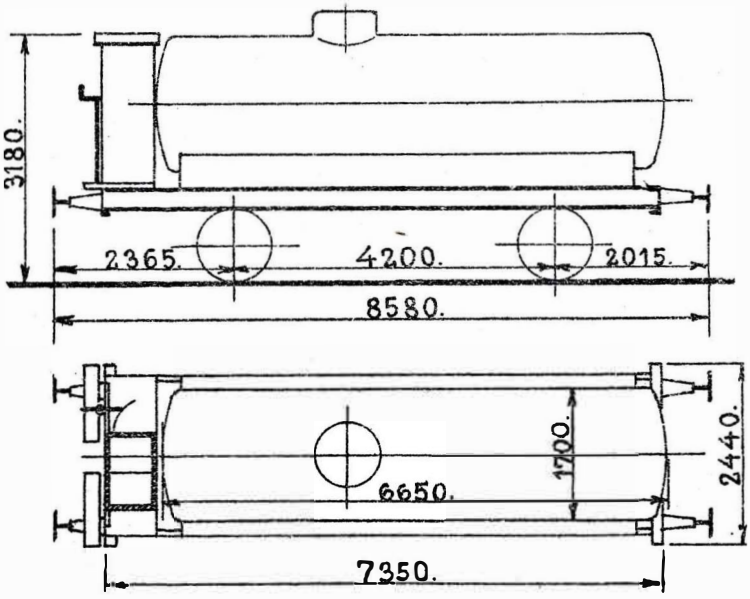

1899. Cassel.

Ejer: Det Danske Petroleums-Aktieselskab.
I Vognen maa befordres: Petroleum, Benzin, Brændselsolie og Smøreolie.
Vognen er paamalet Ejerens Navn og desuden: „Maa befordre Petroleum, Benzin, Brændselsolie og Smøreolie".
Hjemsted: „Kjøbenhavns Godsbanegaard".

Last 15000 kg.
Rumindhold 14700 l.
Tara ca. 8500 kg.
Skruebremse.

Litra ZE. Nr. 502155.

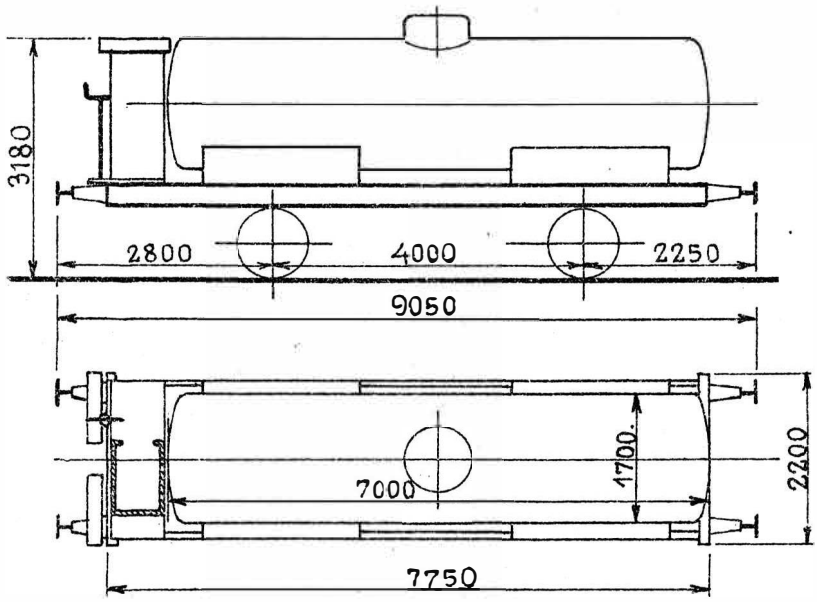

1903. Herbrand.

Ejer: Det Danske Petroleums-Aktieselskab.
I Vognen maa befordres: Petroleum, Benzin, Brændselsolie og Smøreolie.
Vognen er paamalet Ejerens Navn og desuden: „Maa befordre Petroleum, Benzin, Brændselsolie og Smøreolie.
Hjemsted: „Kjøbenhavns Godsbanegaard".

Last 15000 kg.
Rumindhold 15400 l.
Tara ca. 9700 kg.
Skruebremse.

Litra ZE. Nr. 502157.

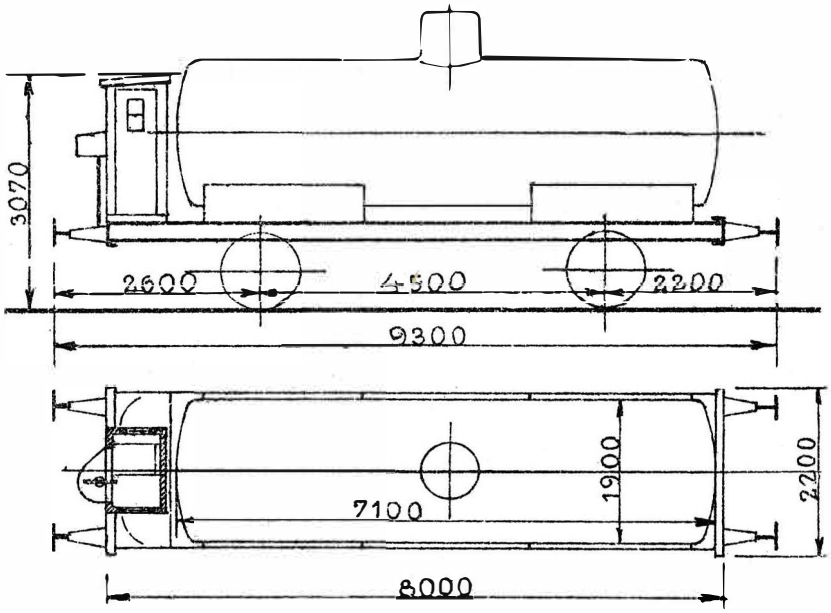

1914. Cassel.

Ejer: Det Danske Petroleums-Aktieselskab.
I Vognen maa befordres: Petroleum, Benzin, Brændselsolie og Smøreolie.
Vognen er paamalet Ejerens Navn og desuden: „Maa befordre Petroleum, Benzin, Brændselsolie og Smøreolie".
Hjemsted: „Hellerup".

Last 14400 kg.
Rumindhold 18800 l.
Tara ca. 10800 kg.
Skruebremse.

Litra ZE. Nr. 502158.

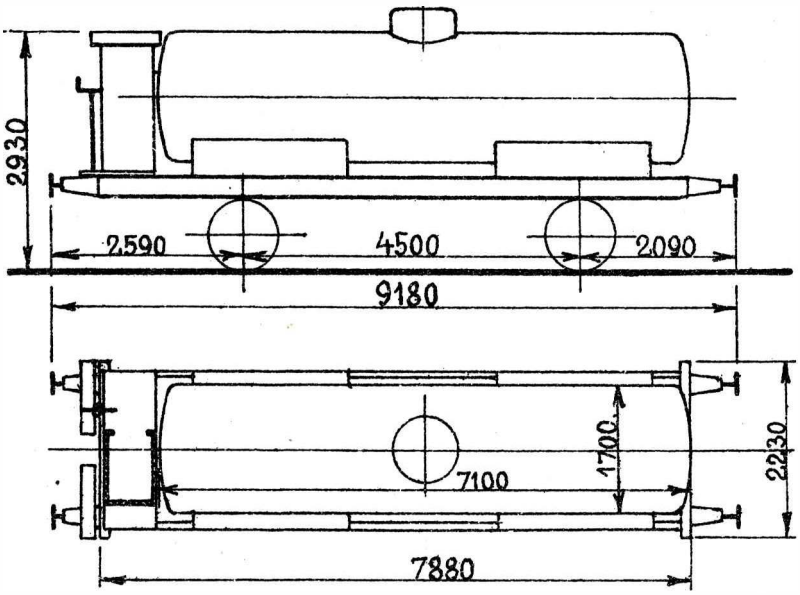

1906. Gotha.

Ejer: Det Danske Petroleums-Aktieselskab.
I Vognen maa befordres: Petroleum, Benzin, Brændselsolie og Smøreolie.
Vognen er paamalet Ejerens Navn og desuden: „Maa befordre Petroleum, Benzin, Brændselsolie og Smøreolie".
Hjemsted: „Hellerup".

Last 15000 kg.
Rumindhold 15300 l.
Tara ca. 9500 kg.
Skruebremse.

Litra ZE. Nr. 502159.

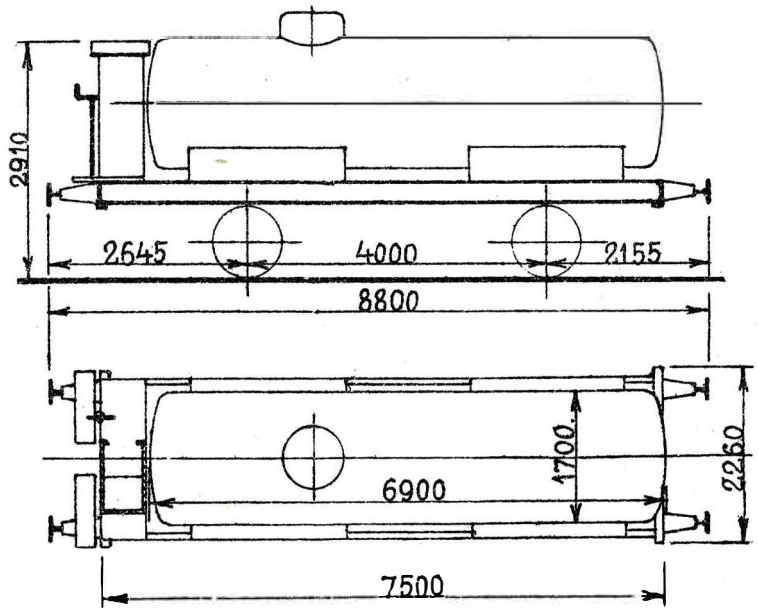

1909. Hannover.

Ejer: Det Danske Petroleums-Aktieselskab.
I Vognen maa befordres: Petroleum, Benzin, Brændselsolie og Smøreolie.
Vognen er paamalet Ejerens Navn og desuden: „Maa befordre Petroleum, Benzin, Brændselsolie og Smøreolie".
Hjemsted: „Hellerup".

Last 14500 kg.
Rumindhold 15300 l.
Tara ca. 10500 kg.
Skruebremse.

8. Litra ZE. Nr. 502161–502168.

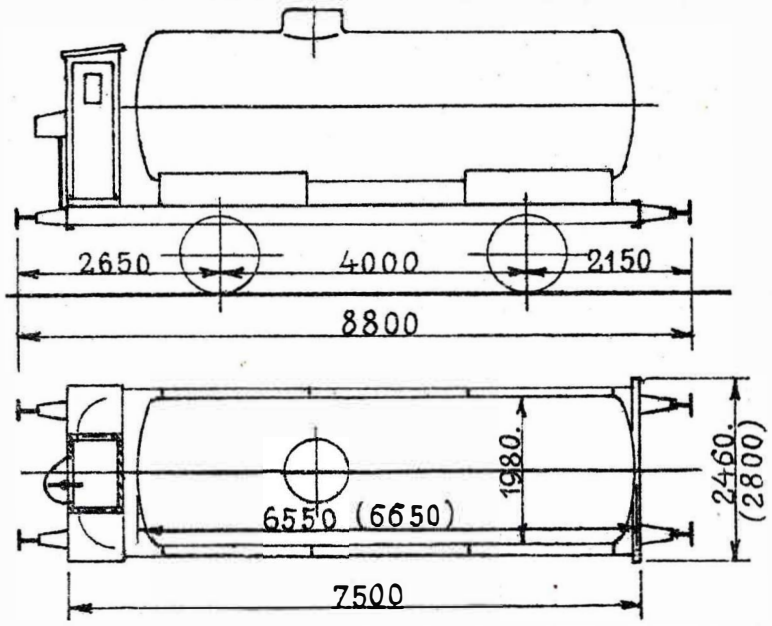

502161—502163. 1919. Bremen.
502164—502168. „ . Wismar.

Maalene i ( ) gælder for 502164—502168.

Ejer: Det Danske Petroleums-Aktieselskab.

I Vognene maa befordres: Petroleum, Benzin, Brændselsolie og Smøreolie.

Vognene er paamalede Ejerens Navn og desuden: „Maa befordre Petroleum, Benzin, Brændselsolie og Smøreolie".

Hjemsted: „Vanløse".

502161—502163. Last 13500 kg.
„ . Rumindhold 18600 l.
„ . Tara ca. 11800 kg.
502164—502168. Last 13300 „
„ . Rumindhold 19000 l.
„ . Tara ca. 12000 kg.

Skruebremse.

Litra ZE. Nr. 502169.

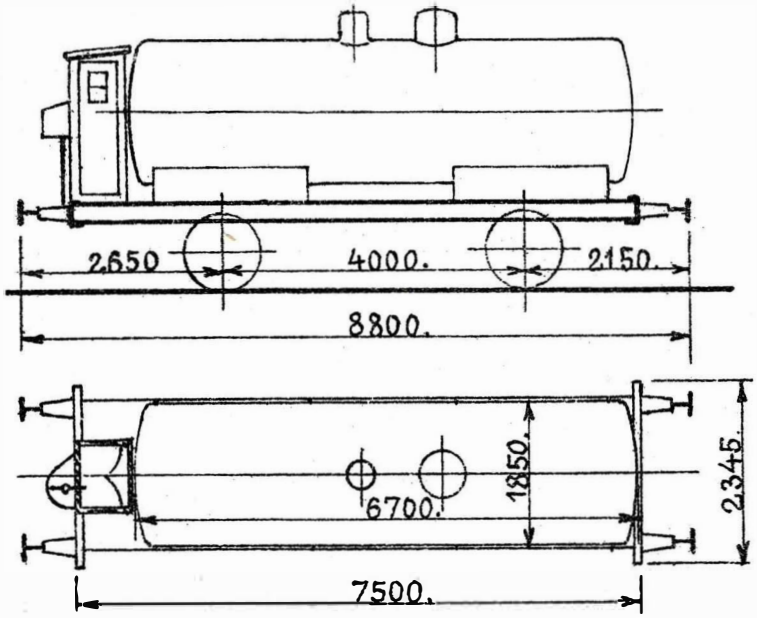

1919. Zwickau.

Ejer: Det Danske Petroleums-Aktieselskab.

I Vognen maa befordres: Petroleum og Benzin.

Vognen er paamalet Ejerens Navn.

Hjemsted: „Aarhus Ø".

Last 13600 kg.
Rumindhold 17200 l.
Tara ca. 11700 kg.
Skruebremse.

4. Litra ZE. Nr. 502171, 502175—502177.

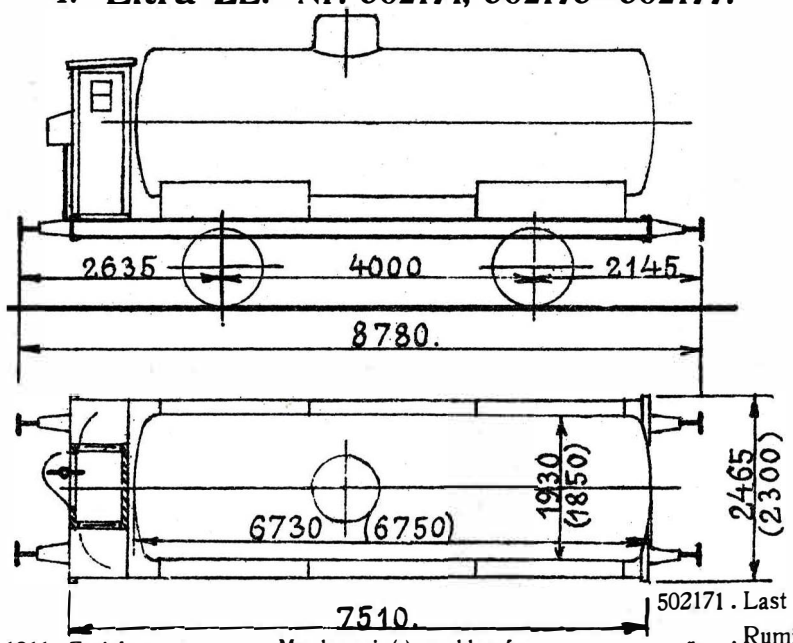

502171, 502177 . 1911 . Zwickau.
502175—502176 . 1919 . Wismar.

Maalene i ( ) gælder for 502175—502176.

Ejer: Det Danske Petrouleums-Aktieselskab.

I Vognene maa befordres: Petroleum og Benzin.

Vognene er paamalede Ejerens Navn.

Hjemsted:

502171 . „Aarhus Ø."

502175—502177 . „Kolding".

502171 . Last 14200 kg.
„ . Rumindhold 18800 l.
„ . Tara ca. 11000 kg.
502175 . Last 14500 kg.
„ . Rumindhold 17450 l.
„ . Tara ca. 10700 kg.
502176 . Last 14800 kg.
„ . Rumindhold 17450 l.
„ . Tara ca. 10400 kg.
502177 . Last 14000 kg.
„ . Rumindhold 18800 l.
„ . Tara ca. 11200 kg.
Skruebremse.

3. Litra ZE. Nr. 502172—502174.

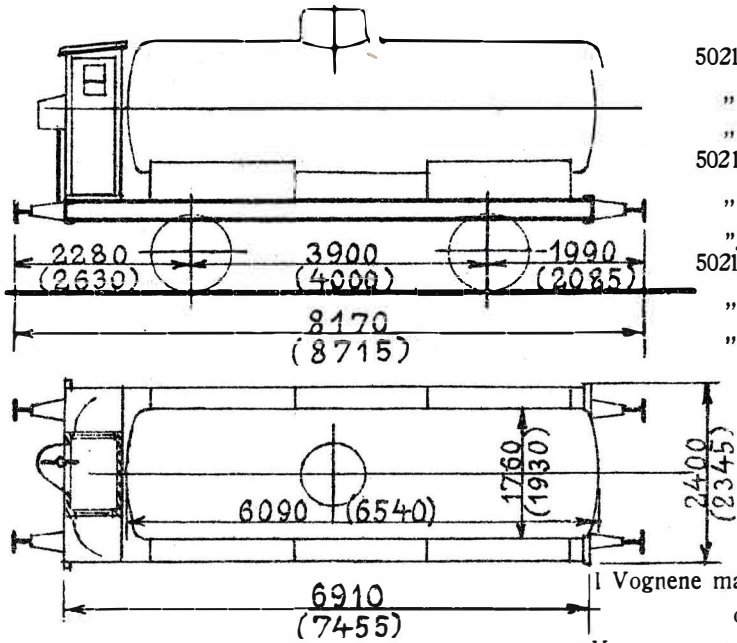

502172 . 1905 . Werdau.
502173—502174 . 1909 . Zwickau.

Maalene i ( ) gælder for 502173—502174.

Ejer: Det Danske Petroleums-Aktieselskab.

I Vognene maa befordres: Petroleum og Benzin.

Vognene er paamalede Ejerens Navn.

Hjemsted:

502172 . „Aarhus Ø."

502173—502174 . „Kolding".

502172 . Last 16200 kg.
„ . Rumindhold 14100 l.
„ . Tara ca. 8900 kg.
502173 . Last 14800 kg.
„ . Rumindhold 18200 l.
„ . Tara ca. 10400 kg.
502174 . Last 15800 kg.
„ . Rumindhold 18200 l.
„ . Tara ca. 9400 kg.
Skruebremse.

15. Litra ZE. Nr. 502178—502192.

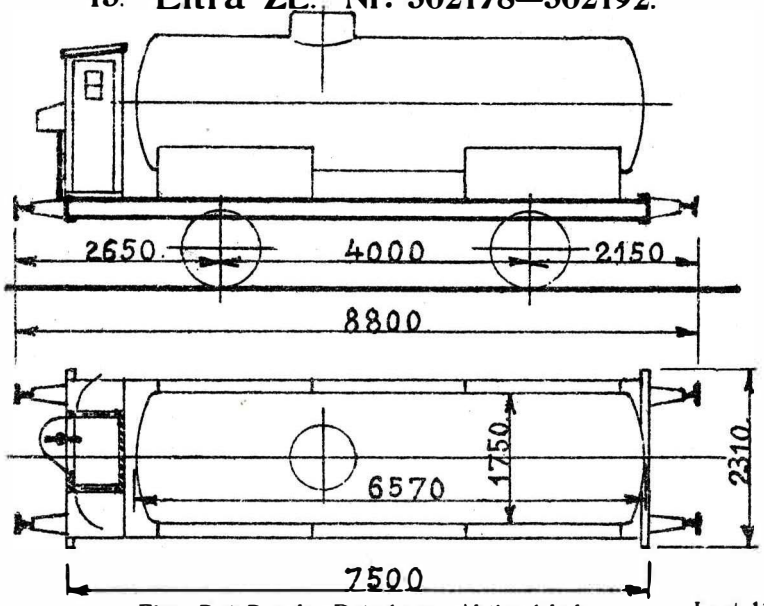

1920. Bremen.

Ejer: Det Danske Petroleums-Aktieselskab.
Vognene maa befordre Petroleum, Benzin, Brændselsolie og Smøreolie.
Vognene er paamalede Ejerens Navn og 502180—502183 og 502186 desuden: „Maa befordre Petroleum, Benzin, Brændselsolie og Smøreolie".
Hjemsted:
502178—502179. „Kjøge".
502181, 502183—502184. „Vanløse".
502180, 502182, 502185—502186. „Hellerup".
502187—502189. „Aarhus Ø."
502190—502192. „Kolding".

Last 13900 kg.
Rumindhold 15000 l.
Tara ca. 11400 kg.
Skruebremse.

2. Litra ZE. Nr. 502193—502194.

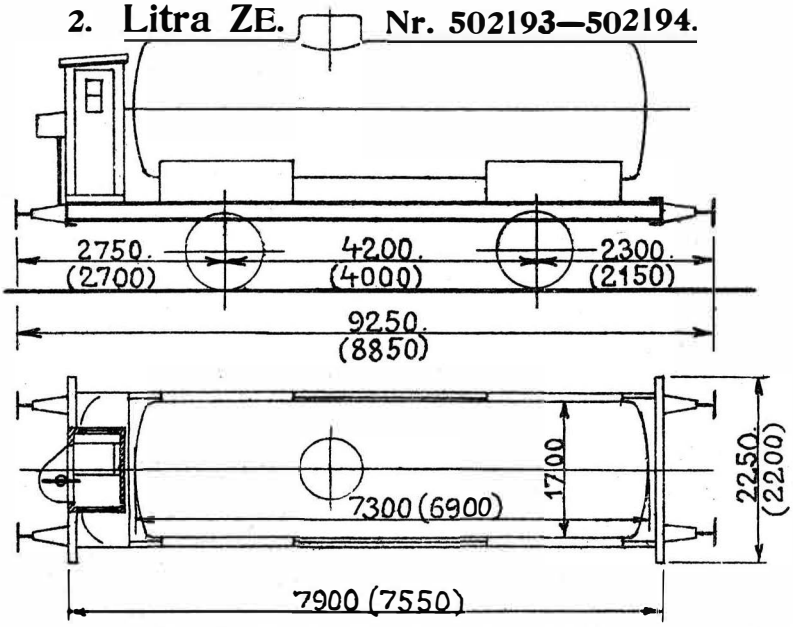

502193. 1901. Zypen.
502194. 1902. „

Ejer: Det Danske Petroleums-Aktieselskab.
I Vognene maa befordres Benzin og Petroleum i Vognladninger.
Hjemsted: „Vanløse".
Vognene er paamalede Ejerens Navn.
Maalene i ( ) gælder for 502194.

Last 15000 kg.
Rumindhold 15700 l.
Tara ca. 9400 kg.

3. Litra ZE. Nr. 502195—502197.

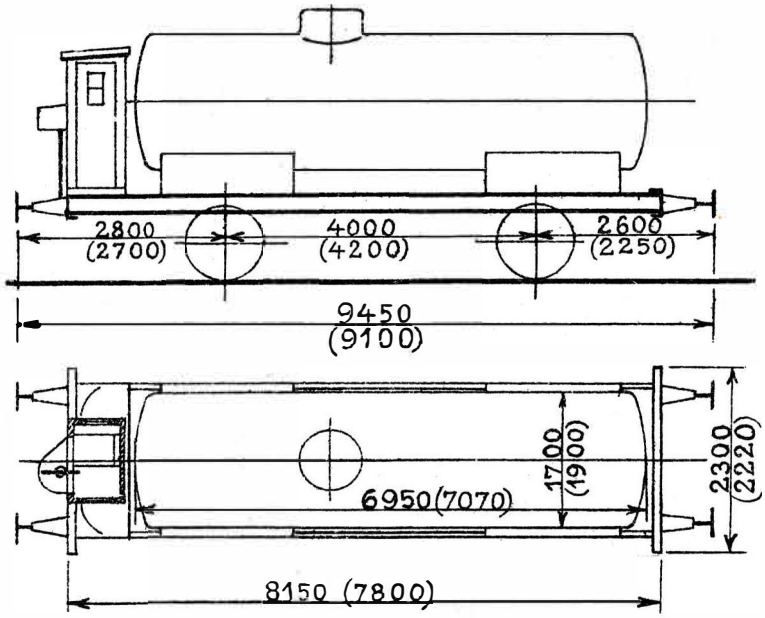

502195 . 1907 . Zypen.
502197 . 1906 . „
502196 . 1904 . Herbrand.

Ejer: Det Danske Petroleums-Aktieselskab.
I Vognene maa befordres Benzin og Petroleum i Vognladninger.
Vognene er paamalede Ejerens Navn.
502195—502196 Hjemsted: „Aarhus Ø".
502197 „ „Kolding".
Maal i ( ) gælder 502195 og 502197.

502195 . Last 15000 kg.
„ . Rumindhold 18940 l.
„ . Tara ca. 10500 kg.
502196 . Last 15000 kg.
„ . Rumindhold 14860 l.
„ . Tara ca. 9500 kg.
502197 . Last 15000 kg.
„ . Rumindhold 18940 l.
„ . Tara ca. 10700 kg.

2. Litra ZE. Nr. 502198—502199.

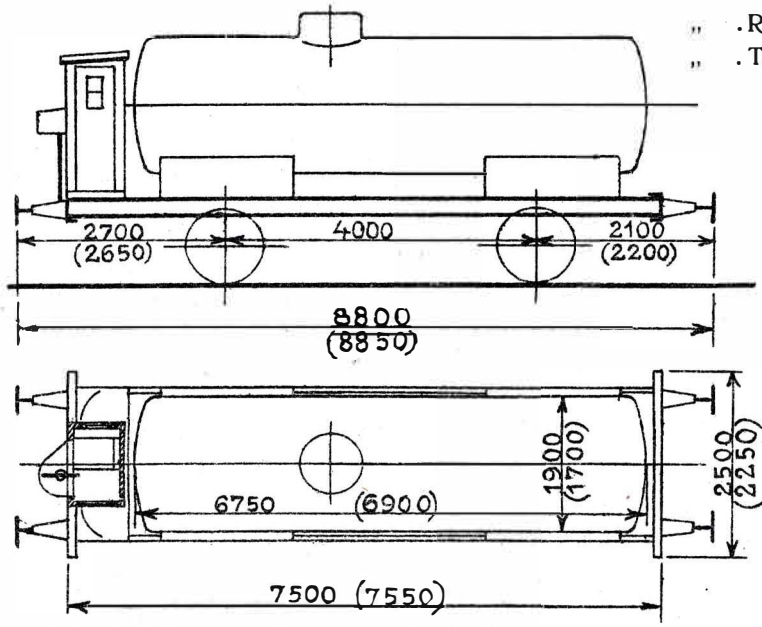

502199 . 1912 . Gotha. Ejer: Det Danske Petroleums-Aktieselskab.
I Vognene maa befordres Benzin og Petroleum i Vognladninger.
Vognene er paamalede Ejerens Navn.
502198 Hjemsted: „Aabenraa".
502199 „ „Vanløse".
Maal i ( ) gælder for 502198.

502198 . Last 15000 kg.
„ . Rumindhold 14750 l.
„ . Tara ca. 9900 kg.
502199 . Last 15000 kg.
„ . Rumindhold 18030 l.
„ . Tara ca. 9900 kg.

Litra ZE. Nr. 502201.

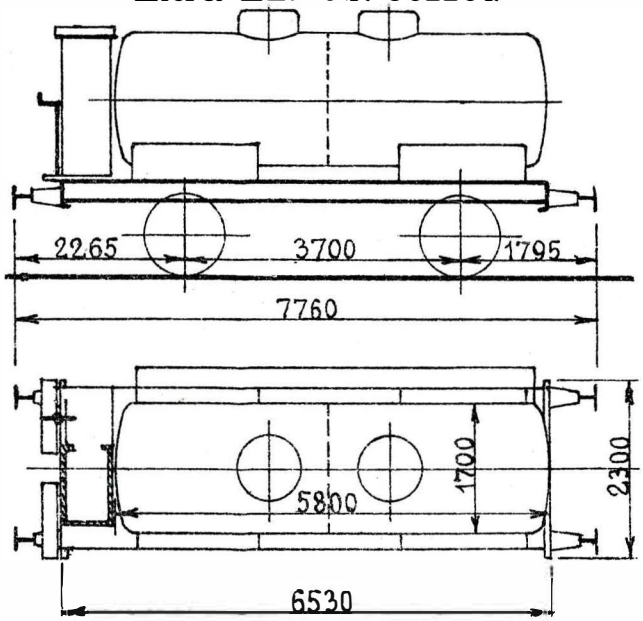

1909. Zypen. Ejer: Det Danske ~~Petroleums~~-Aktieselskab. Last 11000 kg.
I Vognen maa befordres: Petroleum og Benzin. Samlet Rumindhold 13000 l.
Vognen er paamalet Ejerens Navn. Tara ca. 8900 kg.
Hjemsted: „Struer". Skruebremse.

16. Litra ZE. Nr. 502202—502214, 502216—502217, 502222.

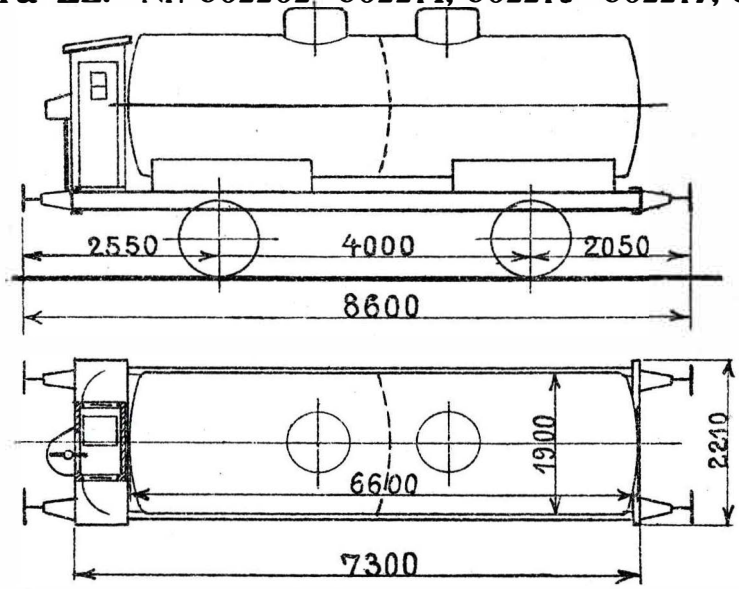

502202—502209. 1911. Zypen. Ejer: Det Danske 502202—502209. Last 14700 kg.
502210—502217. 1913. „ Petroleums-Aktieselskab. 502210—502217 } „ 14600 „
502222. 1914. „ I Vognene maa befordres: Petroleum 502222 }
og Benzin og i 502209 desuden: Samlet Rumindhold 18000 l.
Brændselsolie og Smøreolie. Tara ca. 10500 kg.
Vognene er paamalede Ejerens Navn og 502209 desuden: „Maa befordre Petroleum, Benzin, Brændselsolie og Smøreolie. Skruebremse.

Hjemsted:

502203. „Kjøbenhavns Godsbanegaard". 502206, 502222. „Kjøge". 502208, 502210. „Aarhus Ø".
502204, 502209, 502217. „Kjøbenhavns Frihavn". 502214. „Odense". 502207. „Randers".
502202, 502205. „Hellerup". 502213. „Kolding". 502211—502212 } „Aalborg".
502216 }

5. Litra ZE. Nr. 502249—502253.

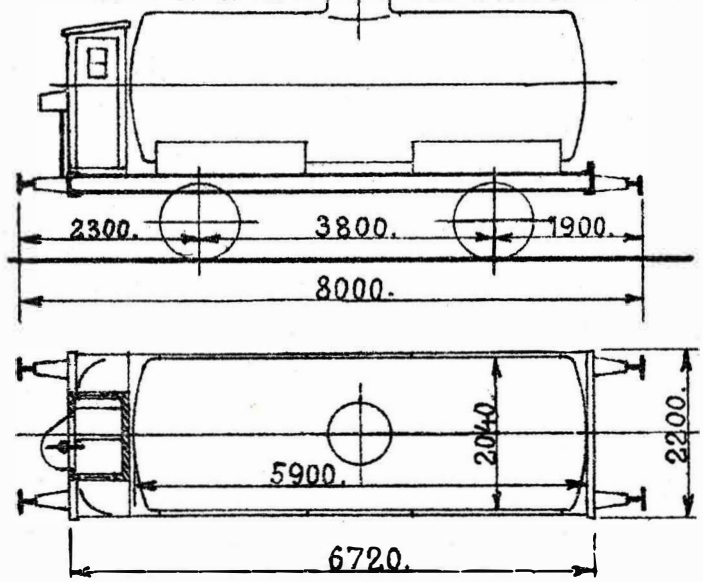

1916. Hannover.
Hjemsted:
502249. „Kjøge".
502250. „Kolding".
502251. „Aarhus Sydhavn".
502252. „Odense".
502253. „Randers".

Ejer: Det Danske Petroleums-Aktieselskab.
I Vognene maa befordres: Benzin, Petroleum, Brændselsolie og Smøreolie.
Vognene er paamalede Ejerens Navn og desuden: „Maa befordre Benzin, Petroleum, Brændselsolie og Smøreolie".

502253. Last 16000 kg.
Øvrige Vogne. „ 14300 „
Rumindhold 18000 l.
Tara ca. 10900 kg.
Skruebremse.

12. Litra ZE. Nr. 502254—502259, 502261—502266.

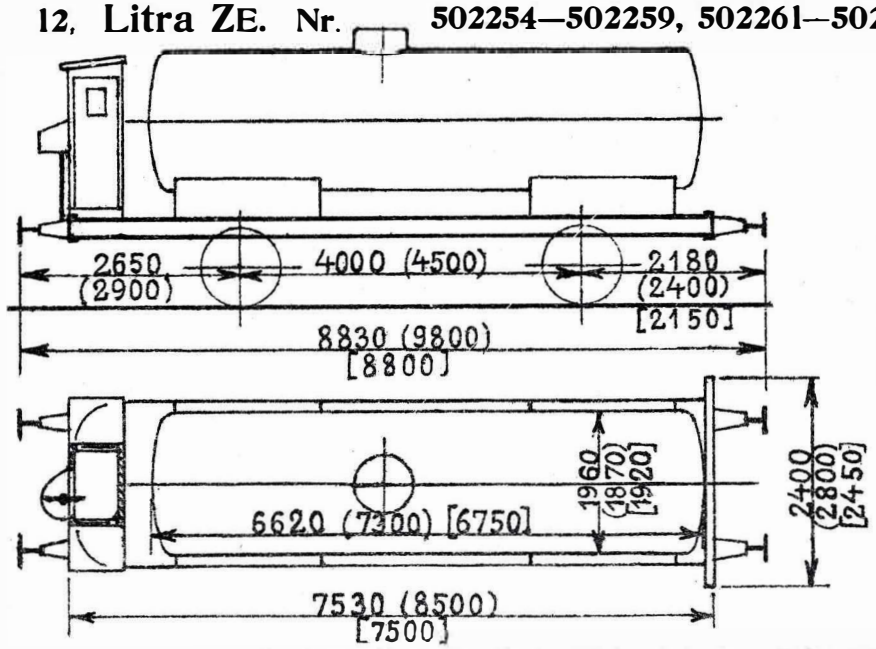

Hjemsted:
502254. „Aarhus Sydhavn"
502255. „ „
502256. „Struer".
502257. „Randers".
502258. „Struer".
502259. „Odense".
502261. „Kolding".
502262. „
502263. „Kjøge".
502264. „Vanløse",
502265. „Kolding".
502266. „

502254—502255, 502264: 1917. Zwickau.
502256—502259, 502262—502263, 502265—502266: 1918. Wismar.
502261: 1917. Düsseldorf.

Maalene i ( ) gælder for Nr. 502256—502259, 502262—502263 og 502265—502266.
Maalene i [ ] gælder for Nr. 502254—502255 og 502264.
Ejer: Det Danske Petroleums-Aktieselskab.
I Vognene maa befordres: Benzin, Petroleum, Brændselsolie og Smøreolie.
Vognene er paamalede Ejerens Navn og desuden: „Maa befordre Benzin, Petroleum, Brændselsolie og Smøreolie".

502257—502258. Last 16000 kg.
Øvrige Vogne. „ 15000 „
502254—502255, 502264: Rumindhold 18000 l.
Øvrige Vogne. „ 18900 „
Tara ca. 12000 kg.
Skruebremse.

3. Litra ZE. Nr. 502260, 502267—502268.

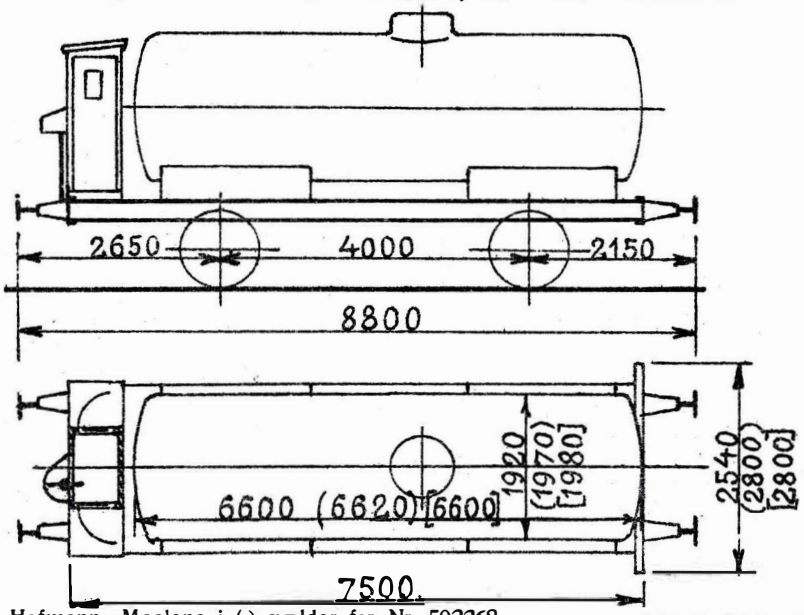

502260. 1918. Linke-Hofmann. Maalene i ( ) gælder for Nr. 502268.
502267. 1916. Bautzen. „ „ [ ] „ „ „ 502260.
502268. 1918. Beuchel.

Hjemsted:
502260. „Randers".
502267. „Vanløse".
502268. „

Ejer: Det Danske Petroleums-Aktieselskab.
I Vognene maa befordres: Benzin, Petroleum, Brændselsolie og Smøreolie.
Vognene er paamalede Ejerens Navn og desuden: „Maa befordre Benzin, Petroleum, Brændselsolie og Smøreolie".

502260. Last 16000 kg.
502267—502268. „ 15000 „
502260. Rumindhold 19000 l.
502267. „ 17700 „
502268. „ 18900 „
Tara ca. 12000 kg.
Skruebremse.

2. Litra ZE. Nr. 502269—502270.

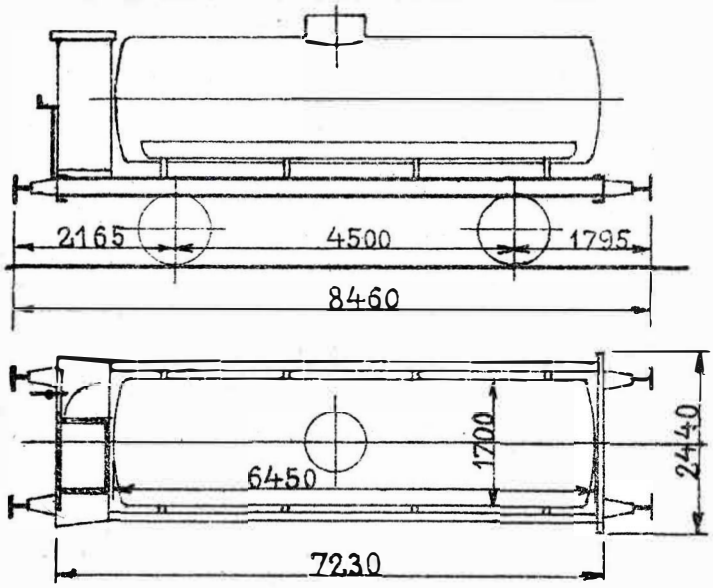

1918. Scandia.

Ejer: Det Danske Petroleums-Aktieselskab.
I Vognene maa befordres: Benzin, Petroleum, Brændselsolie og Smøreolie.
Vognene er paamalede Ejerens Navn og desuden: „Maa befordre Benzin, Petroleum, Brændselsolie og Smøreolie.
Hjemsted: „Kjøge".

Last 11300 kg.
Rumindhold 14200 l.
Tara ca. 8700 kg.
Skruebremse.

12. Litra ZE. Nr. 502401, 502403—502404, 502406—502414.

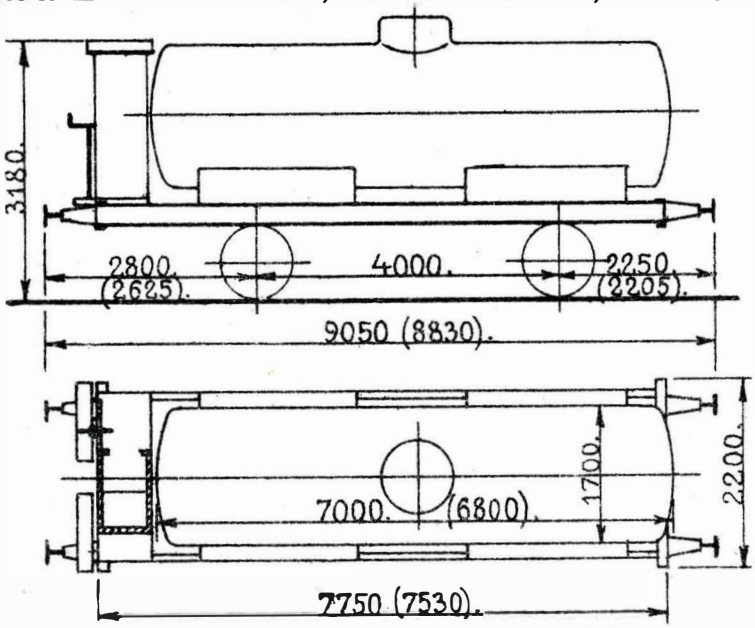

502401—502404 . 1903 . Herbrand.
502406—502408 . 1904 . Zypen.
502409—502414 . 1905 . Herbrand.

Hjemsted:

502401, 502414 . „Hellerup".
502413 . „Odense".
502403, 502404, 502408, 502409 } „Aalborg".
502406 . „Kolding".
502407 . „Kjøbenhavns Frihavn".
502411, 502412 . „Aabenraa".
502410 . „Aarhus Sydhavn".

Maalene i ( ) gælder for 502406—502408.

Ejer: Det Danske Petroleums-Aktieselskab.

I Vognene maa befordres: Petroleum og Benzin.

Vognene er paamalede Ejerens Navn og 502401, 502407, 502414 desuden: „Maa befordre Benzin, Petroleum, Brændselsolie og Smøreolie".

502401—502404 . Last 11400 kg.
502406—502408 . „ 12000 „
502409—502414 . „ 12500 „
502401—502404 . Rumindhold 15460 l.
502405—502408 . „ 15000 „
502409—502414 . „ 15350 „

Tara ca. 9600 kg.

Skruebremse.

2. Litra ZE. Nr. 502416, 502419.

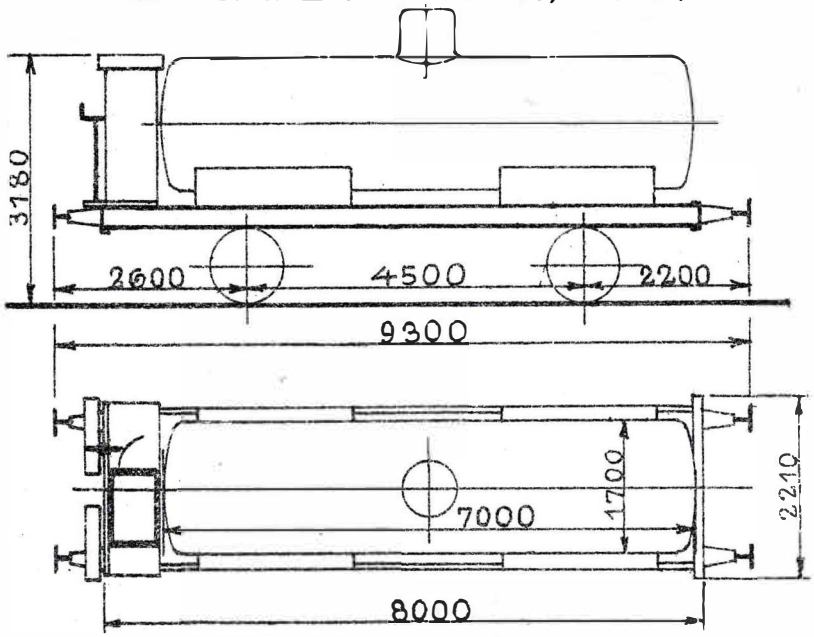

1912. Cassel.

Ejer: Det Danske Petroleums-Aktieselskab.
I Vognene maa befordres: Petroleum og Benzin.
Vognene er paamalede Ejerens Navn og 502419 desuden: „Maa befordre Benzin, Petroleum, Brændselsolie og Smøreolie".
Hjemsted:
502416 „Kolding".
502419 „Hellerup".

Last 15000 kg.
Rumindhold 15200 l.
Tara ca. 10000 kg.
Skruebremse.

Litra ZE. Nr. 502441.

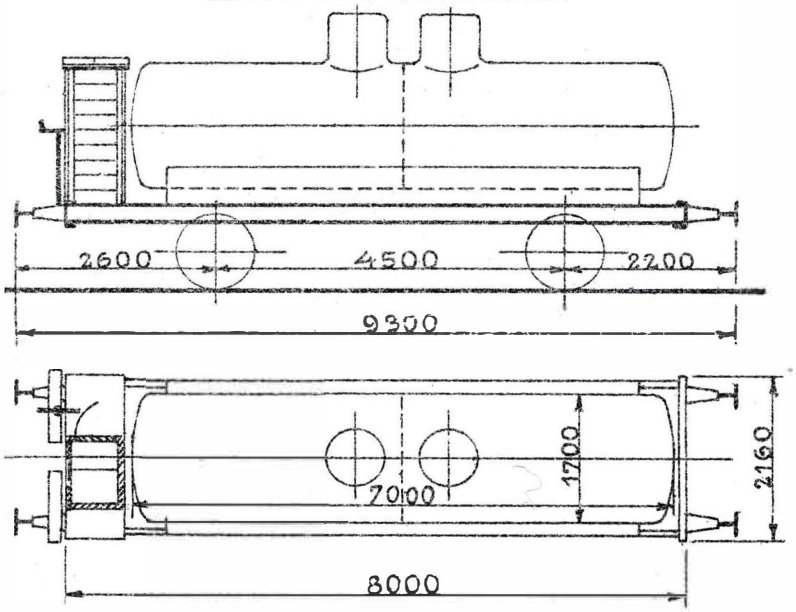

1913. Cassel.

Ejer: Det Danske Petroleums-Aktieselskab.
I Vognen maa befordres: Petroleum og Benzin.
Vognen er paamalet Ejerens Navn.
Hjemsted: „Korsør".

Last 15000 kg.
Samlet Rumindhold 15200 l.
Tara ca. 10200 kg.
Skruebremse.

Litra ZE. Nr. 502653.

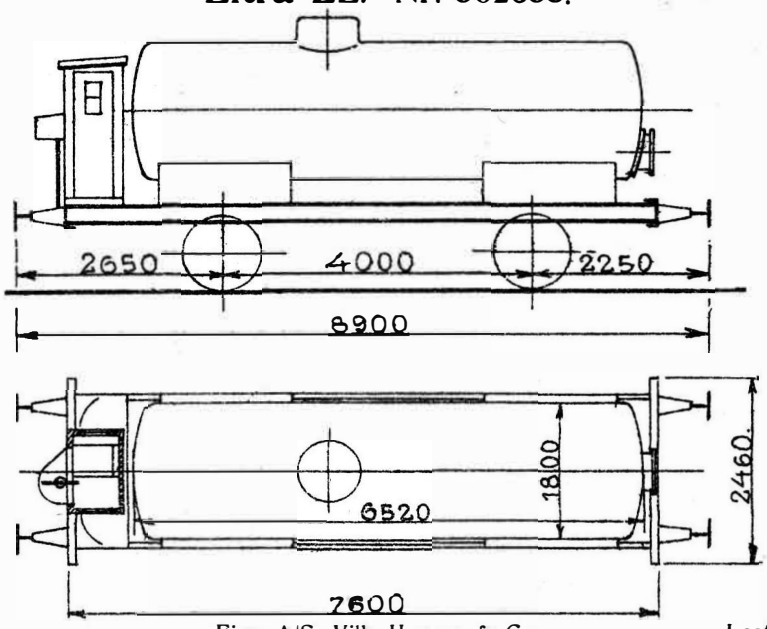

1914. Werdau. Ejer: A/S. Vilh. Hansen & Co. Last 14700 kg.

I Vognen maa befordres: Benzin, Petroleum, Benzol, Zylol, Tjære, Tjæreolie, Gasvand, Mineralolie (Smøreolie, Solarolie o. l.), Vandglas, Chlormagnesiumlud og Salmiakspiritus i Vognladninger. Rumindhold 16000 l. Tara ca. 10500 kg. Skruebremse.

Vognen er paamalet: „Vilh. Hansen & Co. A/S" og desuden: „Maa befordre Petroleum, Mineralolie, Smøreolie, Solarolie, Tjære og Tjæreolie.

Hjemsted: „Nørrebro".

Litra ZE. Nr. 502654.

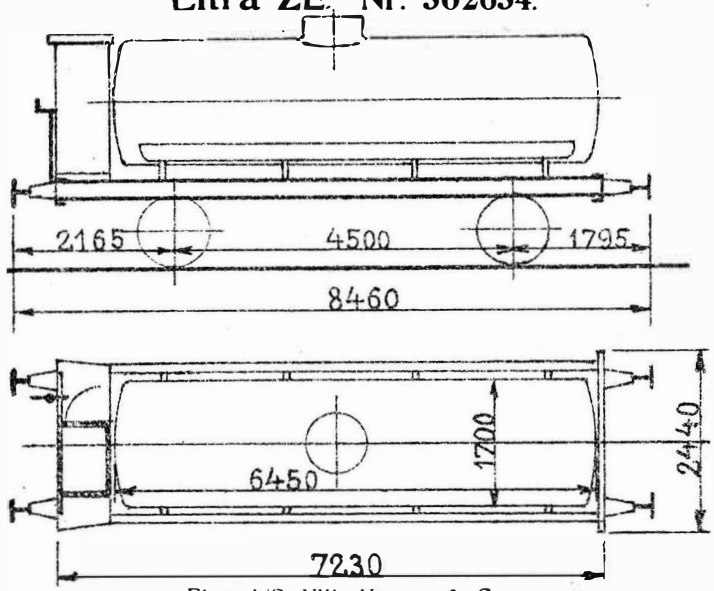

1918. Scandia. Ejer: A/S. Vilh. Hansen & Co. Last 11300 kg.

I Vognen maa befordres: Benzin, Petroleum, Benzol, Zylol, Tjære, Tjæreolie, Gasvand, Mineralolie (Smøreolie, Solarolie o. l.), Vandglas, Chlormagesiumlud og Salmiakspiritus i Vognladninger. Rumindhold 14200 l. Tara ca. 8700 kg. Skruebremse.

Hjemsted: „Nørrebro".

Vognen er paamalet: „Vilh. Hansen & Co. A/S" og desuden: „Maa befordre Petroleum, Mineralolie, Smøreolie, Solarolie, Tjære og Tjæreolie.

Litra ZE. Nr. 502671.

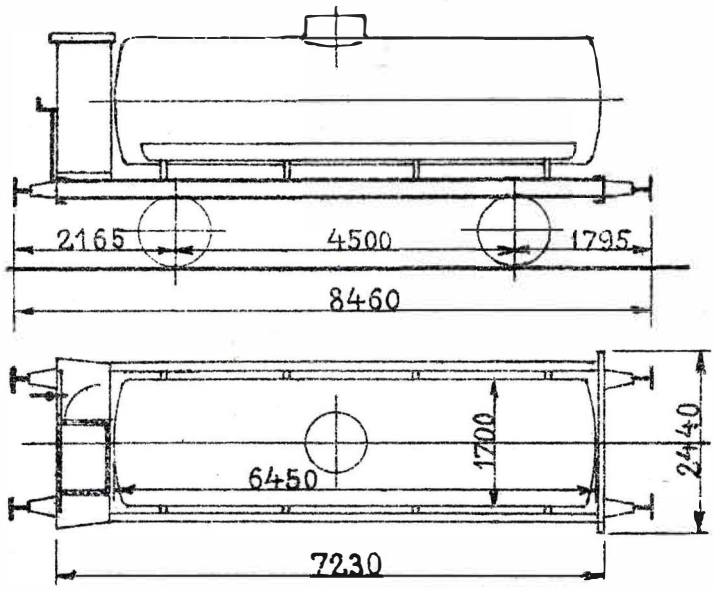

1918. Scandia.

Ejer: Holbæk Tagpap og Cementfabrik A/S.
I Vognen maa befordres: Petroleum, Mineralolie, Smøreolie, Solarolie, Tjæreolie og Tjære.
Vognen er paamalet Ejerens Navn.
Hjemsted: „Holbæk".

Last 11300 kg.
Rumindhold 14200 l.
Tara ca. 8700 kg.
Skruebremse.

Litra ZE. Nr. 502701.

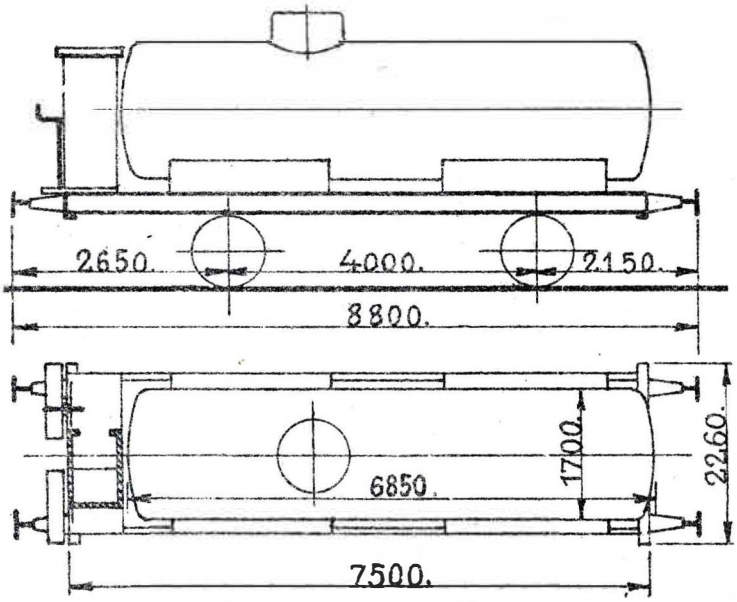

1909. Hannover. Ejer: A/S. R. Collstrup, Juls. Rütgersk Imprægneringsanstalt. Last 14280 kg.
I Vognen maa befordres: Tjæreolie (Kreosotolie) Rumindhold 15000 l.
i Vognladninger. Tara ca. 11000 kg.
Vognen er paamalet: „R. Collstrup, A/S., Horsens / Kjøge" Skruebremse.
og desuden: „Maa befordre Tjæreolie".
Hjemsted: „Horsens".

Litra ZE. Nr. 502702.

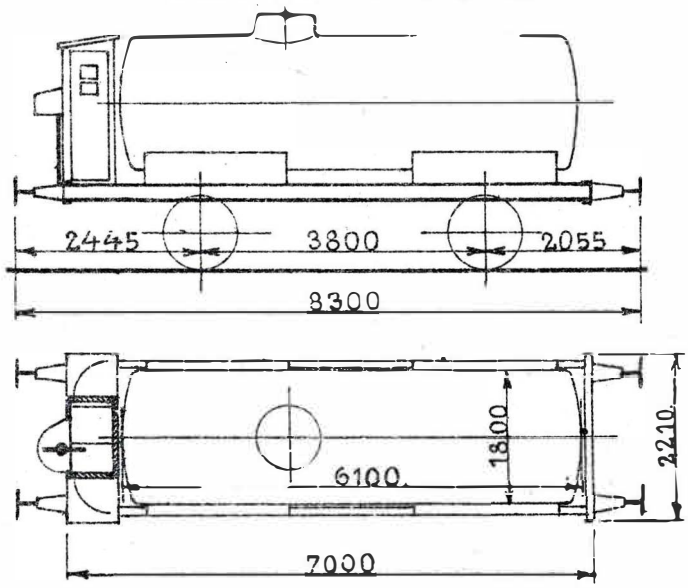

1912. Zypen. Ejer: A/S. R. Collstrup, Juls. Rütgersk Imprægneringsanstalt. Last 14700 kg.
I Vognen maa befordres: Tjæreolie (Kreosotolie) Rumindhold 15000 l.
i Vognladninger. Tara ca. 10500 kg.
Vognen er paamalet: „R. Collstrup, A/S., Horsens / Kjøge" Skruebremse.
og desuden: „Maa befordre Tjæreolie".
Hjemsted: „Horsens".

Litra ZE. Nr. 502751.

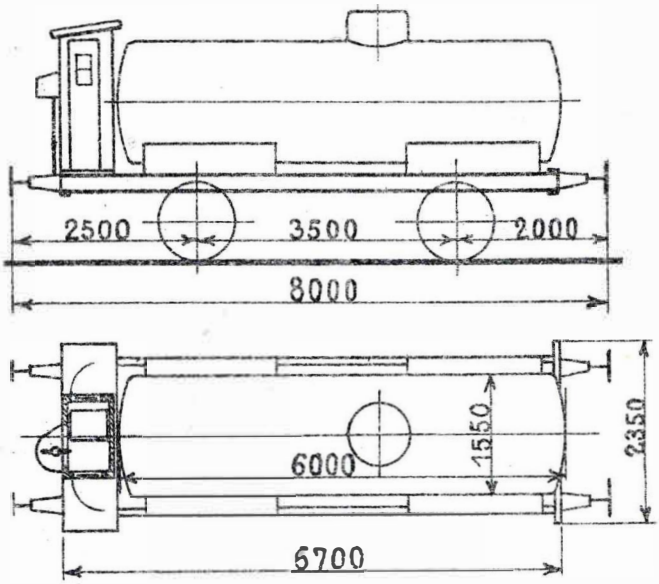

1911. Zwickau.

Ejer: Vesterbros Stentagpapfabrik, Kjøbenhavn V.
I Vognen maa befordres: Kultjære i Vognladninger.
Vognen er paamalet Ejerens Navn og desuden:
„Maa befordre Kultjære og Olier".
Hjemsted: „Kjøbenhavns Godsbanegaard".

Last 15000 kg.
Rumindhold 11000 l.
Tara ca. 9900 kg.
Skruebremse.

Litra ZE. Nr. 502771.

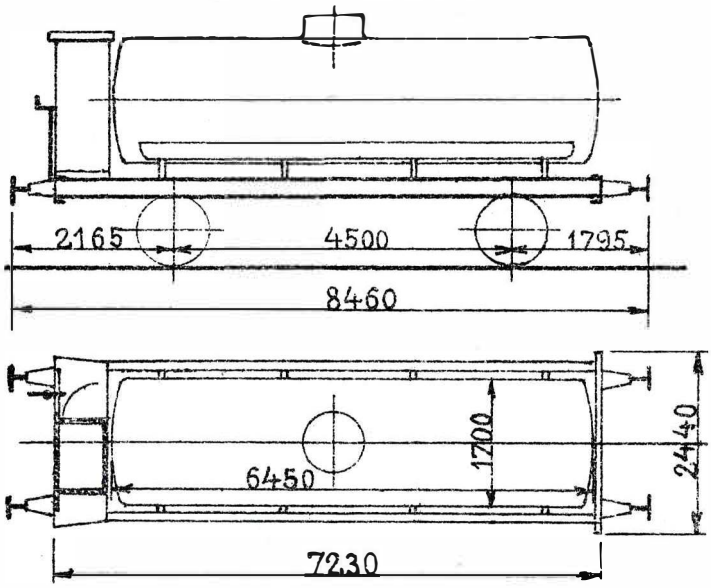

1918. Scandia.

Ejer: A. Rindom.
I Vognen maa befordres: Tjære, Tjæreolier og Asfalt.
Vognen er paamalet Ejerens Navn og desuden: „Maa befordre Tjære, Tjæreolier og Asfalt."
Hjemsted: „Kjøbenhavns Godsbanegaard".

Last 12500 kg.
Rumindhold 14200 l.
Tara ca. 8700 kg.
Skruebremse.

3. Litra ZE. Nr. 502772—502774.

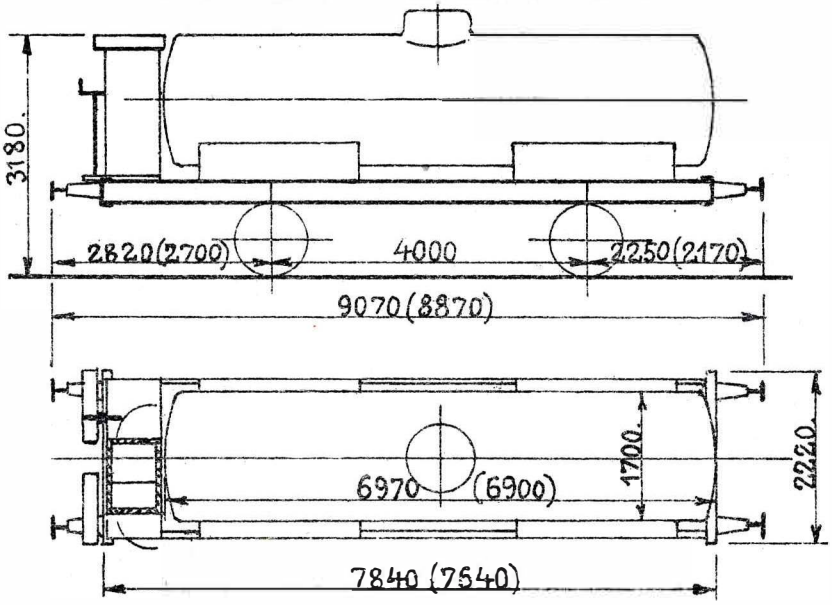

E. V. A.

Maalene i ( ) gælder for 502773—502774.
Ejer: A. Rindom.
I Vognene maa befordres: Tjære, Tjæreolier og Asfalt.
Vognene er paamalede Ejerens Navn og desuden: „Maa befordre Tjære, Tjæreolier og Asfalt".
Hjemsted: „Kjøbenhavns Godsbanegaard".

Last 15000 kg.
Rumindhold 15000 l.
Tara ca. 10000 kg.

Litra ZE. Nr. 502804.

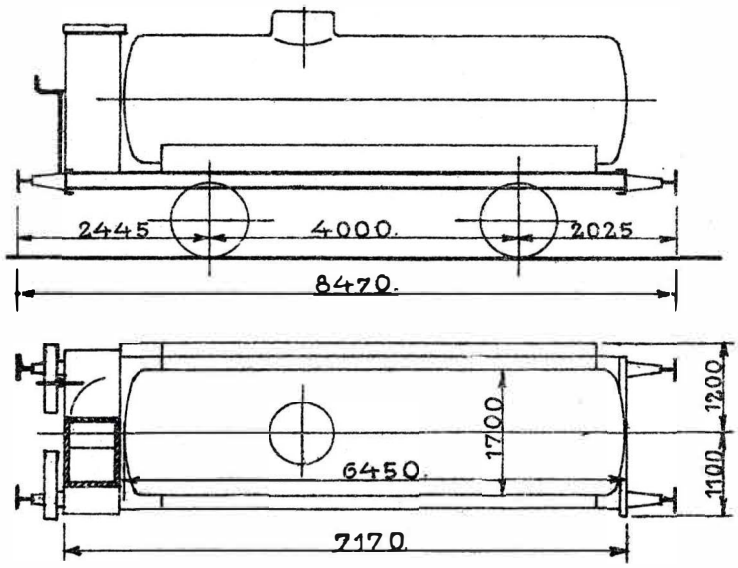

1900. Zypen.

Ejer: A/S Dansk Svovlsyre- & Superphosphatfabrik, Kjøbenhavn.
I Vognen maa befordres: Svovl-, Salt- og Salpetersyre, Mineralolie, Benzin, Gasvand, Ammoniakvand, Tjære og Salpetervand i Vognladninger.
Vognen er paamalet Ejerens Navn.
Hjemsted: „Frederiksberg".

Last 15000 kg.
Rumindhold 14200 l.
Tara ca. 9300 kg.
Skruebremse.

Litra ZE. Nr. 502806.

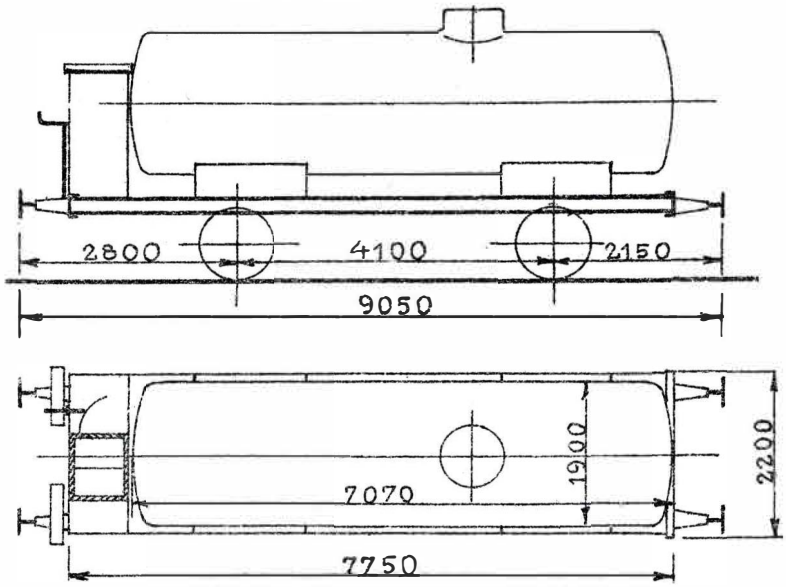

1907. Herbrand.

Ejer: A/S Dansk Svovlsyre- & Superphosphatfabrik, Kjøbenhavn.
I Vognen maa befordres: Svovl-, Salt- og Salpetersyre, Mineralolie, Benzin, Gasvand, Ammoniakvand, Tjære og Salpetervand i Vognladninger.
Vognen er paamalet Ejerens Navn.
Hjemsted: „Aalborg".

Last 13900 kg.
Rumindhold 19200 l.
Tara ca. 11350 kg.
Skruebremse.

Litra ZE. Nr. 502901.

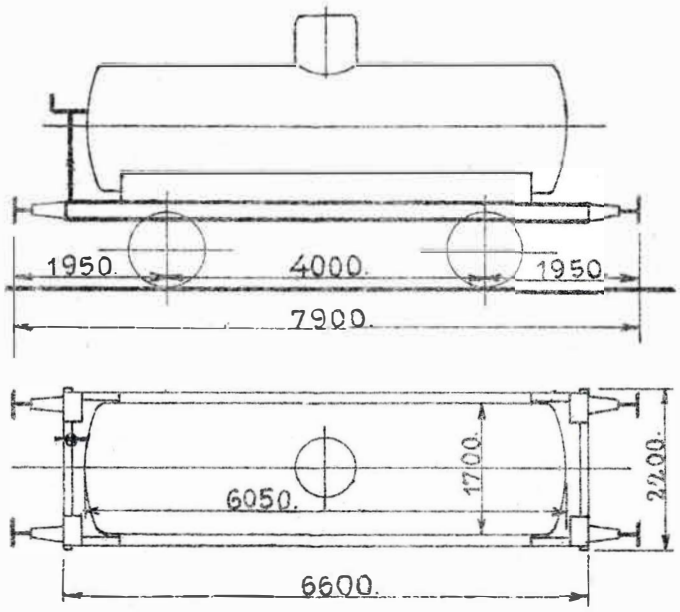

1898. Cassel.

Ejer: A/S Nordisk Benzin-Compagni.
I Vognen maa befordres: Benzin og Terpentinolie i Vognladninger.
Vognen er paamalet Ejerens Navn.
Hjemsted: „Vanløse".

Last 11000 kg.
Rumindhold 13700 l.
Tara ca. 7900 kg.
Rangerskruebremse.

Litra ZE. Nr. 502902.

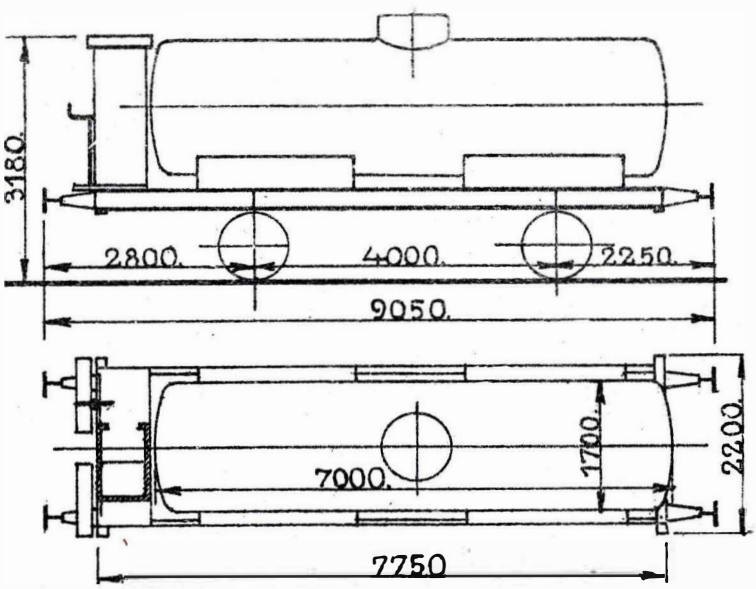

1903. Herbrand.

Ejer: A/S Nordisk Benzin-Compagni.
I Vognen maa befordres: Benzin og Terpentinolie i Vognladninger.
Vognen er paamalet Ejerens Navn.
Hjemsted: „Vanløse".

Last 15000 kg.
Rumindhold 15750 l.
Tara ca. 9700 kg.
Skruebremse.

Litra ZE. Nr. 502921.

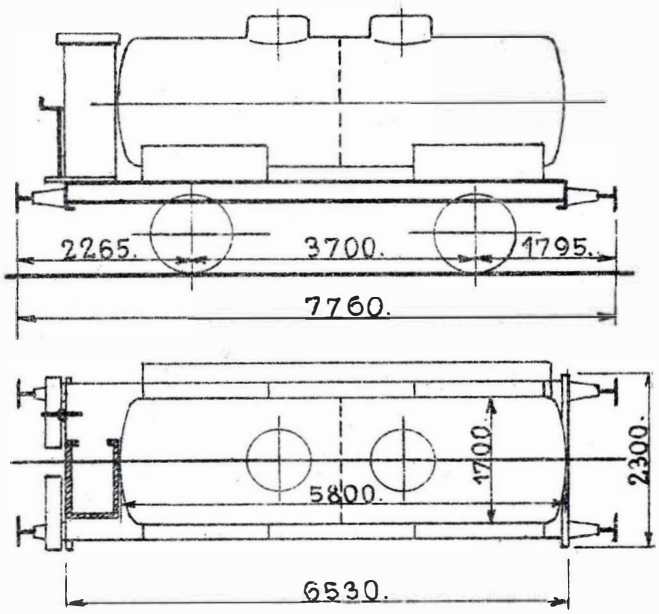

1909. Zypen.

Ejer: A/S Nordisk Benzin-Compagni.
I Vognen maa befordres: Benzin og Terpentinolie i Vognladninger.
Vognen er paamalet Ejerens Navn.
Hjemsted: „Vanløse".

Last 11000 kg.
Samlet Rumindhold 13000 l.
Tara ca. 8900 kg.
Skruebremse.

Litra ZE. Nr. 502930.

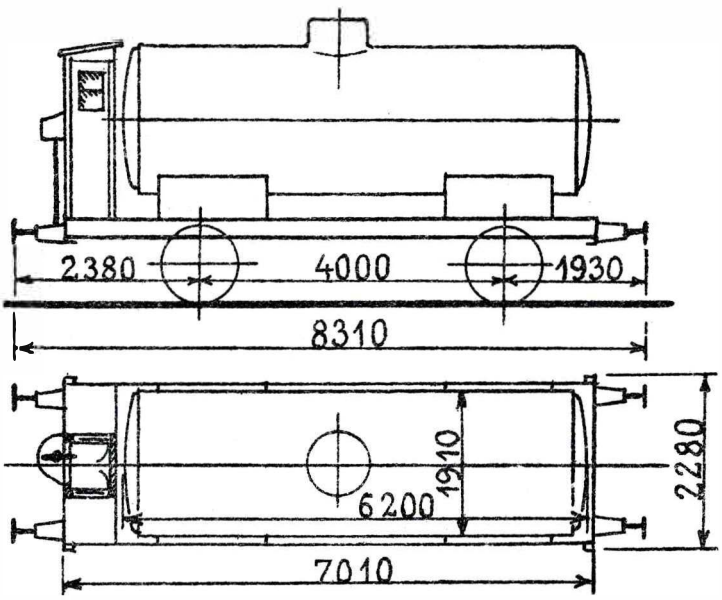

1915 . Zypen.

Ejer: A/S. Dansk-Engelsk Benzin- & Petroleums Co.
I Vognen maa befordres: Benzin, Petroleum og Solarolie i Vognladninger.
Vognen er paamalet Ejerens Navn.
Hjemsted: „Østerbro".

Last 16000 kg.
Rumindhold 18000 l.
Tara ca. 10600 kg.
Skruebremse.

Litra ZE. Nr. 502931.

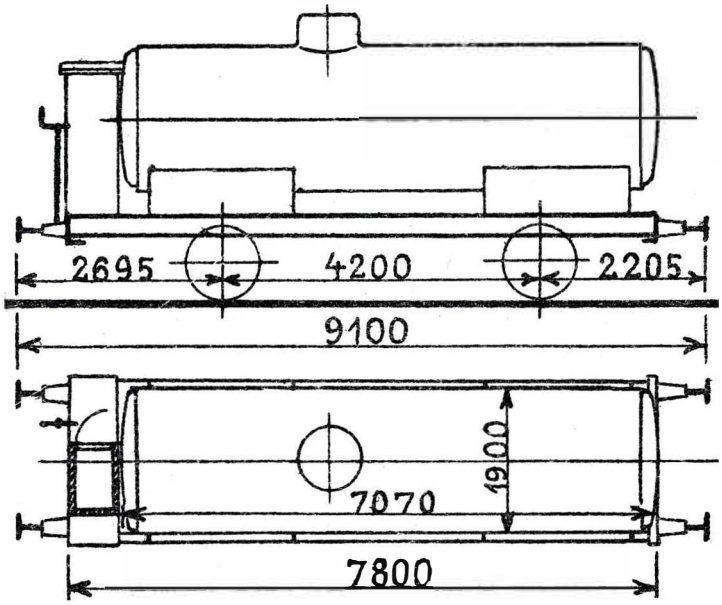

Zypen.

Ejer: A/S Dansk-Engelsk Benzin- & Petroleums Co.
I Vognen maa befordres: Benzin, Petroleum og Solarolie i Vognladninger.
Vognen er paamalet Ejerens Navn.
Hjemsted: „Østerbro".

Last 16000 kg.
Rumindhold 19200 l.
Tara ca. 10500 kg.
Skruebremse.

2. Litra ZE. Nr. 502932–502933.

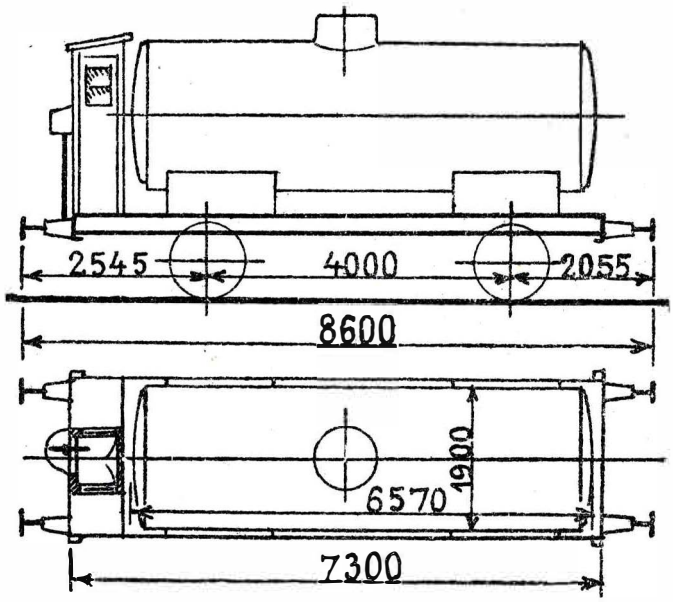

1914. Zypen.

Ejer: A/S. Dansk-Engelsk Benzin- & Petroleums Co.
I Vognene maa befordres Benzin, Petroleum og Solarolie i Vognladninger.
Vognene er paamalede Ejerens Navn.
Hjemsted: „Østerbro".

Last 16000 kg.
Rumindhold 18000 l.
Tara ca. 11000 kg.
Skruebremse.

5. Litra ZE. Nr. 502934–502938.

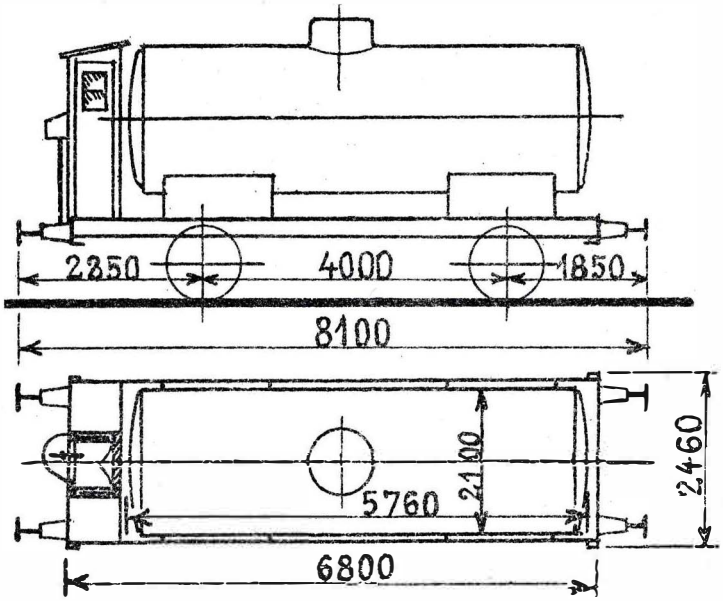

1921. Krupp.

Ejer: A/S Dansk-Engelsk Benzin- & Petroleums Co.
I Vognene maa befordres: Benzin, Petroleum og Solarolie i Vognladninger.
Vognene er paamalede Ejerens Navn.
Hjemsted: „Østerbro".

Last 17000 kg.
Rumindhold 19000 l.
Tara ca. 11400 kg.
Skruebremse.

5. Litra ZE. Nr. 502939—502943.

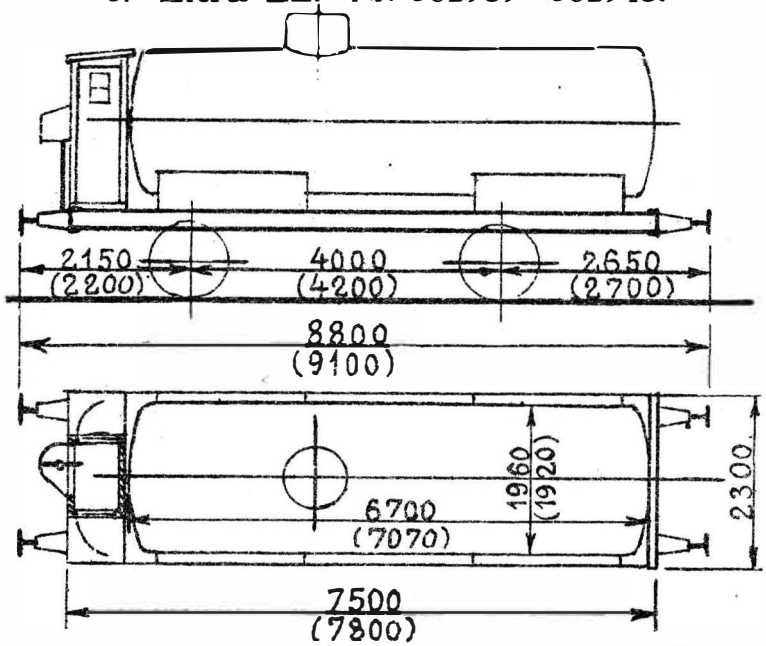

502939. 1919. Zypen. Maalene i ( ) gælder for 502939. 502939. Last 14000 kg.
502940—502943. 1920. „ Ejer: A/S Dansk-Engelsk Benzin & „ . Rumindhold 19200 l.
Petroleums Co. 502940—502943. Last 14000 kg.
I Vognene maa befordres: Benzin, Brændselsolie og Petroleum „ . Rumindhold 19000 l.
i Vognladninger. . Tara ca. 11300 kg.
Vognene er paamalede Ejerens Navn og desuden: „Maa befordre Skruebremse.
Benzin, Brændselsolie og Petroleum".
502939—502940. Hjemsted: „Fredericia".
502941—502943. „ „Østerbro".

12. Litra ZE. Nr. 502944—502950 og 502976—502980.

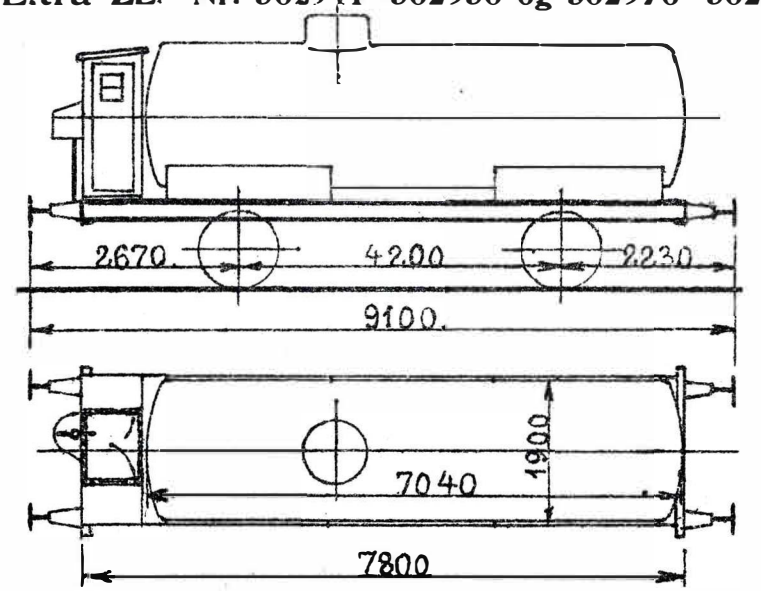

1919. Zypen. Ejer: A/S Dansk-Engelsk Benzin- og Petroleums Co. Last 13900 kg.
I Vognene maa befordres: Benzin, Brændselsolie og Petroleum i Vognladninger. Rumindhold 19200 l.
Vognene er paamalede Ejerens Navn og desuden: „Maa befordre Benzin, Tara ca. 11400 kg.
Brændselsolie og Petroleum". Skruebremse.
502944—502946, 502948—502949, 502977, 502979. Hjemsted: „Fredericia".
502947, 502950, 502976, 502978, 502980. „ „Østerbro".

3. Litra ZE. Nr. 502951—502953.

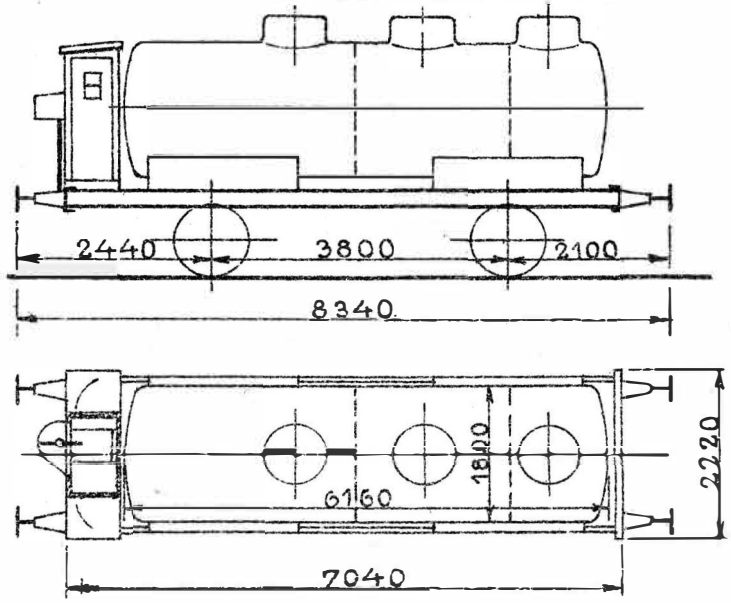

502951. 1913. Zypen.
502952—502953. 1911. „

Ejer: A/S. Dansk-Engelsk Benzin- & Petroleums Co.

Last 10500 kg.
Rumindhold 15000 l.
Tara ca. 10400 kg.
Skruebremse.

I Vognene maa befordres: Benzin, Brændselsolie og Petroleum i Vognladninger.
Vognene er paamalede Ejerens Navn og desuden:
„Maa befordre Benzin, Brændselsolie og Petroleum".
502951—502952. Hjemsted: „Østerbro".
502953. „ „Aalborg".

8. Litra ZE. Nr. 502954—502961.

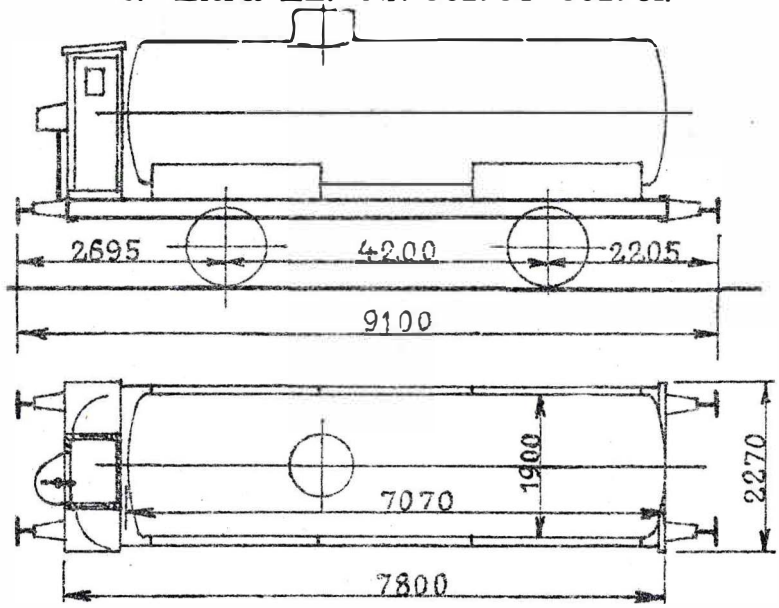

1916. Zypen.

Ejer: A/S Dansk-Engelsk Benzin- & Petroleums Co.
I Vognene maa befordres: Benzin, Brændselsolie og Petroleum i Vognladninger.
Vognene er paamalede Ejerens Navn og desuden:
„Maa befordre Benzin, Brændselsolie og Petroleum".

Last 14000 kg.
Rumindhold 19200 l.
Tara ca. 11300 kg.
Skruebremse.

502954—502955, 502958, 502960 } Hjemsted: „Østerbro".

502956—502957. Hjemsted: „Fredericia".
502959. „ „Kjøbenhavns Frihavn".
502961. „ „Aalborg".

Litra ZE. Nr. 502962.

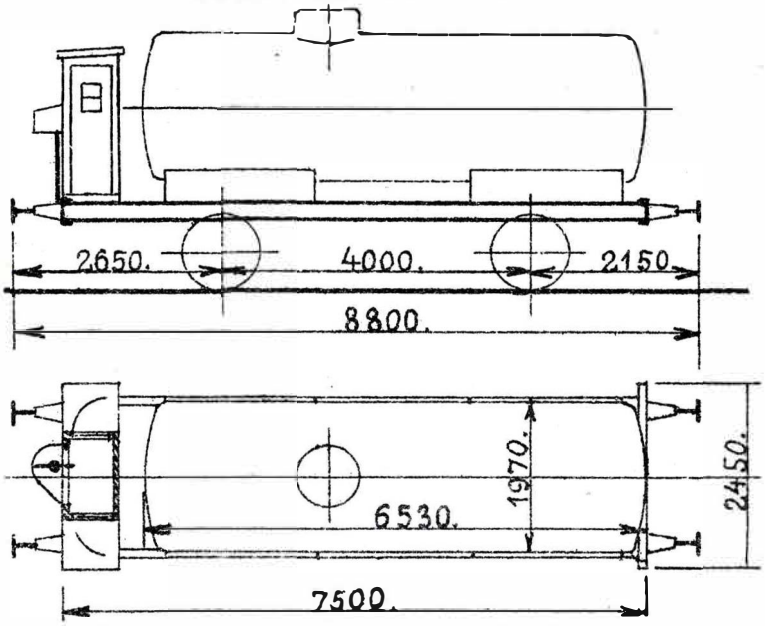

1916. Bremen.

Ejer: A/S Dansk-Engelsk Benzin- & Petroleums Co.
I Vognen maa befordres: Benzin, Brændselsolie og Petroleum i Vognladninger.
Vognen er paamalet Ejerens Navn og desuden: „Maa befordre Benzin, Brændselsolie og Petroleum."
Hjemsted: „Østerbro".

Last 13800 kg.
Rumindhold 19200 l.
Tara ca. 11500 kg.
Skruebremse.

5. Litra ZE. Nr. 502963—520967.

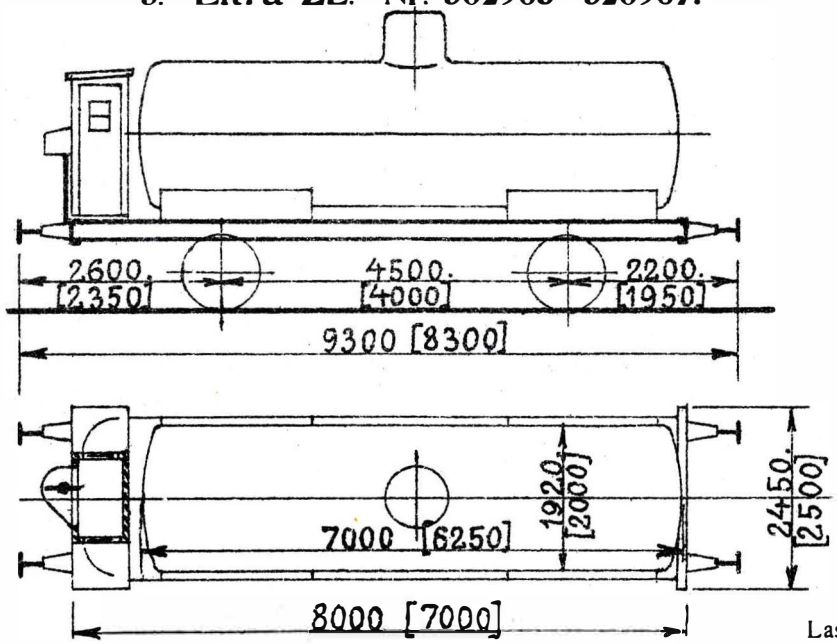

502963. 1916. Cassel.
502964—502967. „ M. A. N.

Maalene i [ ] gælder for 502964—502967.
Ejer: A/S Dansk-Engelsk Benzin- & Petroleums Co.
I Vognene maa befordres: Benzin, Brændselsolie og Petroleum i Vognladninger.
Vognene er paamalede Ejerens Navn og desuden: „Maa befordre Benzin, Brændselsolie og Petroleum".
502964. Hjemsted: „Østerbro". 502963, 502965. Hjemsted: „Kjøbenhavns Frihavn".
502967. „ „Fredericia". 502966. „ „Aalborg".

Last 13800 kg.
502963. Rumindhold 19500 l.
502964—502967. „ 19200 „
Tara ca. 11500 kg.
Skruebremse.

3. Litra ZE. Nr. 502968—502970.

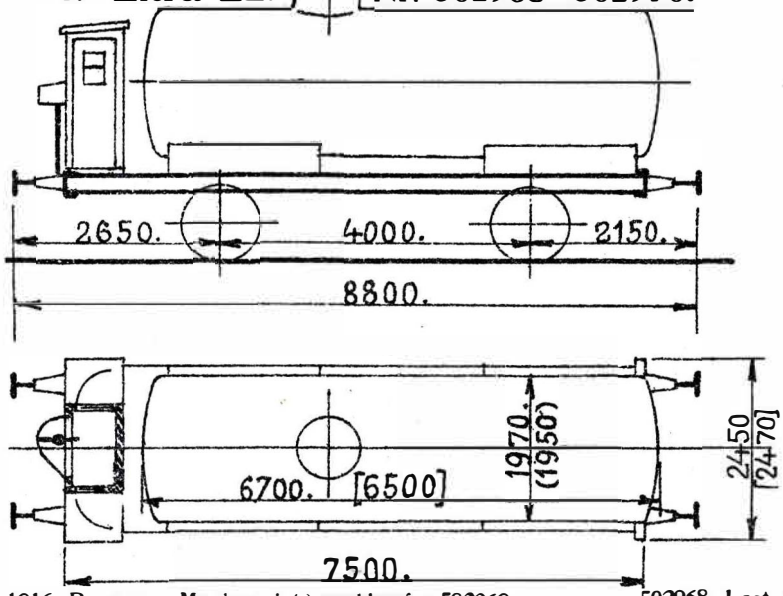

502968—502969. 1916. Bremen. Maalene i ( ) gælder for 592969.
502970. „ . Cassel. „ - [ ] „ „ 502970.

Ejer: A/S Dansk-Engelsk Benzin- og Petroleums Co.
I Vognene maa befordres: Benzin, Brændselsolie og Petroleum i Vognladninger.
Vognene er paamalede Ejerens Navn og desuden: „Maa befordre Benzin, Brændselsolie og Petroleum".
502968, 502970. Hjemsted: „Østerbro"
502969. „ „Fredericia".

502968. Last 13800 kg.
502969—502970. „ 13600 „
502968 Rumindhold 19200 l.
502969. „ 19500 „
502970. „ 17600 „
Tara ca. 11600 kg.
Skruebremse.

5. Litra ZE. Nr. 502971—502975.

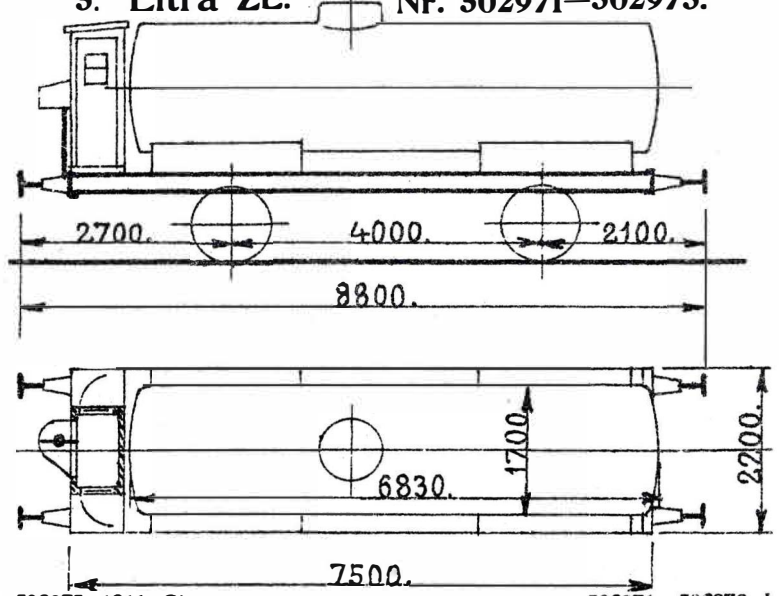

502971—502973, 502975. 1911. Siegen.
502974. 1908.

Ejer: A/S. Dansk-Engelsk Benzin- & Petroleums Co.
I Vognene maa befordres: Benzin, Brændselsolie og Petroleum i Vognladninger.
Vognene er paamalede Ejerens Navn og desuden: „Maa befordre Benzin, Brændselsolie og Petroleum".
502971, 502974. Hjemsted: „Østerbro".
502973, 502975. „ „Fredericia".
502972. „ „Kjøbenhavns Frihavn".

502971—502973. Last 14600 kg.
502974. „ 15300 „
502975. „ 14400 „
Rumindhold 15000 l.
Tara ca. 10400 kg.
Skruebremse.

10. Litra ZE. Nr. 503301—503010.

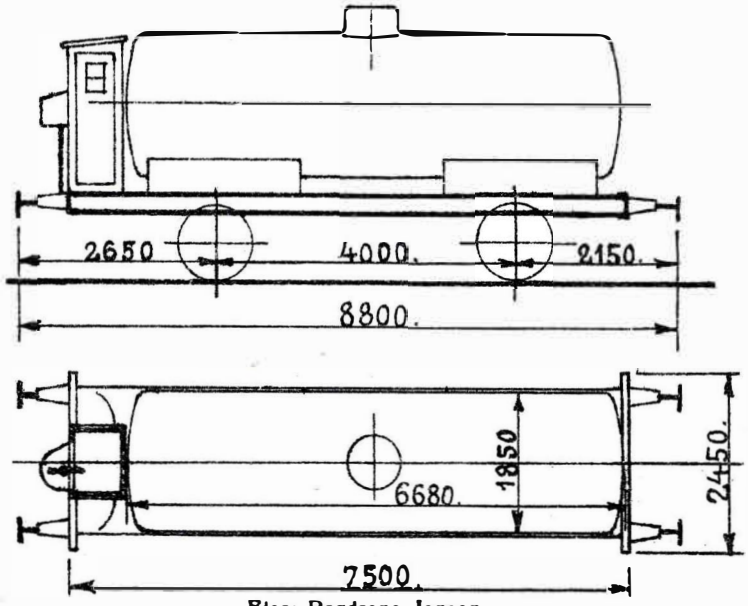

503001—503003 } 1920. Wismar.
503008—503010 }
503004—503007 . 1921 .

Ejer: Brødrene Jansen.
Kjøbenhavn.

I Vognene maa befordres: Benzol, Benzin, Petroleum og Gasolie i Vognladninger.

Vognene er paamalede Ejerens Navn og desuden: „Maa befordre Benzol, Benzin, Petroleum og Gasolie".
Hjemsted: „Kjøbenhavns Godsbanegaard".

Last 15000 kg.
Rumindhold 17000 l.
Tara ca. 12300 kg.
Skruebremse.

Litra ZE. Nr. 503031.

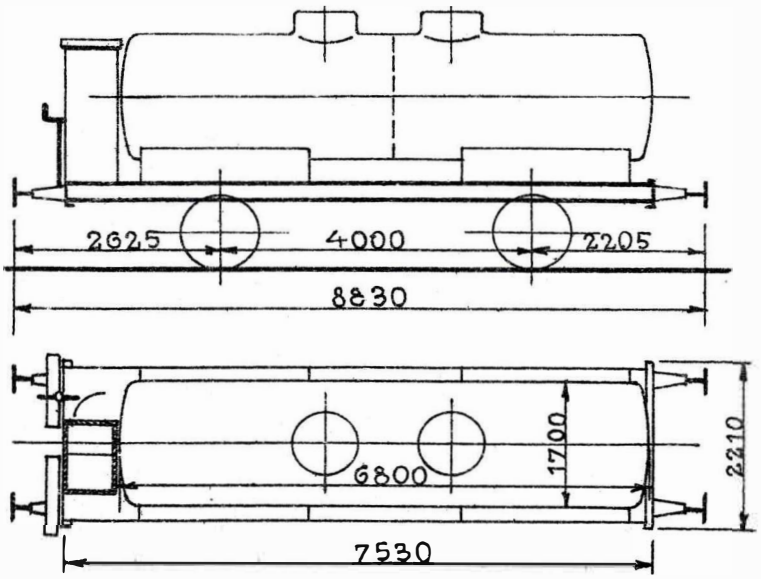

1909. Zypen.

Ejer: Brødrene Jansen, Kjøbenhavn.

I Vognen maa befordres: Benzol, Benzin, Petroleum og Gasolie i Vognladninger.

Vognen er paamalet Ejerens Navn og desuden: „Maa befordre Benzol, Benzin og Gasolie".
Hjemsted: „Kjøbenhavns Godsbanegaard".

Last 15000 kg.
Samlet Rumindhold 15000 l.
Tara ca. 10600 kg.
Skruebremse.

Litra ZE. Nr. 503032.

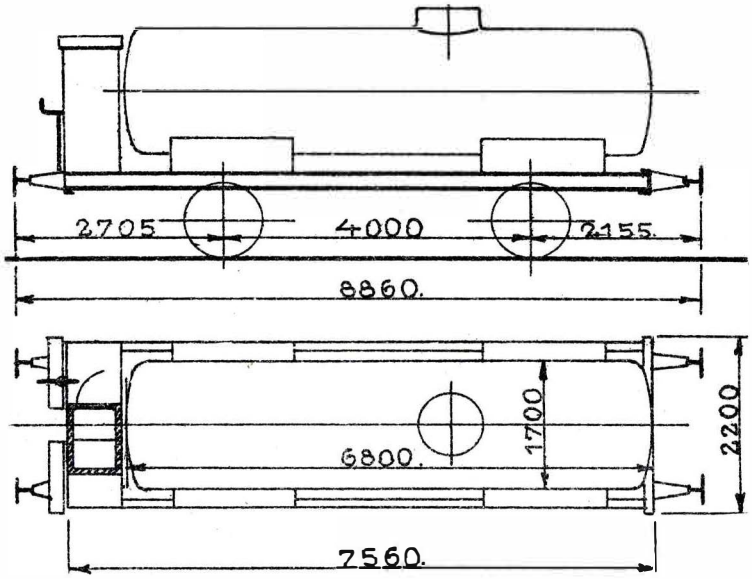

1906. Zypen.

Ejer: Brødrene Jansen, Kjøbenhavn.
I Vognen maa befordres: Benzol, Benzin, Petroleum og Gasolie.
Vognen er paamalet Ejerens Navn og desuden:
„Maa befordre Benzol, Benzin, Petroleum og Gasolie."
Hjemsted: „Kjøbenhavns Godsbanegaard".

Last 15000 kg.
Rumindhold 15000 l.
Tara ca. 10400 kg.
Skruebremse.

Litra ZE. Nr. 503033.

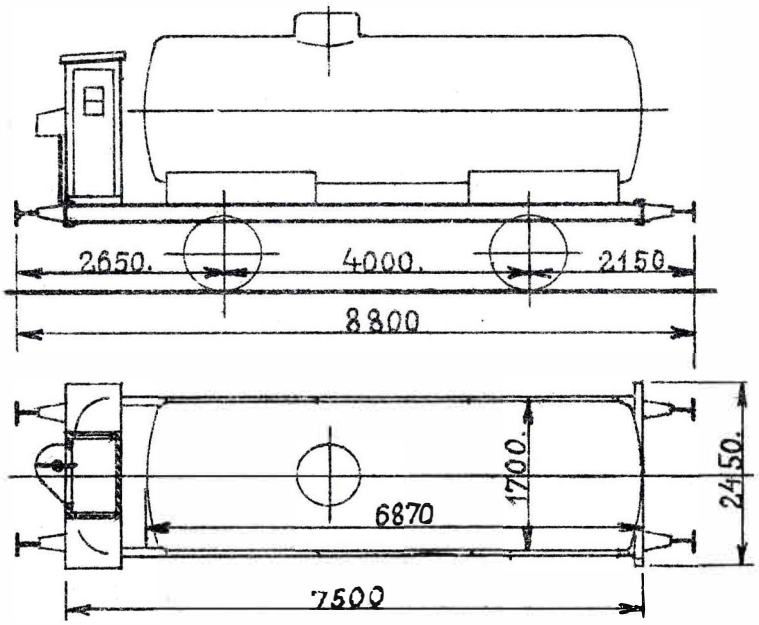

Ejer: Brødrene Jansen, Kjøbenhavn.
I Vognen maa befordres: Benzol, Benzin, Petroleum og Gasolie i Vognladninger.
Vognen er paamalet Ejerens Navn og desuden:
„Maa befordre Benzol, Benzin, Petroleum og Gasolie".
Hjemsted: „Aarhus H."

Last 15000 kg.
Rumindhold 15000 l.
Tara ca. 11000 kg.
Skruebremse.

10. Litra ZE. Nr. 503101—503110.

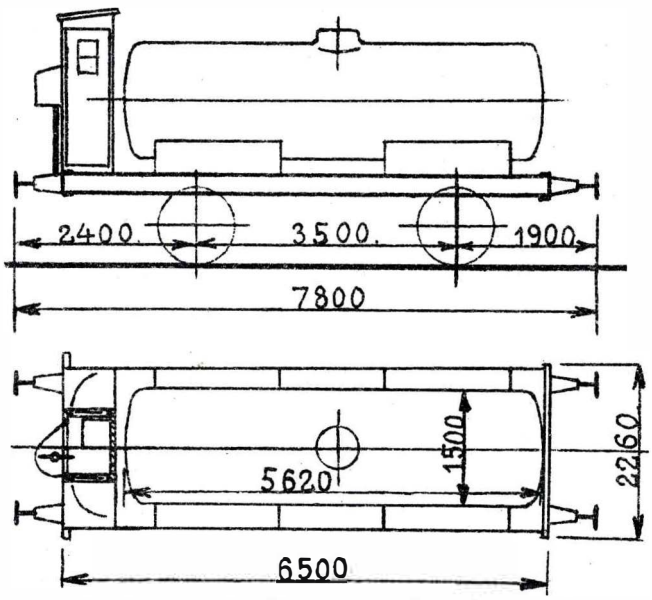

1916. Gotha.

Ejer: A/S Danske Gasværkers Tjære-Kompagni.
I Vognene maa befordres: Tjære i Vognladninger.
Vognene er paamalede Ejerens Navn.
Hjemsted: „Nyborg".

Last 13100 kg.
Rumindhold 8900 l.
Tara ca. 12200 kg.
Skruebremse.

Litra ZE. Nr. 503121.

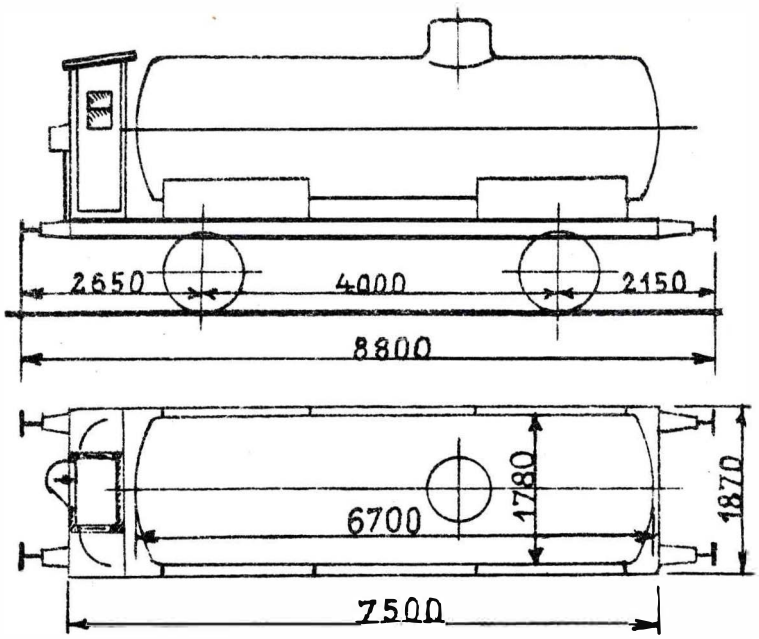

Ejer: Horsens Gasværk.
I Vognen maa befordres: Tjære, Solarolie og Ammoniakvand.
Vognen er paamalet Ejerens Navn og desuden: „Maa befordre Tjære, Solarolie og Ammoniakvand".
Hjemsted: „Horsens".

Last 17000 kg.
Rumindhold 16000 l.
Tara ca. 10800 kg.
Skruebremse.

6. Litra ZE. Nr. 503151—503156.

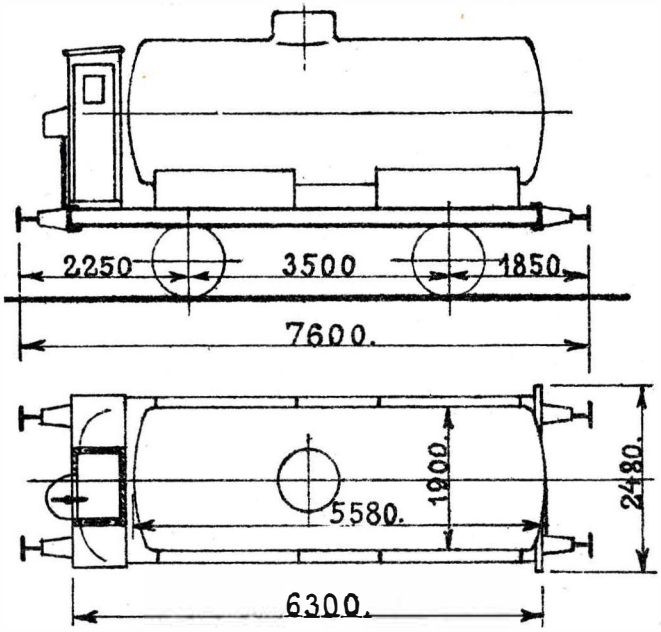

503151—503155. 1921. Hannover.
503156. 1922. „

Ejer: Alfred Olsen & Co., Kjøbenhavn.
I Vognene maa befordres Brændselsolie.
Vognene er paamalede Ejerens Navn og desuden: „Maa befordre Solarolie".
Hjemsted: „Kjøbenhavns Frihavn".

Last 14400 kg.
Rumindhold 15200 l.
Tara ca. 10800 kg.
Skruebremse.

Litra ZE. Nr. 503157.

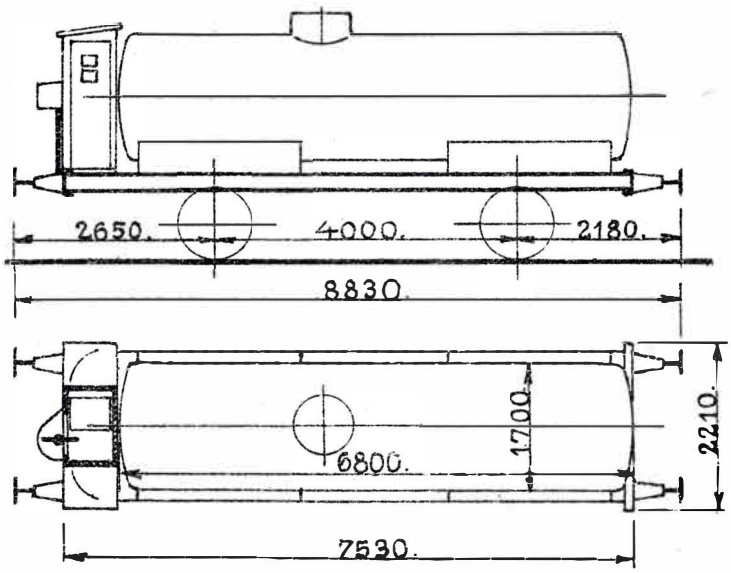

Zypen.

Ejer: Alfred Olsen & Co., Kjøbenhavn.
I Vognen maa befordres Solarolie.
Vognen er paamalet Ejerens Navn.
Hjemsted: „Aarhus H".

Last 15000 kg.
Rumindhold 15000 l
Tara ca. 11000 kg.
Trykluftbremse.
Skruebremse.

2. Litra ZE. Nr. 503158–503159.

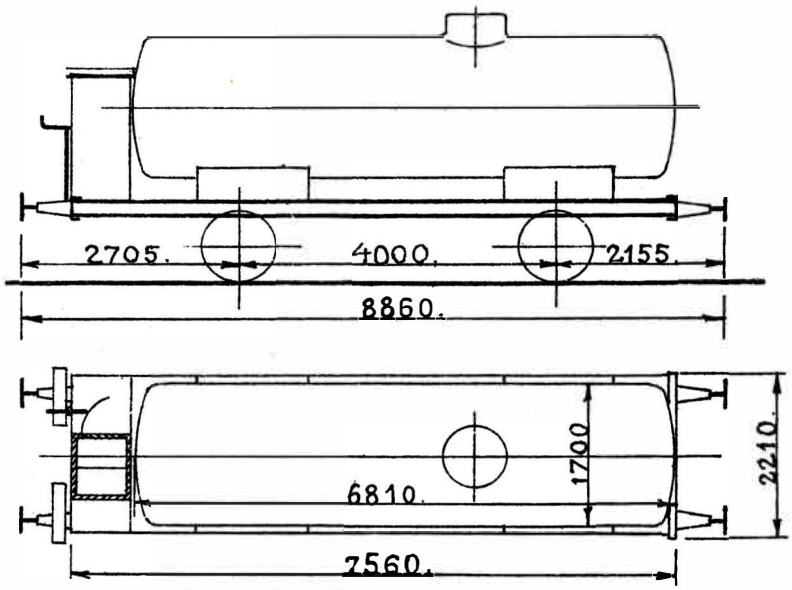

Zypen.

Ejer: Alfred Olsen & Co.. Kjøbenhavn.
I Vognene maa befordres Solarolie.
Vognene er paamalede Ejerens Navn.
Hjemsted: „Aarhus H".

Last 15000 kg.
Rumindhold 15000 l.
Tara ca. 10200 kg.
503159. Trykluftledning.
Skruebremse.

Litra ZE. Nr. 503160.

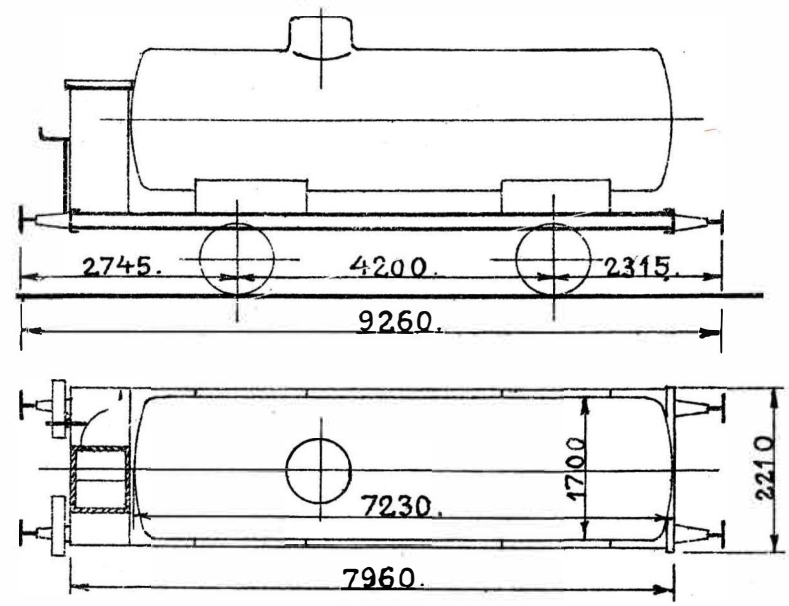

Zypen.

Ejer: Alfred Olsen & Co., Kjøbenhavn.
I Vognen maa befordres Solarolie.
Vognen er paamalet Ejerens Navn.
Hjemsted: „Aarhus H".

Last 15000 kg.
Rumindhold 16000 l.
Tara ca. 9700 kg.
Skruebremse.

Litra ZE. Nr. 503161.

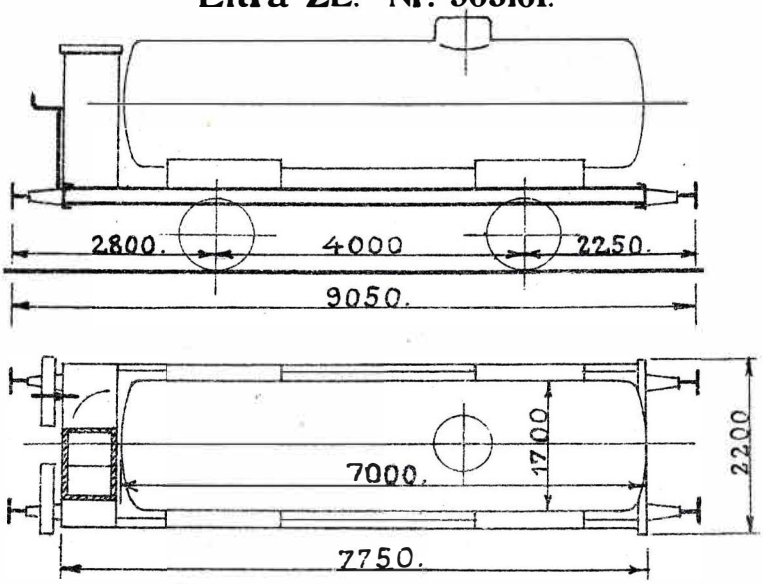

Herbrand.

Ejer: Alfred Olsen & Co., Kjøbenhavn.
I Vognen maa befordres Solarolie.
Vognen er paamalet Ejerens Navn.
Hjemsted: „Aarhus H".

Last 15000 kg.
Rumindhold 15800 l.
Tara ca. 9500 kg.
Skruebremse.

5. Litra ZE. Nr. 503162—503166.

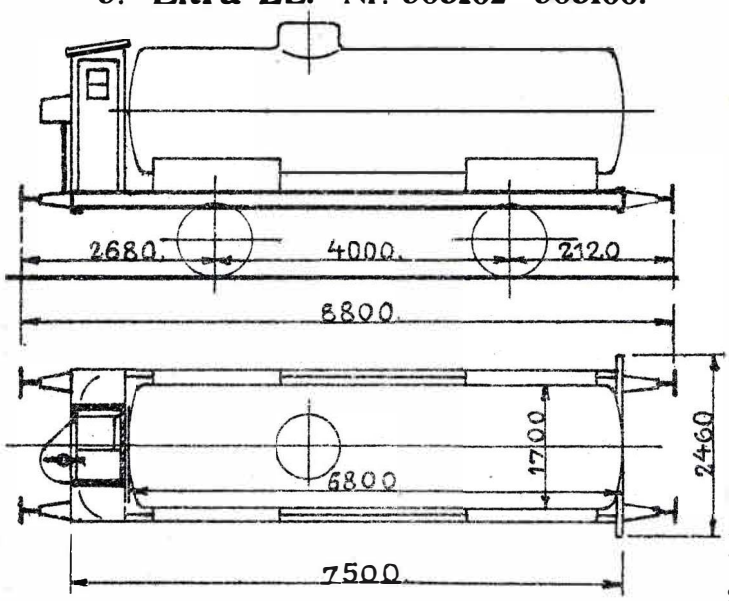

Last 15000 kg.
Rumindhold 15000 l.
Tara ca. 11000 kg.
Skruebremse.

503162—503165 . 1913 . Gotha.
503166 . 1912 . "

503162—503165 . Trykluftbremse.

Ejer: Alfred Olsen & Co., Kjøbenhavn.
I 503162—503165 maa befordres Brændselsolie og Solaolie
og i 503166 Brændselsolie og Smøreolie.
Vognene er paamalede Ejererens Navn og desuden,
503162—503165: „Maa befordre Brændselsolie og Solarolie" og
503166: „Maa befordre Brændselsolie og Smøreolie".
Hjemsted: 503162—503164 . „Aarhus H".
„ 503165—503166 . „Kjøbenhavns Frihavn".

Litra ZE. Nr. 503167.

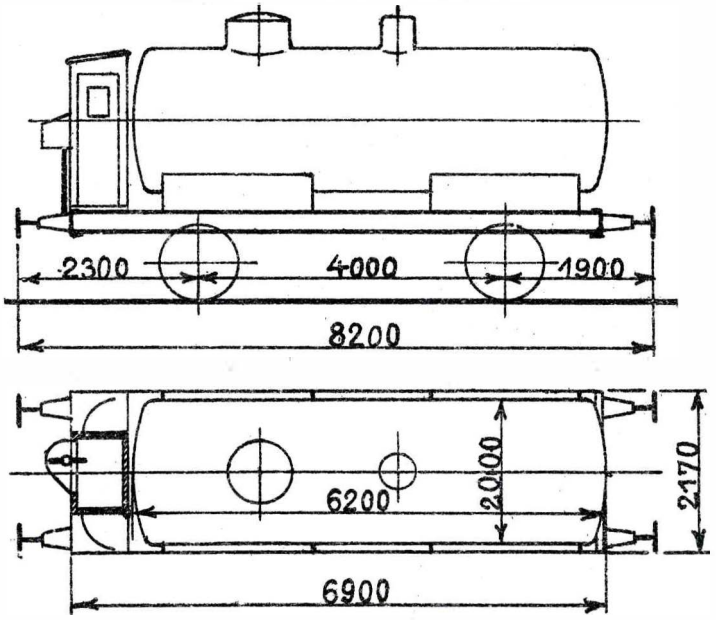

Ejer: Alfred Olsen & Co., Kjøbenhavn.
I Vognen maa befordres Solarolie.
Vognen er paamalet Ejerens Navn.
Hjemsted: „Kjøbenhavns Frihavn".

Last 13800 kg.
Rumindhold 19000 l.
Tara ca. 11500 kg.
Skruebremse.

5. Litra ZE. Nr. 503168—503172.

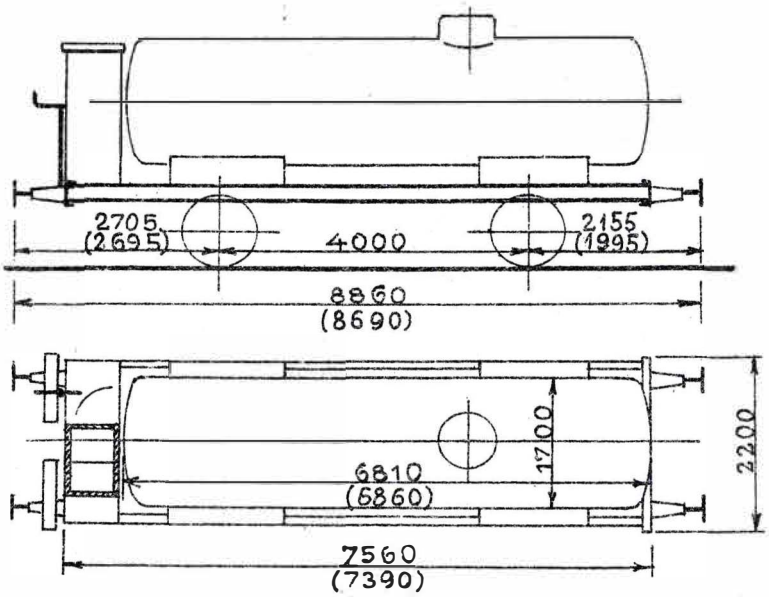

503168. . Uerdingen.
503169. 1907. Zypen.
503170. 1908. „
503171. . Uerdingen.
503172. 1908. „

Maalene i ( ) gælder for 503171—503172.
Ejer: Alfred Olsen & Co., Kjøbenhavn.
I Vognene maa befordres Brændselsolie og Smøreolie.
Vognene er paamalede Ejerens Navn og desuden: „Maa befordre Brændselsolie og Smøreolie".
Hjemsted: „Kjøbenhavns Frihavn".

Last 15000 kg.
Rumindhold 15000 l.
Tara ca. 10300 kg.
Tryklufiledning.
Skruebremse.

Tektur til Side 298 b.

2. Litra ZE. Nr. 503178—503179.

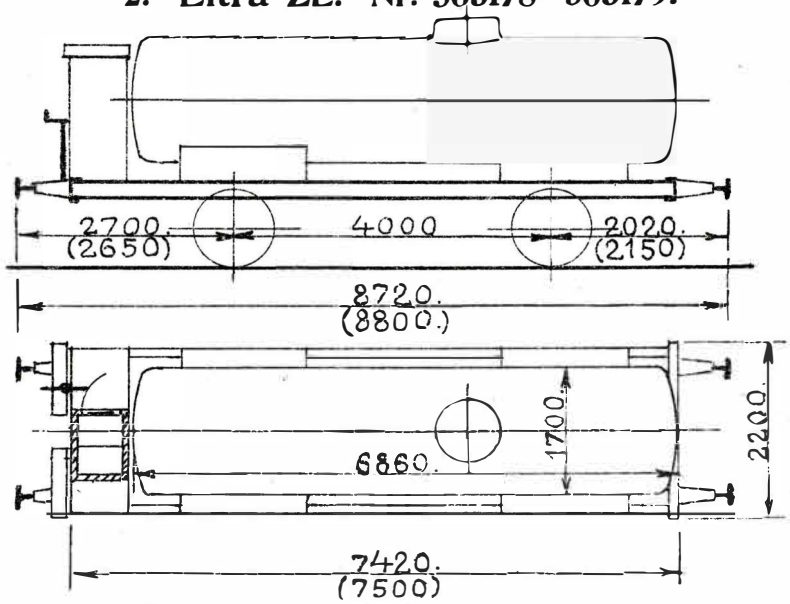

Maalene i ( ) gælder for 503179.

Ejer: Alfred Olsen & Co., Aktieselskab, Kjøbenhavn.

I Vognene maa befordres: Brændselsolie og Smøreolie i Vognladninger samt beskadiget Gods, der tilbagesendes, hidrørende fra disse Godsforsendelser.

Vognene er paamalede Ejerens Navn og desuden: „Maa befordre Brændselsolie og Smøreoiie".

Hjemsted: „Kjøbenhavns Frihavn".

Last 15000 kg.
Rumindhold 15000 l.
503178. Tara ca. 10500 kg.
503179. „ „ 10200 „
Trykluftledning.
Skruebremse.

8. Litra ZE. Nr. 503301—503308.

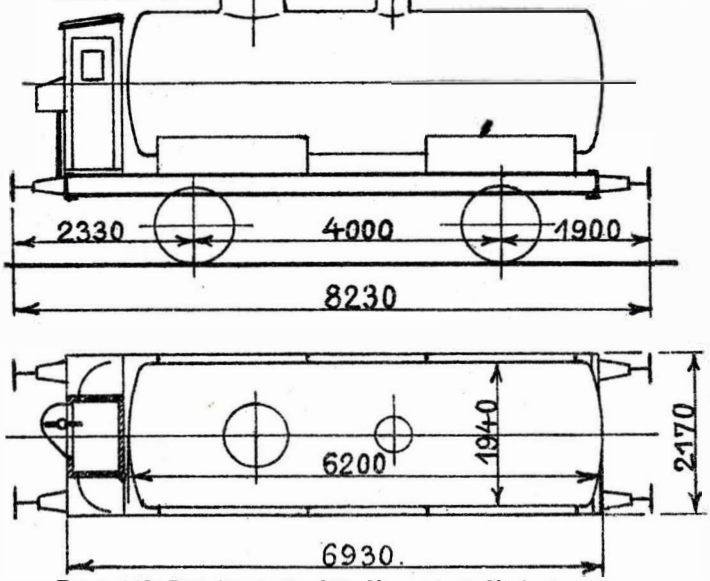

1922. Hannover.

Ejer: A/S Det forenede Olie Kompagni, Kjøbenhavn.
I Vognene maa befordres: Benzin, Petroleum, Dieselmotorolie og Brændselsolie i Vognladninger.
Vognene er paamalede Ejerens Navn og desuden: „Maa befordre Benzin, Petroleum, Dieselmotorolie og Brændselsolie".

Last 14000 kg.
Rumindhold 17000 l.
Tara ca. 11300 kg.
Skruebremse.

Hjemsted:
503301—503304. „Østerbro". 503305—503308. „Fredericia".

32. Litra ZE. Nr. 503309—503340.

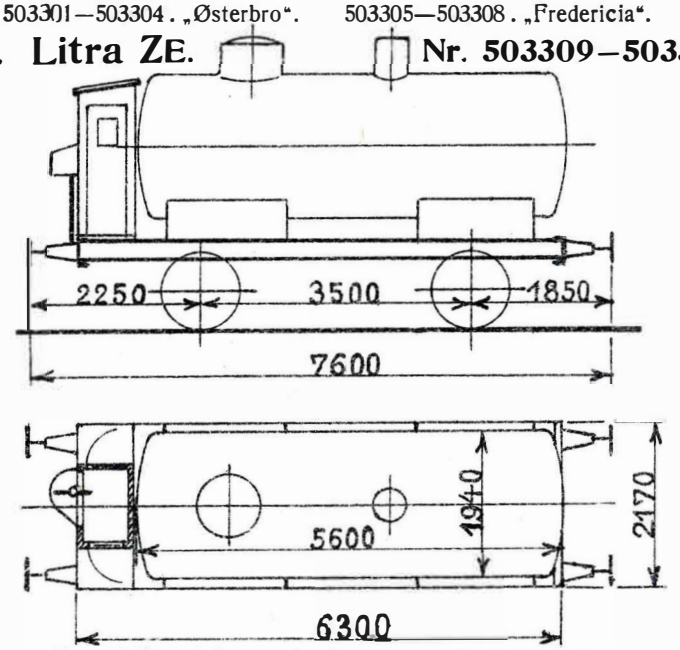

1922. Hannover.

Ejer: A/S Det forenede Olie Kompagni, Kjøbenhavn.
I Vognene maa befordres: Benzin, Petroleum, Dieselmotorolie og Brændselsolie i Vognladninger.
Vognene er paamalede Ejerens Navn og desuden: „Maa befordre Benzin, Petroleum, Dieselmotorolie og Brændselsolie."

Last 14200 kg.
Rumindhold 15000 l.
Tara ca. 11300 kg.
Skruebremse.

Hjemsted:
503311—503315, 503334—503339 } „Østerbro".
503316—503329, 503331 } „Fredericia".
503309—503310, 503333, 503340 } „Kjøge".
503330, 503332. „Aalborg".

Litra ZE. Nr. 503341.

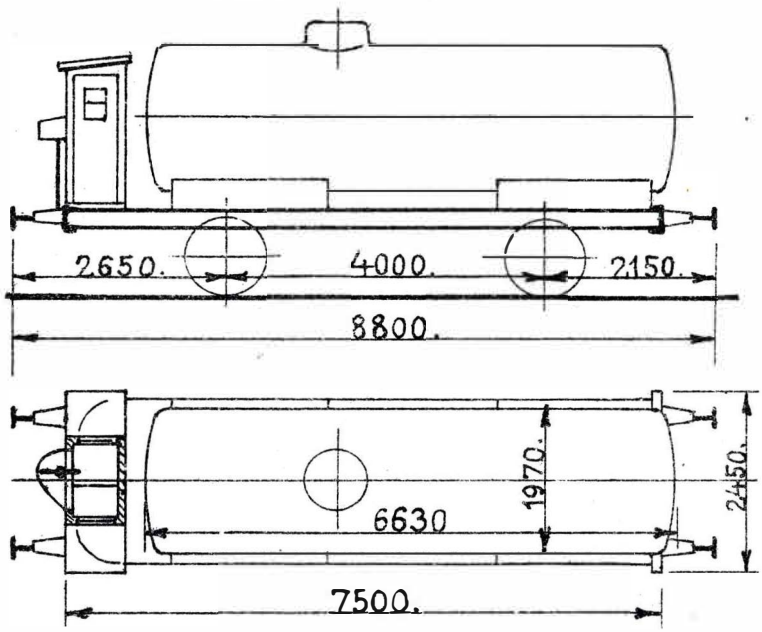

1919. Brand b/ Aachen. Ejer: A/S Det forenede Olie Kompagni, Kjøbenhavn.
I Vognen maa befordres: Benzin, Petroleum og Brændselsolie.
Vognen er paamalet Ejerens Navn.
Hjemsted: „Kjøge".

Last 15300 kg.
Rumindhold 19000 l.
Tara ca. 12200 kg.
Skruebremse.

2. Litra ZE. Nr. 503401—503402.

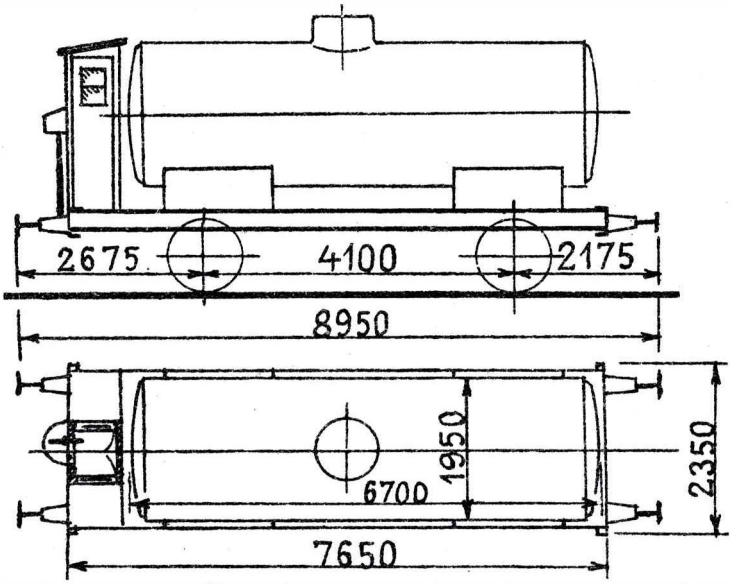

1923. Schwelmer Eisenwerk.

Ejer: Interessentskabet Benzintank Kompagniet.
I Vognene maa befordres: Benzin, Benzol og Petroleum.
Vognene er paamalede Ejerens Navn og desuden: „Maa befordre Benzin, Benzol og Petroleum".
Hjemsted: „Nørrebro".

Last 15000 kg.
Rumindhold 19200 l.
Tara ca. 11900 kg.
Trykluftbremse.
Skruebremse.

2. Litra ZE. Nr. 503403—503404.

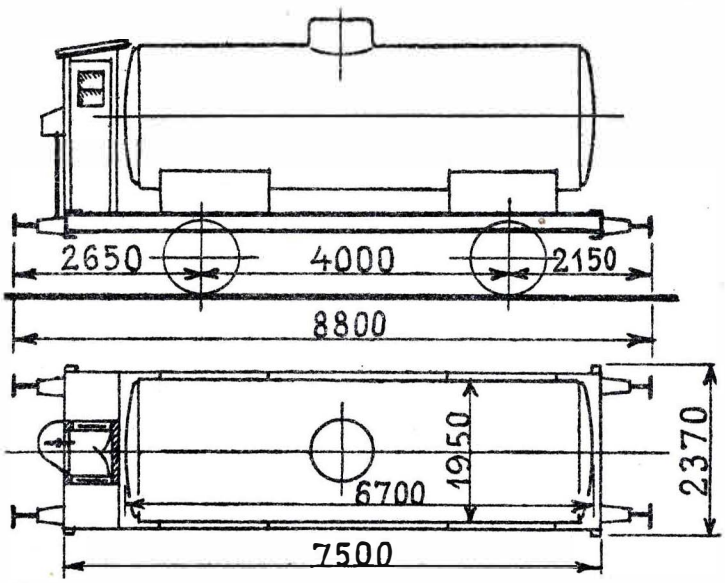

503403. 1923. E. V. A.
503404. 1924. Werdau.

Ejer: Interessentskabet Benzintank Kompagniet.
I Vognene maa befordres: Benzin, Benzol og Petroleum.
Vognene er paamalede Ejerens Navn og desuden: „Maa befordre Benzin, Benzol og Petroleum".
Hjemsted: „Nørrebro".

Last 15000 kg.
Rumindhold 19200 l.
Tara ca. 12300 kg.
Trykluftbremse.
Skruebremse.

3. Litra ZE. Nr. 504001—504003.

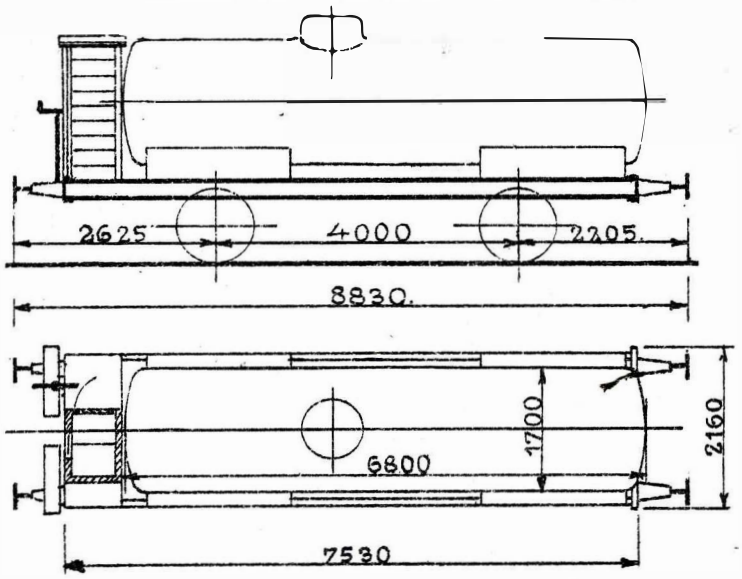

504001—504002. 1903. Zypen. Ejer: Ingeniør Korsgaard, Last 15000 kg.
504003. 1908. „ Ammoniakfabrikken, Nyborg. Rumindhold 15000 l.
I Vognene maa befordres: Gasvand i Vognladninger. 504001—504002. Tara ca. 9300 kg.
Vognene er paamalede: „Ammoniakfabrikken, Nyborg". 504003. „ „ 10300 „
Hjemsted: „Nyborg". Skruebremse.
Paa Nr. 504002 og 504003 er Bremsehuset aabent.

Litra ZE. Nr. 504004.

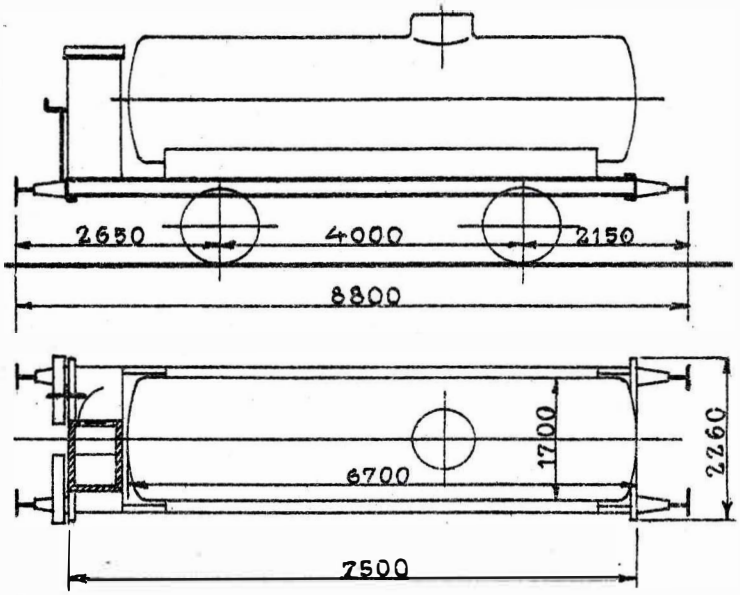

1903. Uerdingen. Ejer: Ingeniør Korsgaard, Last 15000 kg.
Ammoniakfabrikken, Nyborg. Rumindhold 15000 l.
I Vognen maa befordres: Gasvand i Vognladninger. Tara ca. 9300 kg.
Vognen er paamalet: „Ammoniakfabrikken, Nyborg". Skruebremse.
Hjemsted: „Nyborg".

3. Litra ZE. Nr. 504005—504007.

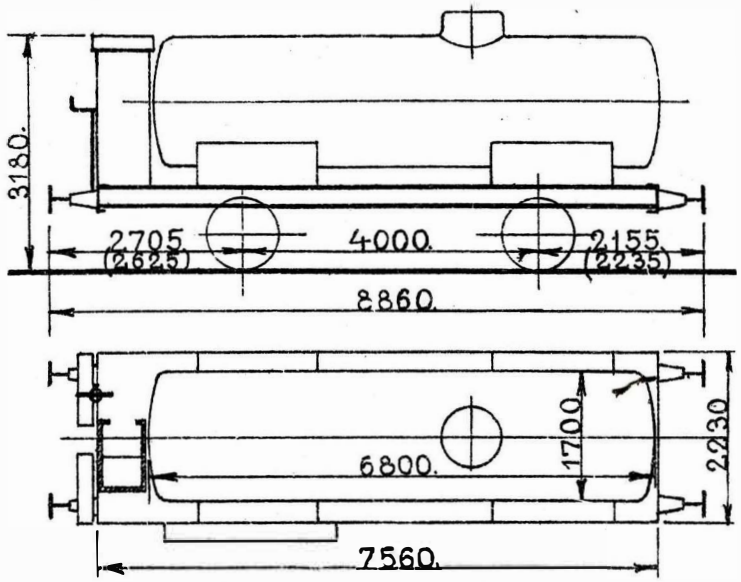

504005 . 1905 . Uerdingen.
504006 . 1906 . Zypen.
504007 . 1907 . „

Maalene i ( ) gælder for 504005.
Ejer: Ingeniør Korsgaard,
Ammoniakfabrikken, Nyborg.

Last 15000 kg.
Rumindhold 15000 l.
Tara ca. 10000 kg.
Skruebremse.

I Vognene maa befordres: Gasvand i Vognladninger.
Vognene er paamalede: „Ammoniakfabrikken, Nyborg".
Hjemsted: „Nyborg".

2. Litra ZE. Nr. 504008—504009.

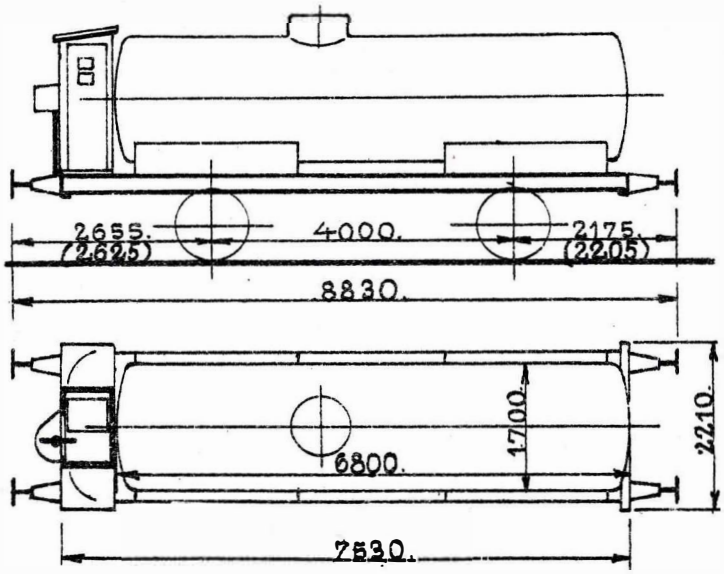

504008 . 1912 . Zypen.
504009 . 1913 . „

Maalene i ( ) gælder for 504009.
Ejer: Ingeniør Korsgaard,
Ammoniakfabrikken, Nyborg.

Last 15000 kg.
Rumindhold 15000 l.
Tara ca. 10200 kg.
Skruebremse.

I Vognene maa befordres: Gasvand i Vognladninger.
Vognene er paamalede: „Ammoniakfabrikken, Nyborg".
Hjemsted: „Nyborg".

Litra ZE. Nr. 504010.

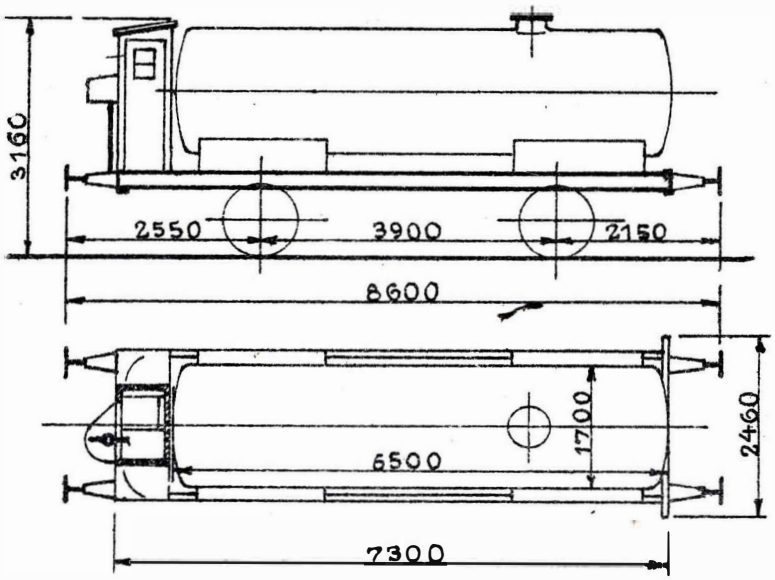

1914. Werdau.

Ejer: Ingeniør Korsgaard,
Ammoniakfabrikken, Nyborg.
I Vognen maa befordres: Gasvand
i Vognladninger.
Vognen er paamalet: „Ammoniakfabrikken, Nyborg".
Hjemsted: „Nyborg".

Last 14200 kg.
Rumindhold 14200 l.
Tara ca. 11000 kg.
Skruebremse.

Litra ZE. Nr. 504011.

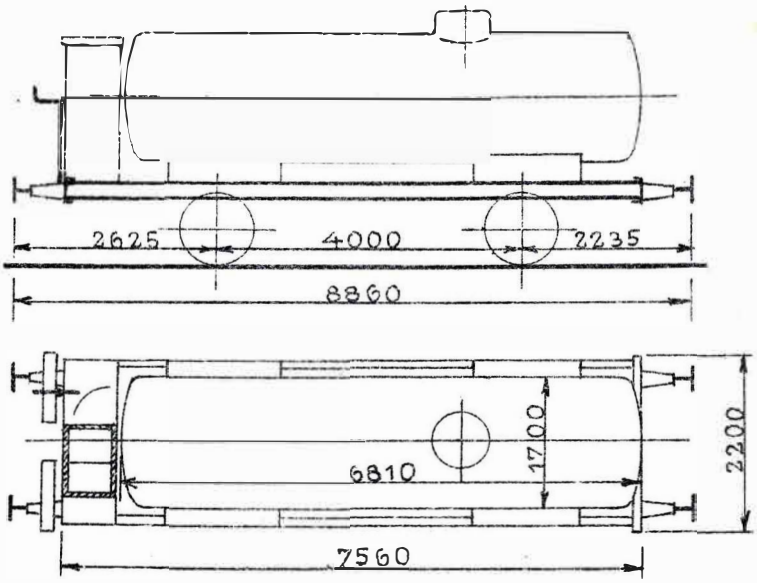

1902. Zypen.

Ejer: Ingeniør Korsgaard,
Ammoniakfabrikken, Nyborg.
I Vognen maa befordres: Gasvand
i Vognladninger.
Vognen er paamalet: „Ammoniakfabrikken Nyborg"
og desuden: „Maa befordre Ammoniakvand".
Hjemsted: „Nyborg".

Last 15600 kg.
Rumindhold 15000 l.
Tara ca. 9500 kg.
Skruebremse.

3. Litra ZF. Nr. 500001–500003.

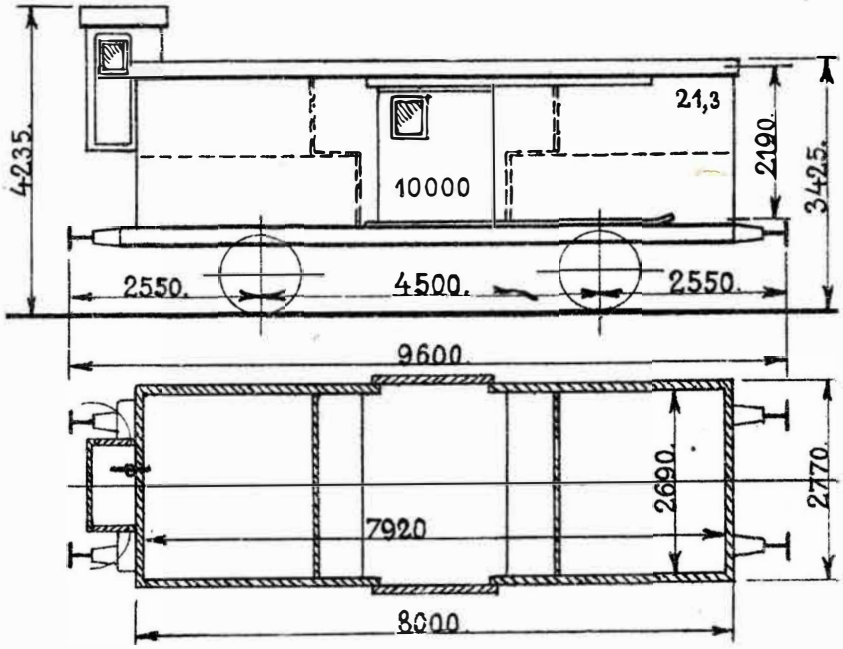

500001 . 1908. Hannover. 12 Stk. Jernflasker med Ilt og Iltningsapparat.
Varmeledning.
Tyske Slutsignalholdere.
Løbebrætter og -stænger.
Ejer: P. Hansen, Sydjysk Dampkultur, Lunderskov.
I Vognene maa befordres: Levende Fisk i Vognladninger.
Vognene er paamalede: „P. Jørgensen og P. Hansen,
Sydjysk Dampkultur, Lunderskov, Transport af levende Fisk".
Hjemsted: „Lunderskov".

Last 10000 kg.
Bundfl. 21,3 m².
500001 . Tara ca. 14300 kg.
500002—500003 . „ „ 15200 „
(uden Vand i Kasserne
Vakuumledning.
Skruebremse.
Trykluftbremse.
Nødbremseindretning.

Litra ZF. Nr. 500021.

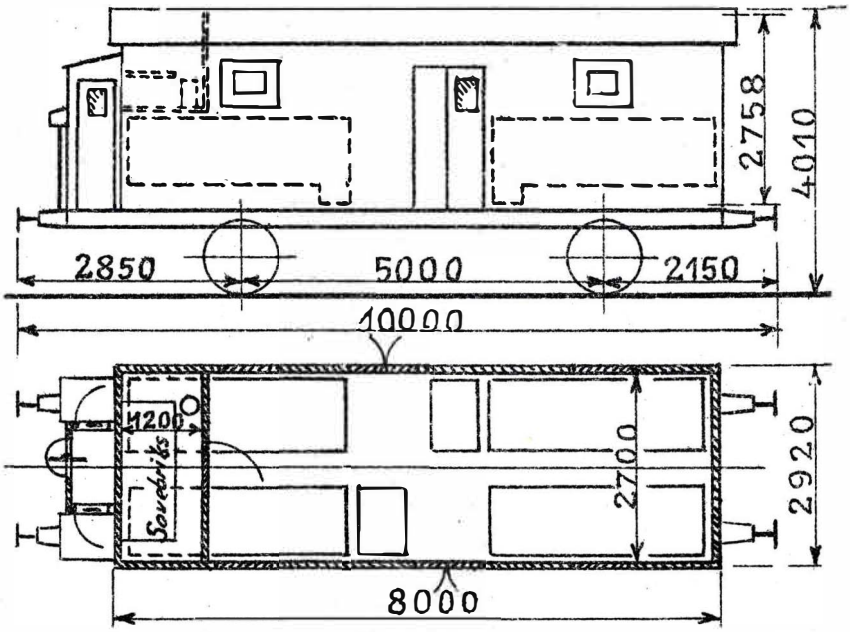

1924. Kraus & Co., Quedlinburg.

Varmeledning.
Tyske Slutsignalholdere.
16 Iltflasker.
4 Vandbassiner à 3 m³.
Kakkelovn.
Seng.

Last 13900 kg.
Bundfl. 21,4 m³.
Tara ca. 15400 kg.
(uden Vand i Bassinerne).
Skruebremse.
Trykluftbremse.

Ejer: Brødrene Nissen Jøker, Vejle.
I Vognen maa befordres: Levende Fisk i Vognladninger.
Vognen er paamalet: „Brødrene Nissen Jøker,
Vejle, Danmark".
Hjemsted: „Vejle".

Litra ZG. Nr. 99840.

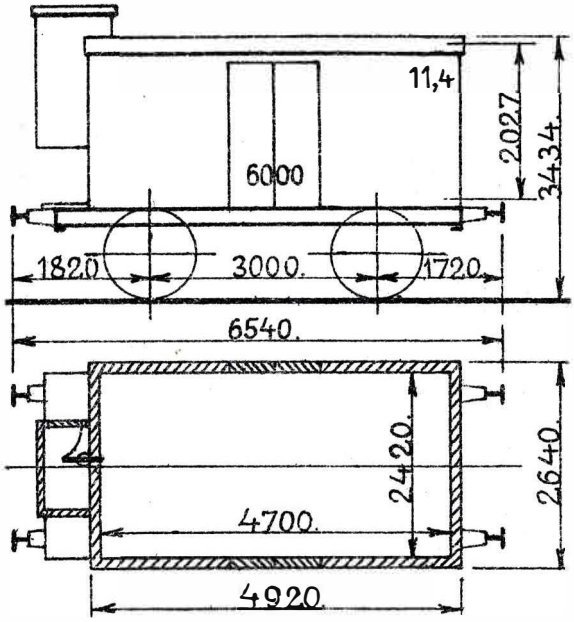

1910. Scandia.

Varmeledning.
Hvidmalet.
Ejer: A/S Det danske Mælke-Compagni, Kjøbenhavn.
I Vognen maa befordres:
Mælk (Fløde) i Vogniadninger samt brugt Emballage.
Vognen er paamalet Ejerens Navn.
Hjemsted: „Frederiksberg".

Last 8500 kg.
Is 300 „
Bundfl. 11,4 m³.
Tara ca. 7500 kg.
Skruebremse.
Vakuumledning.

Litra ZG. Nr. 99850.

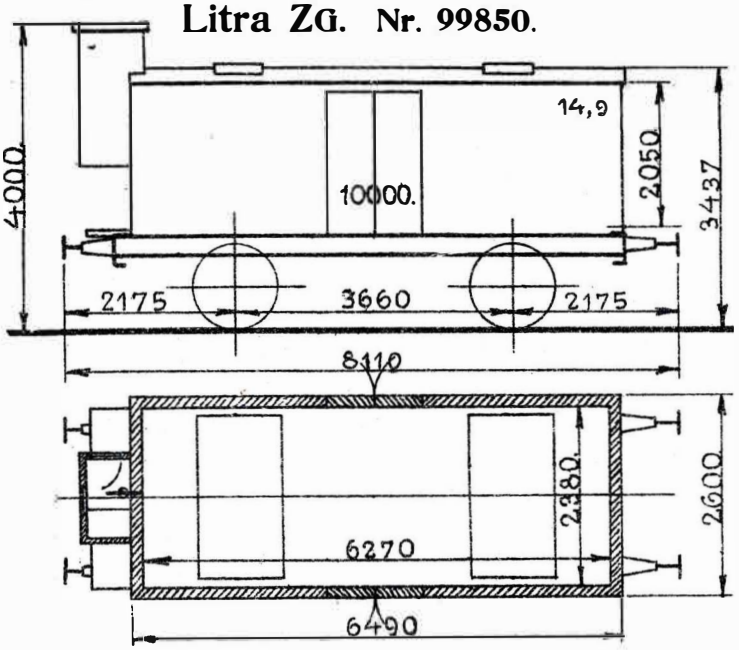

1908. Scandia.

Hvidmalet.
Ejer: Mejeriet Trifolium, Haslev.
I Vognen maa befordres: Smør, Mælk (Fløde) og Ost i Vognladninger samt brugt Emballage.
Vognen er paamalet: „Trifolium, Haslev".
Hjemsted: „Haslev".

Last 10000 kg.
Is 400 „
Bundfl. 14,9 m².
Tara ca. 9800 kg.
Vakuumledning.
Nødbremseindretning.
Skruebremse.

Litra ZG. Nr. 99851.

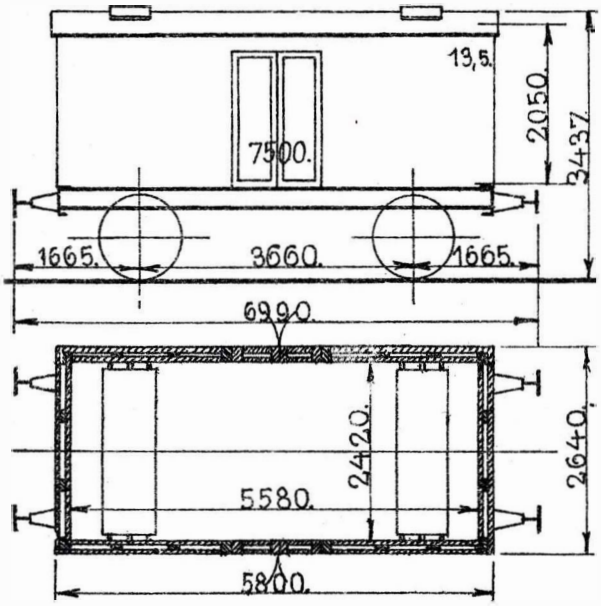

1901. Scandia.

Hvidmalet.
Ejer: Mejeriet Trifolium, Haslev.
I Vognen maa befordres: Smør, Mælk (Fløde) og Ost i Vognladninger samt brugt Emballage.
Vognen er paamalet: „Trifolium, Haslev".
Hjemsted: „Haslev".

Last 7500 kg.
Is 500 „
Bundfl. 13,5 m².
Tara ca. 8000 kg.
Haandbremse.

Litra ZH. Nr. 99865.

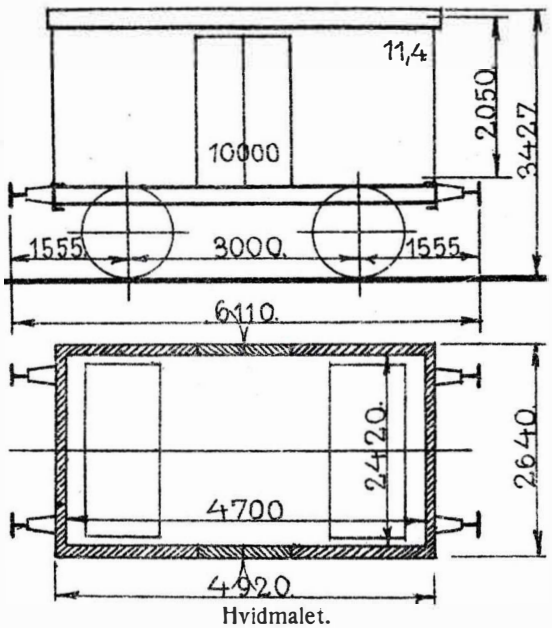

1898. Scandia.

Hvidmalet.

Ejer: Odder Andels-Svineslagteri, Odder.

I Vognen maa befordres: Flæsk i Vognladninger og brugt Emballage.

Vognen er paamalet: „Odder Andels-Svineslagteri".

Hjemsted: „Horsens".

Last 10000 kg.
Bundfl. 11.4 m³.
Tara ca. 6700 kg.
Haandbremse.

2. Litra ZH. Nr. 99866–99867.

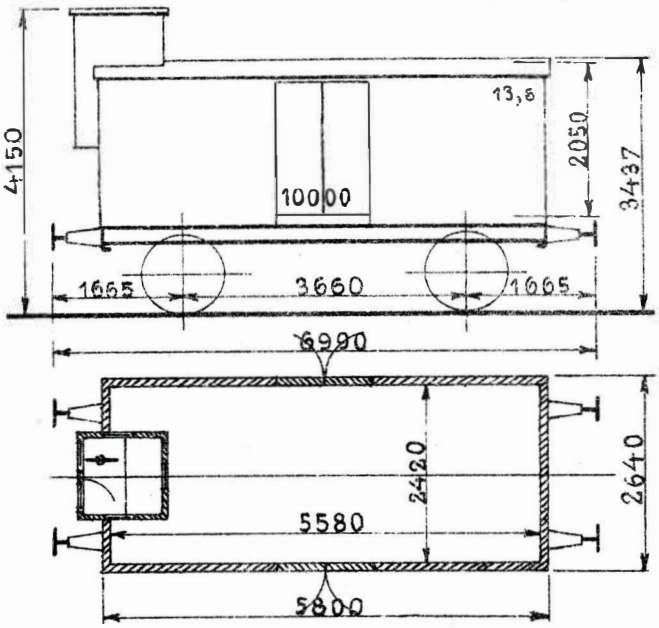

99866. 1892. Scandia.
99867. 1893. „

Varmeledning.

Hvidmalede.

Ejer: Odder Andels-Svineslagteri, Odder.

I Vognene maa befordres: Flæsk i Vognladninger og brugt Emballage.

Vognene er paamalede: „Odder Andels-Svineslagteri".

Hjemsted: „Horsens".

Last 10000 kg.
Bundfl. 13,6 m³.
Tara ca. 8800 kg.
Vakuumledning.
Skruebremse.

Litra ZJ. Nr. 99870.

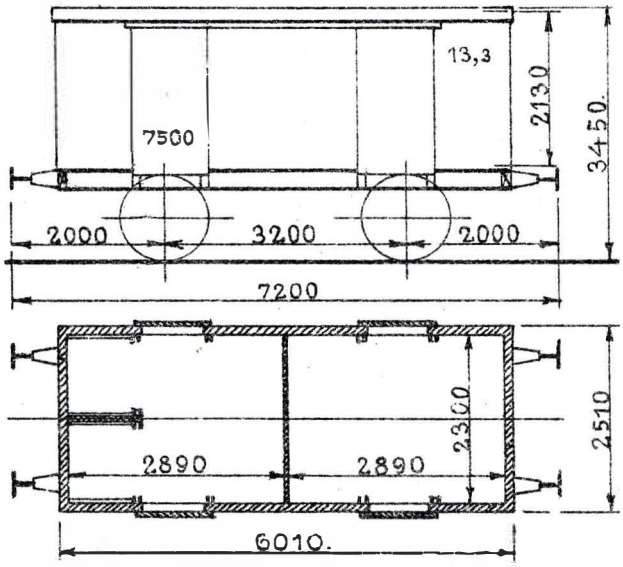

1888. Kockum.
Ombygget 1912. Kjøbenhavn.

Ejer: Generaldirektoratet for Post- og Befordringsvæsenet, Kjøbenhavn.
I Vognen maa befordres: Brændsel.
Vognen er paamalet et Posthorn med Krone over.
Hjemsted: „Kjøbenhavns Godsbanegaard".

Last 7500 kg.
Bundfl. 13,3 m².
Tara ca. 7300 kg.
Haandbremse.

9. Litra ZK. Nr. 99876, 99879—99881, 99898—99902.

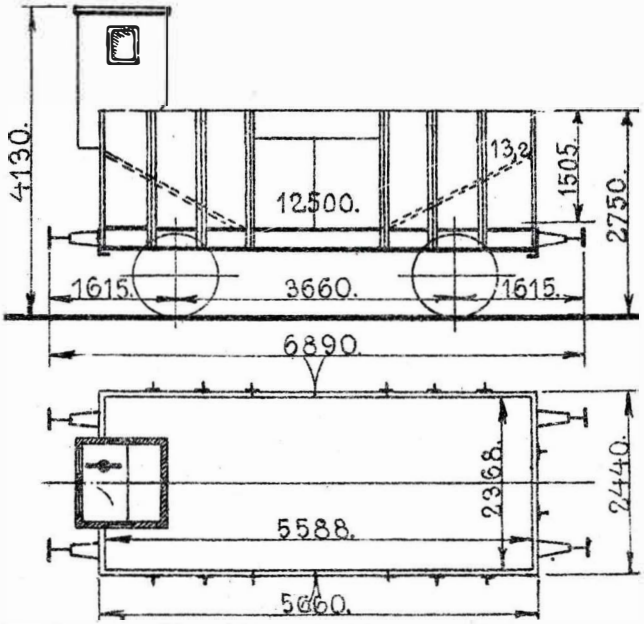

99876 . 1909 . Scandia.
99879—99880 . 1896 . „
99881 . „ . Breslau.
99898—99899 . 1908 . Scandia.
99900—99902 . 1919 . „

Ejer: Det danske Kulkompagni.
I Vognene maa befordres: Kul i Vognladninger og brugt Emballage.
Vognene er paamalede:
„Det danske Kulkompagni".
Hjemsted: „Kjøbenhavns Frihavn".

Last 12500 kg.
Bundfl. 13,2 m³.
Tara ca. 7900 kg.
Skruebremse.

28. Litra ZK. Nr. 99873—99875, 99877—99878, 99882—99897, 99903—99909.

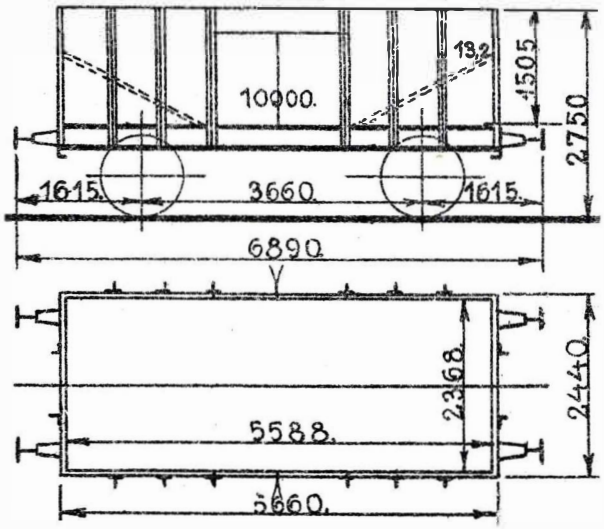

99873—99875 . 1913 . Scandia.
99877—99878 . 1909 . „
99882—99883 . 1897 . Breslau.
99884 . 1896 . Scandia.
99885 . 1892 . „
99886—99888 . 1896 . „
99889—99890 . 1898 . Breslau.
99891—99893 . 1900 . „
99894—99897 . 1908 . Scandia.
99903—99909 . 1919 . „

Ejer: Det danske Kulkompagni.
I Vognene maa befordres: Kul i Vognladninger og brugt Emballage.
Vognene er paamalede:
„Det danske Kulkompagni".
Hjemsted: „Kjøbenhavns Frihavn".

Last 12500 kg.
Bundfl. 13,2 m³.
Tara ca. 7100 kg.
Skruebremse.

2. Litra ZL. Nr. 505001—505002.

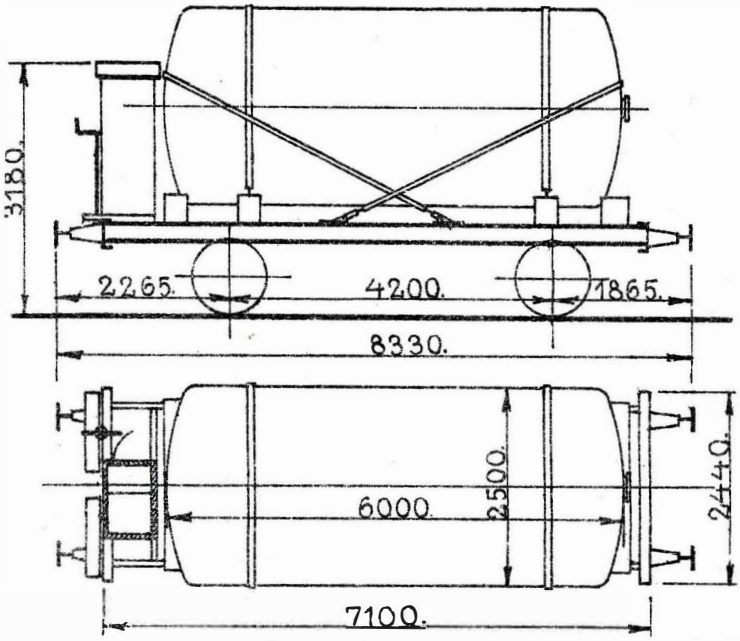

1898. Scandia.

Ejer: Fyrdirektoratet.

I Vognene maa befordres: Belysningsgas i Vognladninger.

Vognene er paamalede: „K. D. F".

Hjemsted: „Esbjerg".

Last 10000 kg.

Rumindhold 27000 l.

Tara ca. 14500 kg.

Skruebremse.

10. Litra ZM. Nr. 99301–99310.

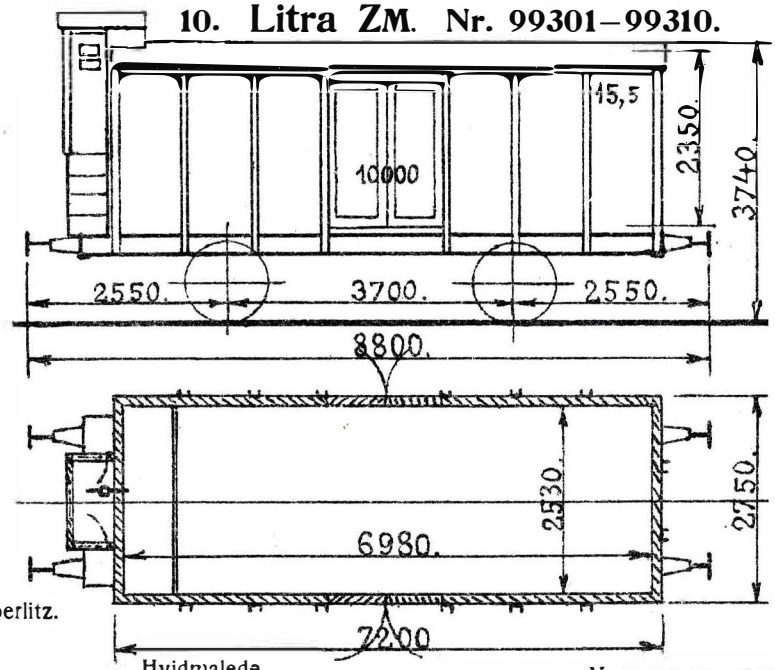

1920. Goerlitz.

Hvidmalede.

Last 10000 kg.
Is · 1500 „
Bundfl. 15,5 m².
Tara ca. 11800 kg.
Skruebremse.

Vognene er paamalede Ejerens Navn.
Hjemsted: „Korsør".

Ejer: A/S Korsør Margarinefabrik, Korsør.
I Vognene maa befordres: Margarine, Palmin, Spisefedt o. l. i Vognladninger samt brugt Emballage.

4. Litra ZM. Nr. 99401—99404.

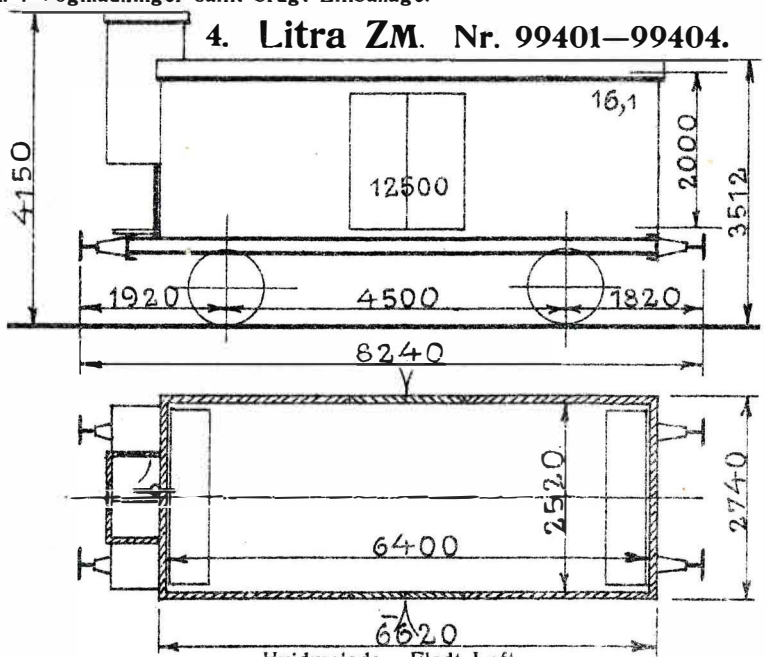

1916. Scandia.

Hvidmalede. Fladt Loft.

Last 12500 kg.
Is 600 „
Bundfl. 16,1 m².
Tara ca. 9700 kg.
Skruebremse.

Ejer: Fællesforeningen for Danmarks Brugforeningers Fabrikker, Viby. Jylland.
I Vognene maa befordres: Margarine, Reb, Rebvarer, Sæber og teknisk-kemiske Artikler i Vognladninger samt brugt Emballage. Befordring i Strid med Bestemmelsen i Bilag A til Godsbefordringsreglementet maa ikke finde Sted.
Vognene er paamalede:
„Margarine-Afkølingsvogn". „F. D. B. Fabrikker. Viby. Jylland".
Hjemsted: „Aarhus H."

6. Litra ZM. Nr. 99495–99500.

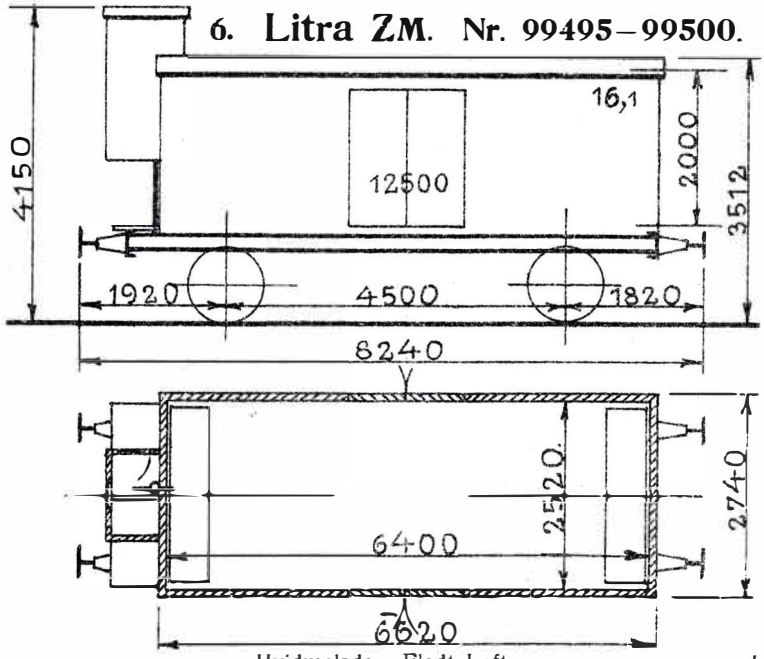

1916. Scandia.

Hvidmalede. Fladt Loft.
Ejer: A/S. Margarinefabriken Alfa, Vejen.
I Vognene maa befordres: Margarine, Palmin,
Spisefedt o. l. i Vognladninger samt brugt Emballage.
Vognene er paamalede: „Alfa A/S Margarine-Kølevogn".
Hjemsted: „Vejen".

Last 12500 kg.
Is 600 „
Bundfl. 16,1 m².
Tara ca. 9700 kg.
Skruebremse.

4. Litra ZM. Nr. 99917—99920.

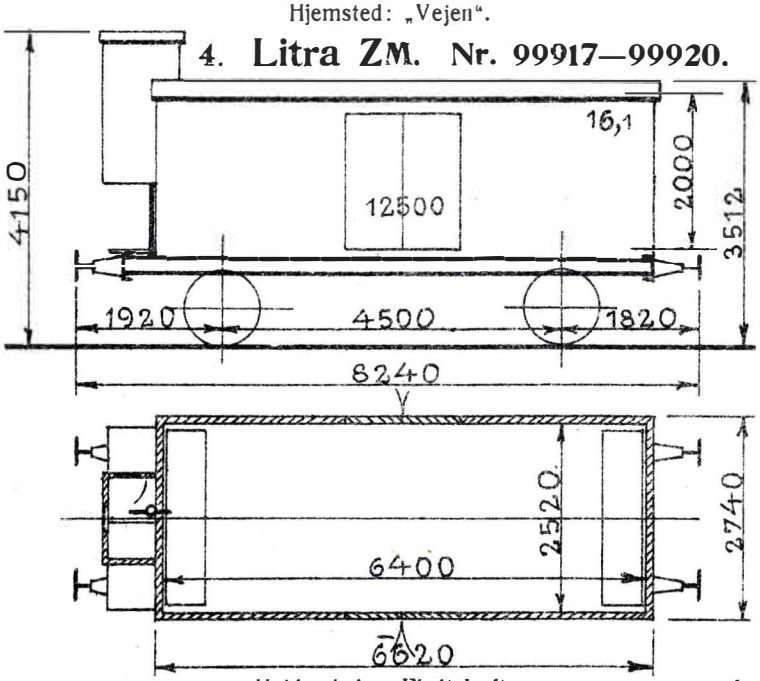

1916. Scandia.

Hvidmalede. Fladt Loft.
Ejer: A/S Otto Mønsted, Aarhus.
I Vognene maa befordres: Margarine og Palmin
i Vognladninger samt brugt Emballage;
desuden Smaapartier af andre Varer mod udtrykkelig
Specifikation i Fragtbrevet.
Vognene er paamalede:
„Otte Mønsted A/S Margarine-Afkølingsvogn".
Hjemsted: „Aarhus H".

Last 12500 kg.
Is 600 „
Bundfl. 16,1 m².
Tara ca. 9600 kg.
Skruebremse.

Litra ZR. Nr. 500251.

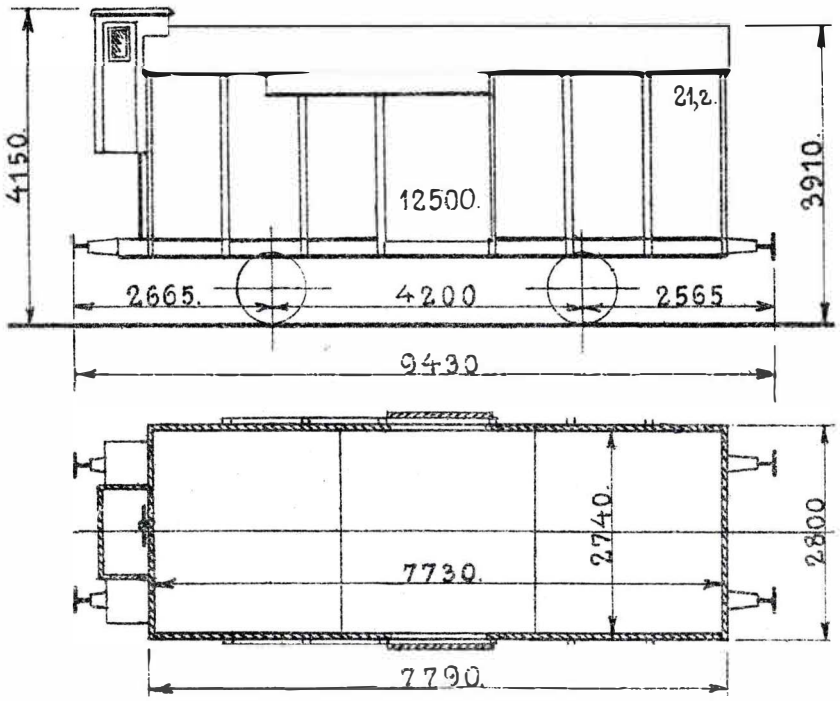

1906. Scandia. Ejer: A/S Dansk Svovlsyre- & Superphosphat-Fabrik, Kjøbenhavn. Last 12500 kg.
I Vognen maa befordres: Syrer (Svovlsyre, Saltsyre og Salpetersyre) i Balloner og Jernemballage, Gødning i Sække, Gasrensemasse, destilleret Vand, Benzin, Jernvitriol og Mineralolie i Vognladninger. Bundfl. 21,2 m³. Tara ca. 9700 kg. Skruebremse.
Vognen er paamalet Ejerens Navn.
Hjemsted: „Frederiksberg".

2. Litra Zs. Nr. 508051—508052.

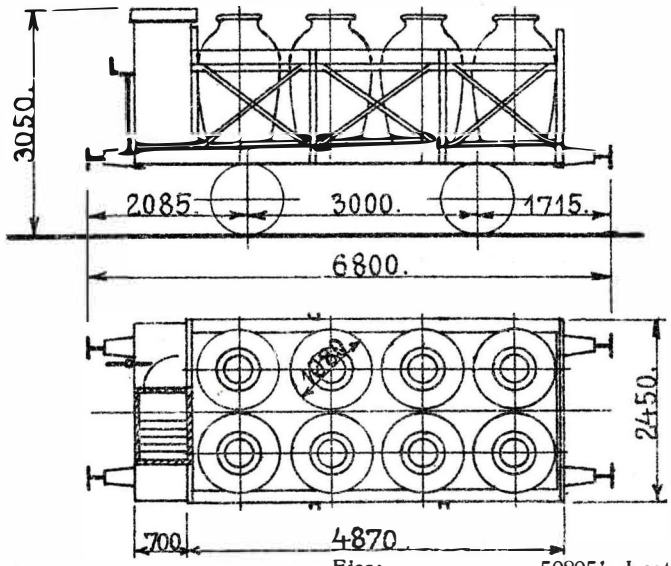

508051. 1903. Werdau.
508052. 1906. „

Ejer: A/S Dansk Svovlsyre & Superphosphatfabrik, Kjøbenhavn.

508051. Last 10000 kg.
508052. „ 12500 „
508051. Samlet Rumindhold 6400 l.
508052. „ „ 9000 „
Tara ca. 10000 kg.
Skruebremse.

I Vognene maa befordres: Syre (Svovlsyre, Saltsyre og Salpetersyre), Mineralolie, Benzin. Tjære, Salpetervand, Gasvand og Ammoniakvand i Vognladninger.

Vognene er paamalede Ejerens Navn og desuden:
„Maa befordre Syre, Mineralolie, Benzin, Gasvand, Ammoniakvand, Tjære og Salpetervand".
Hjemsted: „Frederiksberg".

Litra Zs. Nr. 508053.

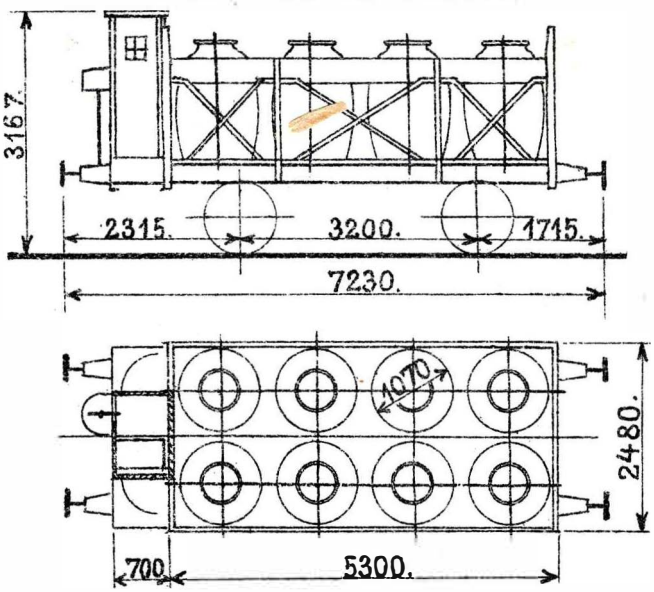

1909. Werdau.

Ejer: A/S Dansk Svovlsyre- og Superphosphatfabrik, Kjøbenhavn.

Last 14500 kg.
Samlet Rumindhold 10000 l.
Tara ca. 10600 kg.
Skruebremse.

I Vognen maa befordres: Syre (Svovlsyre, Saltsyre og Salpetersyre) Mineralolie, Benzin, Tjære, Salpetervand, Gasvand og Ammoniakvand i Vognladninger.

Vognen er paamalet Ejerens Navn og desuden:
„Maa befordre Syre, Mineralolie, Benzin, Gasvand, Ammoniakvand, Tjære og Salpetervand".
Hjemsted: „Frederiksberg".

6. Litra Zs. Nr. 508054—508059.

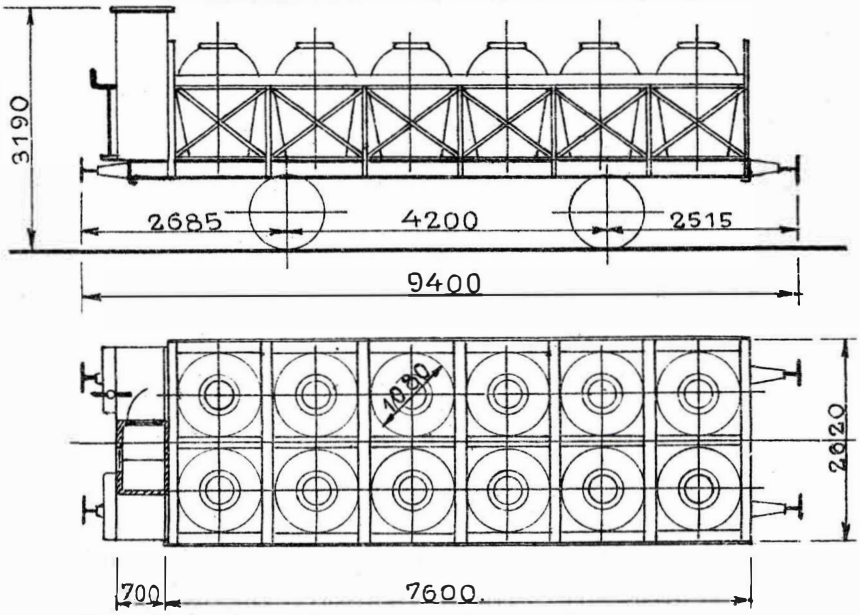

1913. Scandia. Ejer: A/S Dansk Svovlsyre- & Superphosphatfabrik, Kjøbenhavn.
I Vognene maa befordres: Syre (Svovlsyre, Saltsyre og Salpetersyre), Mineralolie, Benzin, Tjære, Salpetervand, Gasvand og Ammoniakvand i Vognladninger.
Vognene er paamalede Ejerens Navn og desuden:
„Maa befordre Syre, Mineralolie, Benzin, Gasvand, Ammoniakvand, Tjære og Salpetervand".
Hjemsted: „Frederiksberg".
Last 12900 kg.
Samlet Rumindhold 10800 l.
Tara ca. 12400 kg.
Skruebremse.

Litra Zs. Nr. 508060.

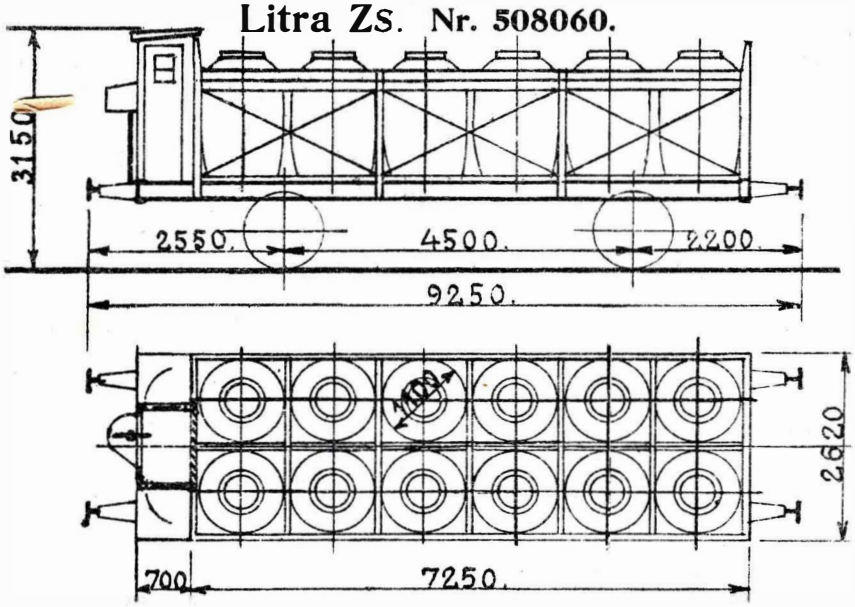

1919. Zwickau. Ejer: A/S Dansk Svovisyre- & Superphosphatfabrik, Kjøbenhavn.
I Vognen maa befordres: Syre (Svovlsyre, Saltsyre og Salpetersyre), Mineralolie, Benzin, Tjære, Salpetervand, Gasvand og Ammoniakvand i Vognladninger.
Vognen er paamalet Ejerens Navn og desuden:
„Maa befordre Syre, Mineralolie, Benzin, Gasvand, Ammoniakvand, Tjære og Salpetervand".
Hjemsted: „Frederiksberg".
Last 11100 kg.
Samlet Rumindhold 12000 l.
Tara ca. 14300 kg.
Skruebremse.

2. Litra Zs. Nr. ~~508061–~~ 508062.

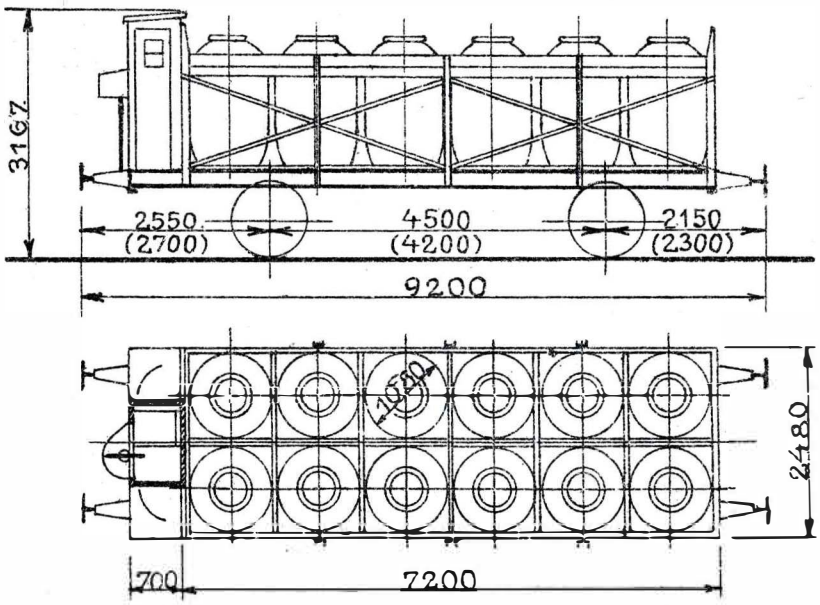

1914. Werdau. Ejer: A/S Dansk Svovlsyre- & Superphosphatfabrik, Kjøbenhavn. Last 14000 kg. Samlet Rumindhold 12000 l. Tara ca. 13700 kg. Skruebremse.

I Vognene maa befordres: Syre (Svovlsyre, Saltsyre og Salpetersyre), Mineralolie, Benzin, Tjære, Salpetervand, Gasvand og Ammoniakvand i Vognladninger.

Vognene er paamalede Ejerens Navn og desuden:
„Maa befordre Syre, Mineralolie, Benzin, Gasvand, Ammoniakvand, Tjære og Salpetervand".
Hjemsted: „Frederiksberg".

Maalene i ( ) gælder for 508062.

Litra ZT. Nr. 99999.

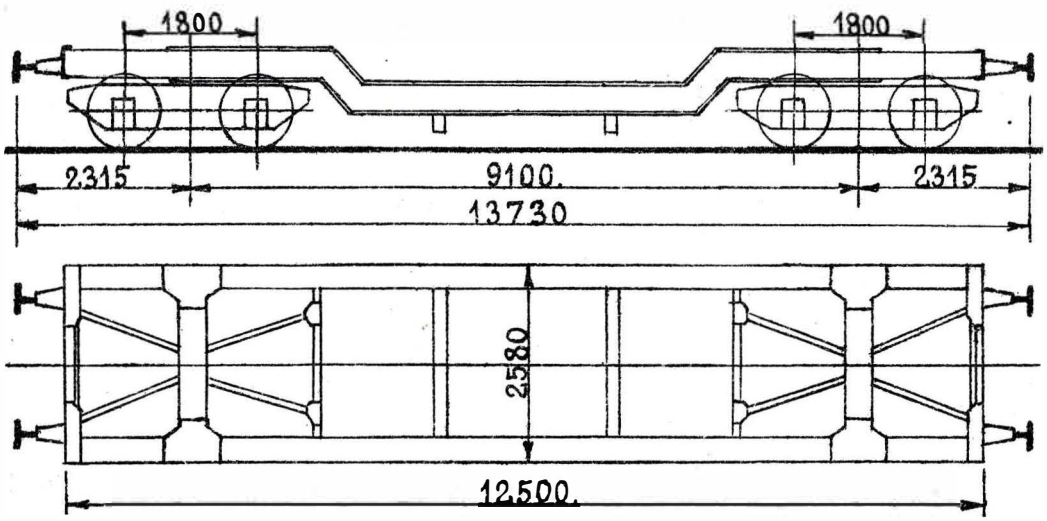

1920. Frich.

Ejer: A/S Frichs, Aarhus.
Paa Vognen maa befordres:
Dampkedler o. l. i Vognladninger.
Vognen er paamalet Ejerens Navn.
Hjemsted: „Aarhus H".

Last 39000 kg.
Tara ca. 18800 kg.
Haandbremse.

Summarisk Oversigt over Driftsmateriellet.

Den 31. Marts 1928.

	Samlet Antal	Antal hørende under Værkstedsomraade:		
		Kjøben-havn	Aarhus	Nyborg
Damp-Toglokomotiver	495 *)	205 *)	258	32
Damp-Rangerlokomotiver	203	77	113	13
Dieselelektriske Lokomotiver	6	4	2	
Ialt Lokomotiver...	704	286	373	45
Benzin-Motorvogne 2- og 3-akslede	22	7	10	5
Dieselelektriske Truck-Motorvogne	2	1	1	
Ialt Motorvogne...	24	8	11	5
Salonvogne Litra S Truck-	2	2		
„ „ S 2- og 3-akslede	7	5	2	
Personvogne „ A og B Truck-	297	143	154	
„ „ „ 2-akslede	209	102	107	
„ „ C Truck-	382	181	201	
„ „ „ 2- og 3-akslede	1004	570	434	
Kombinerede Truck-, Person- og Postvogne Litra CP	8	2	6	
Motorbivogne Litra F 2-akslede	22	11	9	2
Ialt Personvogne...	1931	1016	913	2
Postvogne Litra D Truck-	21	13	8	
„ „ „ 2-akslede	83	52	31	
Kombinerede Post- og Rejsegodsvogne Litra D Truck-	22	12	10	
Kombinerede Post- og Rejsegodsvogne Litra D 2-akslede	29	16	13	
Rejsegodsvogne Litra E Truck-	111	34	77	
„ „ „ 2- og 3-akslede	330	158	172	
Ialt Post- og Rejsegodsvogne...	596	285	311	
Lukkede Godsvogne Litra G	23			
„ „ „ H	181			
„ „ „ I	1188			
„ „ „ Q	5209			
Aabne „ „ K	478			
„ „ „ P	4134			
„ „ „ T	590			
Ialt Godsvogne...	11803			
Hjælpevogne	32	12	17	3
Redningsvogne	12	4	7	1
Ambulancevogne	21	9	10	2
Bygningsvogne	16		15	1
Telegrafvogne	31	6	24	1
Værkstedsvogne for Vægtsmede	3			3
Færgevogne	2		2	
Broprøvevogne	10	4	6	
Brovægtsprøvevogne	13			13
Vandvogne	7	5	1	1
Sneplove	68	19	46	3
Kørekraner	2	1	1	
Løbevogne (for Kørekraner)	2	1	1	
Private Vogne	523	338	156	29

*) Heraf 51 Tenderlokomotiver.

Kjøbenhavn, i April 1928.

Generaldirektoratet.

DE DANSKE STATSBANER.

TILLÆG A[I]

til Fortegnelsen over

DRIFTSMATERIELLET

af April 1928.

A. Lokomotiver.

Litra B. Nr. 45 er udrangeret.
Litra Cs. Nr. 239 er udrangeret.
Litra Fs. Nr. 250 og 255 er udrangerede.
Litra K. Nr. 538 er ombygget og vejer nu tjenstfærdig 44,4 t.
Litra S. Nr. 736—740 er afgivne til Drift. De er ganske lig de tidligere Lokomotiver af samme Litra og er leverede i 1928 af „Frichs".
Litra D. Nr. 835 og 836 er ombyggede i Centralværkstedet i Kjøbenhavn, Nr. 816 i Centralværkstedet i Aarhus. De vejer nu tjenstfærdig 47,3 t.
Litra E. Nr. 35 og 38 er udrangerede.

B. Motorlokomotiver.

Motorlokomotiverne forsynes efterhaanden med Underlitra som følger:
Litra M Nr. 101—106 faar Litra MT Nr. 101—106.

C. Motorvogne.

Motorvognene forsynes efterhaanden med Underlitra som følger:

Litra M Nr.	1—3	faar Litra	MA Nr.	1—3
„ „ „	21—22	„ „	MC „	21—22
„ „ „	31—47	„ „	ME „	31—47
„ „ „	201—202	„ „	MR „	201—202

Litra MR. Nr. 203—204 er afgivne til Drift. Vognene, der er leverede i 1928 af „Frichs", er ganske lig Nr. 201—202 og har Værkstedsomraade „Aarhus".
Nr. 201 har nu Værkstedsomraade „Aarhus".

D. Vogne.

Side 28 tilføjes, at Vognene Litra CM Nr. 10969—10978 kan løbe i tyske D-Tog.

Litra AA. Nr. 76 er omdannet til III Klasses Vogn med Litra CS og samme Nummer. Vognen har 54 Siddepladser og er ganske lig de tidligere omdannede CS-Vogne.

Litra AM. Nr. 389—391 har nu Værkstedsomraade „Aarhus".

Litra AN. Nr. 425—427 har nu Værkstedsomraade „Kjøbenhavn".
Nr. 379 har nu store Vinduer og Vandkloset.

Litra A B C4 u. Nr. 23001 – 23005 har nu Rute: Kjøbenhavn—Hamborg (over Warnemünde).

Litra BN. Vognene har ikke Skruebremse, men Rangerskruebremse.

Litra BP. Nr. 651, 782 og 785 har nu Værkstedsomraade „Kjøbenhavn".
Nr. 653—654 er nu forsynede med Lavtryksvarmeapparater, System Westinghouse.

Nr.656—662 er afgivne til Drift. Vognene, der er leverede i 1928 af „Scandia", har Værkstedsomraade „Aarhus". (jfr. ny Tegning).

Litra CA. Nr. 90—91 har ikke Rangerskruebremse, men Skruebremse til Betjening fra Endekupéen. 34 Siddepl. III Kl.

Litra CB. Nr. 484, 485, 721, 944 og 1015 er udrangerede.
Side 97 og 99 rettes CA til CB.

Litra CD. Antallet af Vogne under Aarhus Værkstedsomraade rettes til 41.

Litra CM. Nr. 10971 har nu Dobbeltbatteri til Togbelysning. Taravægten er ca. 37300 kg for denne Vogn og Nr. 10969—10970.
Side 118 rettes Antallet af Vogne under Aarhus Værkstedsomraade til 22.

Litra CN. Dobbeltbatteriet er fjernet fra Nr. 11001, som derefter har Taravægt ca. 37700 kg. Dynamoen er fjernet fra Nr. 11026.

Litra CO. Nr. 10473 og 10478 er udrangerede.

Litra FE. Nr. 12111—12120 er afgivne til Drift. Vognene er leverede i 1928 af „Scandia". Nr. 12111—12113 har Værkstedsomraade „Kjøbenhavn", Nr. 12114—12120 „Aarhus". (jfr. ny Tegning).

Litra DD. Der tilføjes: (6,5 m Vogne).

Litra DF. Under Kh. Værkstedsomraade hører Nr. 1533—1534 og 1538—1540 og under Ar. Nr. 1535—1537.

LitraPwPost4u Nr. 99501—99505 har Højtryksvarmeapparater i Postkontoret. –

Litra ED. Nr. 1653 har nu Trykluftledning med Nødbremsehane.
Nr. 1645—1646 har Dobbeltbatteri til Togbelysning. Last 4000 kg.

Litra EH. I Nr. 1897 er Toldgodsrummet indrettet til Brug for Postvæsenet (2 m Vogn), og der er anbragt Brevkasseaabninger i begge Sider af dette Rum.

Litra HA. Nr. 2337 bruges kun til Opholdsrum for Vognopsynet paa Padborg Station.

Litra HB. Nr. 2492 bruges kun til lokale Transporter paa Sørø Station.
Nr. 2403, 2421 og 2424 er udrangerede.

Litra HC. Nr. 2607 er udrangeret.
Regler for Benyttelse af hvidmalede Vogne i Ordre I 135, ikke som angivet, I 10.

Litra IG. Nr. 19710—19799 faar efterhaanden Varmeledning.

Litra IS. Nr. 4752—4755 er indrettede til Transport af Iscream for de forenede Isværker. Last 4700 kg. Nr. 4752 og 4754—4755 Is 4800 kg, Tara 12400 kg, og Nr. 4753 Is 3800 kg, Tara 13400 kg.

Litra IV. Nr. 20201 og 20202 har nu Skydelemme med Jalousier.

Litra QA. Nr. 2920, 2973 og 3039 slettes som Lokaltransportvogne, idet Vognene er udrangerede.

Litra QD. Antallet af Vogne rettes til 796.

Litra QDL. Antallet af Vogne rettes til 689.

Litra QH. Nr. 31959—32213 bliver efterhaanden hvidmalede.

Litra QR. Nr. 36001—36100 bliver efterhaanden hvidmalede.
Nr. 36268—36467 har Trykluftbremse og tyske Slutsignalholdere, hvilket tilføjes, og i Overskriften rettes til: 300. Litra QR Nr. 35968—36267, 400. Litra QRB Nr. 36268—36667.

Litra KA. Nr. 4866 er forsynet med skraa Bundflader beklædt med Jernplade.

Litra KB. Nr. 4980 er udrangeret.
Nr. 5011 og 5037 er forsynede med skraa Bundflader beklædt med Jernplade.
Nr. 4908, 4942, 4948 og 5007 slettes som Lokaltransportvogne, idet Vognene er udrangerede.
Nr. 5093 og 5102 bruges kun til lokale Transporter i Nyborg Værksted.

Litra KC. Nr. 5276 og 5285 er udrangerede.
Nr. 5201, 5208, 5218, 5265, 5281 og 5342 slettessom Lokaltransportvogne, idet Vognene er udrangerede.

Litra KD. Nr. 5473 er forsynet med skraa Bundflader beklædt med Jernplade.
Nr. 5453 bruges kun til lokale Transporter paa Holbæk Station.

Litra KG. Nr. 5744 er forsynet med skraa Bundflader beklædt med Jernplade.

Litra KI. Nr. 5779, 5782, 5790, 5818, 5924, 5933 og 5937 er forsynede med skraa Bundflader beklædt med Jernplade.
Nr. 5911 bruges kun til lokale Transporter paa Østerbro Station.

Litra KL. Nr. 6039 og 6053 er udrangerede.

Litra TG. Nr. 8901—8904 omlitreres efterhaanden til Litra TGK.

Hjælpev. A. Disse Vogne er forsynede med Endedør og Overgangsbro. (jfr. ny Tegning).
Nr. 11 har nu Hjemsted „Padborg".

Hjælpev. B. Nr. 11 har nu Hjemsted „Padborg".
Redningsv. Nr. 11 har nu Hjemsted „Padborg".
Ambulancev. Nr. 11 har nu Hjemsted „Padborg".
Broprøvev. Nr. 295, 296 og 298 er omnummererede til henholdsvis Nr. 8, 9 og 10
Vandvogne. Nr. 32 har nu Nr. 7.
Litra Zs. Nr. 508061, tilhørende Dansk Svovlsyre- & Superphosphatfabrik er udgaaet af Statsbanernes Vognpark.

Med nærværende Tillæg følger efternævnte Tegninger til Driftsmaterielfortegnelsen, nemlig af:

Litra BP Nr. 656—662	Tektur til Side	81
„ FE „ 12111—12120	„ „ „	136
Hjælpevogn A	„ „ „	227

Kjøbenhavn, i Juli 1928.

Generaldirektoratet.

NORMAL-TRYKKERIET, KØBENHAVN

DE DANSKE STATSBANER.

TILLÆG A

til Fortegnelsen over

DRIFTSMATERIELLET

af April 1928.

(Tillæggene A^{I}, A^{II} og A^{III} annulleres herved.)

Det, der i nærværende Tillæg er trykt med **fede Typer,**
har **ikke** været **optaget i de tidligere.**

A. Lokomotiver.

Litra A. Nr. 130 er forsynet med Overheder.
Tenderne til Nr. 135, 136, **139** og 140 har faaet Vandrummet forøget til 10 m^3 og vejer nu tjenstfærdige 24,2 t.

Litra B. Nr. 45 og 49 er udrangerede.

Litra Cs. Nr. 239, 243 og 245 er udrangerede.

Litra Fs. Nr. 250 og 255 er udrangerede.

Litra K. Nr. 513, 538 og 562 er ombyggede i 1928 og vejer nu tjenstfærdige 44,4 t.
Nr. 513 og 538 er ombyggede i Kjøbenhavn, Nr. 562 i Aarhus.

Litra S. Nr. 736—740 er afgivne til Drift. De er ganske lig de tidligere Lokomotiver af samme Litra, er leverede i 1928 af „Frichs" og har Frontlanterner med Gasbelysning.

Litra D. Nr. 816, 818, 835, 836, 838 og 841 er ombyggede i 1928, Nr. **826 og 840** i 1929 og vejer nu tjenstfærdige 47,3 t. Nr. 816 er ombygget i Aarhus, de øvrige i Kjøbenhavn.

Litra E. Nr. 35, 36 og 38 er udrangerede.

Litra G. **Nr. 161 er forsynet med Overheder.**

Litra H. Den tjenstfærdige Vægt er 80,5 t, ikke, som angivet, 78,9 t.

Litra F. Nr. 439 er forsynet med Vakuumledning og Ejektor.

Litra Kj. Overskriften over Tegningen rettes til Nr. 69—72, 75—76.

Litra Ls. Nr. 297 er udrangeret.

Litra N. Nr. 185 er udrangeret.

B. Motorlokomotiver.

Motorlokomotiverne forsynes efterhaanden med Underlitra som følger: Litra M Nr. 101—106 faar Litra MT Nr. 101—106.

Litra MT. Taravægten er ca. 44400 kg og Akseltrykkene henholdsvis 11,6—11,0—10,4—11,4 Tons, idet der regnes fra venstre til højre paa Tegningen.

Rangertraktorer. **Statsbanerne ejer 15 Stk. Rangertraktorer af tre forskellige Typer (jfr. nye Tegninger).**

C. Motorvogne.

Motorvognene forsynes efterhaanden med Underlitra som følger:

Litra M	Nr.	1—3	faar Litra	MA	Nr.	1—3
„	„	21—22	„	„	MC	„	21—22
„	„	31—47	„	„	ME	„	31—47
„	„	201—202	„	„	MR	„	201—202

Litra MA. Taravægten er ca. 10800 kg og Akseltrykkene henholdsvis 5,3—5,5 Tons, idet der regnes fra venstre til højre paa Tegningen.

Litra MC. Akseltrykkene er henholdsvis 7,3—4,7—7,3 Tons.

Litra ME. Akseltrykkene er henholdsvis 7,2—6,3 Tons, idet der regnes fra venstre til højre paa Tegningen.

Nr. 34 har nu Værkstedsomraade „Aarhus", medens Nr. 37 har Værkstedsomraade „Kjøbenhavn".

Litra MF. Nr. 51—68 er afgivne til Drift (jfr. ny Tegning).

Nr. 62 har nu Værkstedsomraade „Nyborg".

Litra MR. Nr. 201 har nu Værkstedsomraade „Aarhus".

Taravægten for Nr. 201—202 er 42600 kg og Akseltrykkene henholdsvis 11,5—13,1—9,0—9,0 Tons, idet der regnes fra venstre til højre paa Tegningen.

Nr. 203—206 er afgivne til Drift. Vognene er leverede i 1928 af „Frichs". Nr. 203—204 er ganske lig Nr. 201—202 og har Værkstedsomraade Nr. 203 „Aarhus" **og Nr. 204 „Kjøbenhavn".** Nr. 205—206 har Værkstedsomraade „Kjøbenhavn" og er ogsaa ganske lig de tidligere Vogne af dette Litra med Undtagelse af, at Maalet 1500 paa venstre Truck er 1600 paa Nr. 205—206, hvis Taravægt er ca. 44800 kg, og hvis Akseltryk er 12,7—13,7—9,2—9,2 Tons, idet der regnes fra venstre til højre paa Tegningen.

D. Vogne.

Side 28 tilføjes, at Vognene **Litra S Nr. 8—9** og Litra CM Nr. 10969—10978 kan løbe i tyske D-Tog.

Side 29 tilføjes Nummer 9001—9150 Litra TH.

Litra AA. Nr. 75, 76 og 79 er omdannede til III Klasses Vogne med Litra CS og samme Numre. Vognene har 54 Siddepladser og er ganske lig de tidligere omdannede CS-Vogne.
Nr. 19 har nu Værkstedsomraade „Aarhus" og **Nr. 40 „Kjøbenhavn".**

Litra AB. Nr. 345, **347, 349,** 352 og **355** er omdannede til III Klasses Vogne med Litra CA og samme Numre. Vognene har 36 Siddepladser og en Taravægt af ca. 14000 kg.

Litra AD. Nr. 155 er omdannet til III Klasses Vogn med Litra CA og samme Nummer. Vognen har 36 Siddepladser og en Taravægt af ca. 14000 kg.

Litra AM. Nr. 389—391 har nu Værkstedsomraade „Aarhus".

Litra AN. Nr. 425—427 har nu Værkstedsomraade „Kjøbenhavn".
Nr. 379 har nu store Vinduer og Vandkloset.

Litra AP. Betegnelsen paa Sidens øverste Hjørne rettes til AP.

Sovev. Paa Side 51 tilføjes under Ruten: „Kjøbenhavn—Padborg".
Paa Side 53 tilføjes under Ruten: „Kjøbenhavn—Esbjerg".

Spisev. Ruten ændres til: „Aalborg—Fredericia—Struer".

Litra AB4ü. I Nr. 21504—21509 er der to Svingdøre i Sidegangen, saaledes at de to midterste Kupéer 1ste Klasse danner en Afdeling for sig selv.
Paa Side 61 rettes Betegnelsen i Sidens øverste Hjørne til AB4ü

Litra ABC4ü. Nr. 23001—23005 har nu Rute: Kjøbenhavn—Hamborg (over Warnemünde).

Litra AB02. For Nr. 19—21 slettes: „Rute: Kjøbenhavn—Oslo".
Sammesteds tilføjes Nr. 18. Vognen er ganske som Nr. 19 med samme Udstyr og Taravægt. Vognen er bygget 1905 af Atlas og ombygget 1927 af Kockum.
For Nr. 39 slettes: „Rute: Kjøbenhavn—Oslo".

Litra BJ. I Nr. 664 er Klosetterne fjernede og Klosetrummene forenede med Bremsekupéen.

Litra BN. Vognene har ikke Skruebremse, men Rangerskruebremse.

Litra BP. Nr. 651, **766—768,** 782 og 785 har nu Værkstedsomraade „Kjøbenhavn".
Nr. 652—654 er nu forsynede med Lavtryksvarmeapparater, System Westinghouse.
Nr. 656—662 er afgivne til Drift. Vognene, der er leverede i 1928 af „Scandia", har Værkstedsomraade „Aarhus" (jfr. ny Tegning).

Litra BC05. Nr. 74—76 tilføjes. Vognene er byggede 1928 af Södertäjle og er ganske som Nr. 71—73, dog har de ikke Gasbelysning, men elektrisk Belysning, Dynamo og Batteri. Taravægten er ca. 36000 kg.
For samtlige Vogne Nr. 71—76 tilføjes: „Rute: Kjøbenhavn H—Oslo Ø.", medens 18 Siddepl. II Kl., rettes til „4 Siddepl. I Kl. og 12 Siddepl. II Kl. eller 18 Siddepl. II Kl.".
Nr. 71—73 faar efterhaanden Dynamo og Batteri til Egenbelysning.

Litra CA. Nr. 90—91 har ikke Rangerskruebremse, men Skruebremse til Betjening fra Endekupéen. 34 Siddepl. III Kl.
Nr. **177** og 898 er udrangerede.

Litra CB. Side 97 og 99 rettes CA til CB.
Nr. 904 har nu Værkstedsomraade „Kjøbenhavn" og Nr. 1245 „Aarhus".
Nr. 1246, 1249 og 1280 har nu Sidegang (jfr. ny Tegning).
Nr. 456, 484, 485, 499, 721, 944, 950, 954, **957, 963,** 1015, 1017 og 1018 er udrangerede.

Litra CD. Antallet af Vogne under Aarhus Værkstedsomraade rettes til 41.

Litra CF. Nr. 10133—10140 har Lavtryksvarmeapparater, System Vapor.
Nr. 10121—10130 forsynes efterhaanden med Trykluftbremse, Dynamo (System Pintsch) **24 Volt Spænding til Vognens Egenbelysning** og særligt Varmeapparat og omlitreres til Litra CFM. Vognene beholder dog Lavtryksvarmeapparaterne.
Nr. 10111—10120 er nu forsynede med de omhandlede Dele og har faaet Litra CFM. Nr. 10111—10116 og 10118 har nu Værkstedsomraade „Aarhus", medens Nr. 10117, 10119 og 10120 har Værkstedsomraade „Kjøbenhavn". Litra CFM har Taravægt ca. 17400 kg.

Litra CG. I Teksten ved Tegningen tilføjes: „Højtryksvarmeapparater".

Litra CH. Nr. 611 er forsynet med Skilte med Paaskrift: „Lokalvogn, Kun til Brug for Mølleengens Filialværksted".

Litra CM. I Tekstens 5. Linie under Nr. 10257—10290 slettes Angivelsen: „Højtryksvarmeapparater".
Side 118 rettes Antallet af Vogne under Aarhus Værkstedsomraade til 22.
Nr. 10969—10971 har nu Pladsnumre.
Nr. 10971 har nu Dobbeltbatteri til Togbelysning. Taravægten er ca. 37300 kg for denne Vogn og Nr. 10969—10970.

Litra CN. Dobbeltbatteriet er fjernet fra Nr. 11001, som derefter har Taravægt ca. 37700 kg. Dynamoen er fjernet fra Nr. 11026.

Litra CO. Nr. 10473 og 10478 er udrangerede.

Litra CT. I Teksten tilføjes: „Skruebremse".

Litra FD. Nr. 12033 har nu Værkstedsomraade „Nyborg".

Litra FE. Nr. 12111—12120 er afgivne til Drift. Vognene er leverede i 1928 af „Scandia". Nr. 12111—12116 har Værkstedsomraade „Kjøbenhavn", Nr. 12117—12120 „Aarhus" (jfr. ny Tegning).

Litra FF. Nr. 12201—12218 og **12219—12236** er afgivne til Drift. **Nr. 12219—12236, der er leverede i 1929 af „Scandia", er ganske lig Nr. 12201—12218 og har Værkstedsomraade „Kjøbenhavn"** (jfr. ny Tegning.

Bremsekupéerne i samtlige Truckpost- og Truckrejsegodsvogne har nu Lavtryksvarmeapparater, System Westinghouse.

Litra DA. Nr. 1405 er udrangeret.

Litra DC. Nr. 1478 har nu Værkstedsomraade „Kjøbenhavn".

Litra DD. Over Tegningen tilføjes: (6,5 m Vogne).

Litra DF. Under Kh. Værkstedsomraade hører Nr. 1533–1534 og 1538–1540 og under Ar. Nr. 1535—1537.

Litra DJ. Dynamoen er fjernet fra Nr. 1508–1512, hvorefter Vognene bruges som Batterivogne.

Litra PWPostHii. Nr. 99501–99505 har Højtryksvarmeapparater i Post- og Jernbanerum.

Litra ED. Nr. 1653, 1645—1646 har nu Dobbeltbatteri til Togbelysning. Taravægt 12500 kg, Last 4000 kg.
Nr. 1653 har nu Trykluftledning med Nødbremsehane.
Det for Postvæsenet indrettede Rum i Nr. 1650 og 1652 er 3 m langt, hvorfor Vognene er 3 m Vogne.

Litra EH. I Nr. 1897 er Toldgodsrummet indrettet til Brug for Postvæsenet (3 m Vogn), og der er anbragt Brevkasseaabninger i begge Sider af dette Rum.

Litra GB. Nr. 2259 er udrangeret.

Litra HA. Nr. 2337 bruges kun til Opholdsrum for Vognopsynet paa Padborg Station.

Litra HB. Nr. 2492 er omdannet til Traktorvogn Nr. 2, Hjemsted Sorø. Vognkassen er fjernet.
Nr. 2403, 2421, 2424, 2430, 2453 og 2521 er udrangerede.

Litra HC. Nr. 2609 er omdannet til Telegrafvogn Nr. 32.
Nr. 2668 er omdannet til Traktorvogn Nr. 1, Hjemsted Gjedser. Vognkassen er fjernet. Tara ca. 4700 kg.
Nr. 2607, 2625, 2633, 2646 og 2662 er udrangerede.

Regler for Benyttelse af hvidmalede Vogne i Ordre I 135, ikke, som angivet, I 10,

Litra IC. Nr. 4259 bruges kun til lokale Transporter paa Nyborg Station.
Nr. 4245 og 4257 er udrangerede.

Litra ID. Nr. 4107, **4111** og **4132** er udrangerede.

Litra IE. Vognene faar efterhaanden Litra IC.
Paa Side 183 staar Nr. 4441—4440, skal være 4441—4450.

Litra IF. Vognene faar efterhaanden Litra IC.
Nr. 3981 er udrangeret.

Litra IG. Nr. 19710–19799 har nu Varmeledning.

Litra IK. Nr. 4653 og 4659 har nu Last 9000 kg, Is 2700 kg og Tara ca. 14000 kg.
Vognene bliver efterhaanden omlitrerede som følger:

Vognene	med	500 kg	Is	faar	Litra IKA.
—	—	1000	-	—	IKC.
—	—	1500	-	—	IKD.
—	—	2700	-	—	IKF.

Litra Is. Nr. 4752—4755 er indrettede til Transport af Iscream for de forenede Isværker. Last 4700 kg. Nr. 4752 og 4754—4755 Is 4800 kg, Tara 12400 kg, og Nr. 4753 Is 3800 kg, Tara 13400 kg.

Litra Iv. Nr. 20201 og 20202 har nu Skydelemme med Jalousier.
Nr. 20268—20313 forsynes efterhaanden med Trykluftbremse og tyske Slutsignalholdere og omlitreres samtidigt til Litra IvB.

Lirra QA. Nr. 3096 bruges kun til lokale Transporter i Centralværkstedet i Aarhus.
Nr. 2920, 2973 og 3039 slettes som Lokaltransportvogne, idet Vognene er udrangerede tidligere.
Nr. 2815, 2836, 2905, 2913 og 3093 er udrangerede.

Litra QD. Antallet af Vogne rettes til 796.
Nr. 33908—33913 har faaet de indvendige Gitterdøre forandrede til faste Gittere.

Litra QDL. Antallet af Vogne rettes til 689.
Nr. 33454—33603 forsynes efterhaanden med Varmeledning og omlitreres til Litra QL.

Litra QH. Nr. 31959—32213 bliver efterhaanden hvidmalede.

Litra QR. Nr. 36001—36100 bliver efterhaanden hvidmalede.
Nr. 36268—36467 har Trykluftbremse og tyske Slutsignalholdere, hvilket tilføjes, og Overskriften rettes til: 300. Litra QR Nr. 35968—36267, 400. Litra QRB Nr. 36268—36667.

Litra QRB. Fiskeeksportør P. Holm Nyland, Vejle, har lejet Nr. 36307, der er blevet forsynet med Vakuum- og Varmeledning og er blevet hvidmalet og omlitreret til Litra ZF Nr. 500041 (jfr. ny Tegning).

Litra KA. Vognene faar efterhaanden Litra KC.
Nr. 4866 er forsynet med skraa Bundflader beklædt med Jernplade.
Nr. 4844 og 4871 er udrangerede.

Litra KB. Vognene faar efterhaanden Litra KC.
Nr. 5011 og 5037 er forsynede med skraa Bundflader beklædt med Jernplade.
Nr. 4908, 4942, 4948 og 5007 slettes som Lokaltransportvogne, idet Vognene er udrangerede tidligere.
Nr. 5093 og 5102 bruges kun til lokale Transporter i Nyborg Værksted.
Nr. 4980, **5002** og **5117** er udrangerede.

Litra KC. Nr. 5201, 5208, 5218, 5265, 5281 og 5342 slettes som Lokaltransportvogne, idet Vognene er udrangerede tidligere.
Nr. **5250,** 5276, 5285, 5287 og 5349 er udrangerede.

Litra KD. Vognene faar efterhaanden KC.
Nr. 5473 er forsynet med skraa Bundflader, beklædt med Jernplade.
Nr. 5499 og 5517 bruges kun til lokale Transporter i Centralværkstedet i Kjøbenhavn.
Nr. 5453 er omdannet til Traktorvogn Nr. 3, Hjemsted Holbæk. Vognkassen er fjernet.
Nr. 5462, 5537, **5553,** 5561 og 5599 er udrangerede.

Litra KE. Vognene faar efterhaanden Litra KC.

Litra KF. Vognene faar efterhaanden Litra KM.

Litra KG. Vognene faar efterhaanden Litra KJ.
Nr. 5748 bruges kun til lokale Transporter i Centralværkstedet i Kjøbenhavn.
Nr. 5744 er forsynet med skraa Bundflader beklædt med Jernplade.

Litra KH. Vognene faar efterhaanden Litra KM.

Litra KJ. Nr. 5761 og 5806 bruges kun til lokale Transporter mellem Kulgaard og Færger i Korsør.
Nr. 5911 bruges kun til lokale Transporter paa Østerbro Station.
Nr. 5779, 5782, 5790, 5818, 5924, 5933 og 5937 er forsynede med skraa Bundflader beklædt med Jernplade.
Nr. 5860 er udrangeret.

Litra KK. Vognene faar efterhaanden Litra KM.

Litra KL. Vognene faar efterhaanden Litra KJ.
Nr. 6028, 6039, 6044, 6053 og 6055 er udrangerede.

Litra PC. Nr. 7213 er udrangeret.

Litra PK. Paa Tegningerne staar Last 15000, skal være 18500 kg henholdsvis 17400 kg.
Nr. 9681—9700 bruges nu til almindelig Drift, hvorfor Paamalingen: „Kun til Kultransporter for D. S. B." er fjernet.

Litra TA. Nr. **8104,** 8124, 8150 og 8157 er udrangerede.

Litra TB. Nr. 8178 er udrangeret.

Litra TD. Bemærkningen: „Bør ikke leveres som „store Vogne" til Læsning med Kul og Foderstoffer" slettes.

Litra TDR. Bemærkningen: „Bør ikke leveres som „store Vogne" til Læsning med Kul og Foderstoffer" slettes.

Litra TE. Bemærkningen: „Bør ikke leveres som „store Vogne" til Læsning med Kul og Foderstoffer" slettes.

Litra TG. Nr. 8901—8904 omlitreres efterhaanden til Litra TGK.
Bemærkningen: „Maa saa vidt muligt ikke benyttes til Forsendelser over Kjøbenhavns Havnebane" slettes.

Litra TGK. Bemærkningen: „Maa saa vidt muligt ikke benyttes til Forsendelser over Kjøbenhavns Havnebane" slettes.

Hjælpev. A. Disse Vogne er forsynede med Endedør og Overgangsbro (jfr. ny Tegning).
Nr. 11 har nu Hjemsted Padborg.

Hjælpev. B. Nr. 11 har nu Hjemsted „Padborg".

Redningsv. Nr. 11 har nu Hjemsted „Padborg".

Ambulancev. Nr. 11 har nu Hjemsted „Padborg".

Telegrafv. Godsvogn Litra HC Nr. 2609 er omdannet til Telegrafvogn Nr. 32 (jfr. ny Tegning).

Broprøvev. Nr. 295, 296 og 298 er omnummererede til henholdsvis Nr. 8, 9 og 10.
Nr. 8 og 10 er udrangerede.

Nr. 9 er ombygget til „Løbevogn Nr. 3 til Kørekraner" (jfr. ny Tegning).

Vandvogn. Nr. 32 er omnummereret til Nr. 7 og Nr. 244 til Nr. 5.

De i Driftsmaterielfortegnelsen optagne private Specialgodsvogne maa foruden at benyttes til Befordring af de anførte Godsarter i Vognladninger tillige benyttes til Fragtstykgodsbefordring af brugt Emballage eller beskadiget Gods, der tilbagesendes, hidrørende fra disse Godsforsendelser.

Teksten til de enkelte Tegninger rettes i Overensstemmelse hermed.

Litra ZA. Nr. 99545, tilhørende Carlsberg Bryggerierne, har nu Tara ca. 9300 kg.

Litra ZC. Nr. 99604, tilhørende Kjøbenhavns Magistrat, er udgaaet af Statsbanernes Vognpark.

Nr. 500305, tilhørende Blaakilde Mølles Fabrikker, har faaet Hjemstedet forandret fra „Nørrebro" til „Odense".

Litra ZE. Nr. 502135 og 502217 har faaet Hjemstedet forandret fra „Kjøbenhavns Frihavn" til „Aarhus Ø."

Nr. 502901, 502902 og 502921 er af A/S Nordisk Benzin-Compagni solgte til D. D. P. A. Vognene har derefter faaet Nr. 502421, 502422 og 502442 (jfr. nye Tegninger).

Nr. 502653 er af A/S Vilh. Hansen solgt til D. D. P. A. Vognen har derefter faaet Nr. 502420 (jfr. ny Tegning).

Nr. 502941 og 502980 har faaet Hjemstedet forandret fra „Østerbro" til „Fredericia".

Nr. 502968 har Hjemsted „Kjøbenhavns Frihavn", ikke, som angivet, „Østerbro".

Dansk-Engelsk Benzin & Petroleums Co. har anskaffet 10 Stk. Beholdervogne, der har faaet Nr. 502981—502990 (jfr. ny Tegning).

Øverst Side 291 rettes Numrene til 503001—503010.

Alfred Olsen & Co., har anskaffet 7 Stk. Beholdervogne, der har faaet Nr. 503173—503179 (jfr. nye Tegninger).

Nr. 503334—503337 har faaet Hjemstedet forandret fra „Østerbro" til „Fredericia".

Nr. 504002, 504003, 504005, 504006 og 504007, tilhørende Ingeniør Korsgaard, er udgaaede af Statsbanernes Vognpark.

Nr. 504010 er paamalet: „Maa befordre Ammoniakvand", medens denne Paamaling ikke findes paa de øvrige af Ingeniør Korsgaards Beholdervogne.

Litra ZF. I/S Hansen & Jørgensen, Sydjysk Damkultur, Lunderskov, har anskaffet 2 Stk- Fisketransportvogne, som har faaet Nr. 500004—500005 (jfr. nye Tegninger).

Nr. 500021 er forsynet med Vakuumledning, og dens Taravægt er ca. 16750 kg (uden Vand i Bassinerne).

Litra ZG. Nr. 99840 har Last 8500 kg, ikke, som angivet paa Tegningen, 6000 kg.

Litra Zs. Nr. 508061; tilhørende Dansk Svovlsyre- & Superphosphatfabrik, er udgaaet af Statsbanernes Vognpark.

Med de foregaaende Tillæg er udkommet efternævnte Tegninger til Driftmaterielfortegnelsen, nemlig af:

Benzinmotorvogne MF 51—68	Tektur til Side	24
Litra BP Nr. 656—662	„ „ „	81
„ FE „ 12111—12120	„ „ „	136
„ FF „ 12201—12218	„	136b
Hjælpevogn A	Tektur til „	227
Telegrafvogn Nr. 32	„	236a
Litra ZE Nr. 502442	„	274a
„ „ „ 502420	„	274a
„ „ „ 502421	„	274b
„ „ „ 502422	„	274b
„ „ „ 502981—502990	Tektur til „	290
„ „ „ 503173 og 503176	„ „ „	298
„ „ „ 503174 og 503177	„ „ „	298
„ „ „ 503175	„	298b
„ ZF „ 500004	„	304a
„ „ „ 500005	„	304b

Med nærværende Tillæg følger efternævnte Tegninger til Driftsmaterialfortegnelsen, nemlig af:

Traktor Nr. 1—5, 7—8	**Side**	**20a**
„ „ 11—17	**„**	**20a**
„ „ 21	**„**	**20a**
Litra CB Nr. 1246, 1249 og 1280	**„**	**98a**
Løbevogn Nr. 3 (til Kørekraner)	**Tektur til „**	**246**
Litra ZE Nr. 503178—503179	**„ „ „**	**298b**
„ ZF „ 500041	**„**	**306a**

Summarisk Oversigt over Driftsmateriellet.

Den 31. Marts 1929.

	Samlet Antal	Antal hørende under Værkstedsområde:		
		Kjøbenhavn	Aarhus	Nyborg
Damp-Toglokomotiver	490*)	205*)	252	33
Damp-Rangerlokomotiver	201	74	115	12
Dieselelektriske Lokomotiver	6	4	2	
Ialt Lokomotiver	697	283	~~369~~	45
Benzin-Motorvogne, 2- og 3-aksl.	40	7	21	12
Dieselelektriske Truck-Motorvogne	6	3	3	
Ialt Motorvogne	46	10	24	12
Rangertraktorer	15	5	10	
Salonvogne Litra S Truck-	2	2		
„ „ S 2- og 3-aksl.	7	5	2	
Personvogne „ A og B Truck-	301	146	155	
„ „ „ 2-aksl.	203	96	107	
„ „ C Truck-	421	220	201	
„ „ „ 2- og 3-aksl.	993	556	437	
Kombinerede Truck-, Person- og Postvogne Litra CP	8	2	6	
Motorbivogne Litra F 2-aksl.	32	17	12	3
Ialt Personvogne	1967	1044	920	3
Postvogne Litra D Truck-	21	13	8	
„ „ „ 2-aksl.	82	52	30	
Kombinerede Post- og Rejsegodsvogne Litra D Truck-	22	12	10	
Kombinerede Post- og Rejsegodsvogne Litra D 2-aksl.	29	17	12	
Rejsegodsvogne Litra E Truck-	111	34	77	
„ „ „ 2- og 3-aksl.	330	158	172	
Ialt Post- og Rejsegodsvogne	595	286	309	
Lukkede Godsvogne Litra G	22			
„ „ „ H	167			
„ „ „ I	1182			
„ „ „ Q	5204			
Aabne „ „ K	456			
„ „ „ P	4133			
„ „ „ T	585			
Ialt Godsvogne	11749			
Hjælpevogne	32	12	17	3
Redningsvogne	12	4	7	1
Ambulancevogne	21	9	10	2
Bygningsvogne	16		15	1
Telegrafvogne	32	6	25	1
Værkstedsvogne for Vægtsmede	3			3
Færgevogne	2		2	
Broprøvevogne	7	1	6	
Brovægtsprøvevogne	13			13
Vandvogne	7	5	1	1
Sneplove	68	19	46	3
Korekraner	2	1	1	
Løbevogne (for Korekraner)	3	2	1	
Traktorvogne	3	3		
Private Vogne	535	333	177	25

*) Heraf 56 Tenderlokomotiver.

Kjøbenhavn, i April 1929.

Generaldirektoratet.