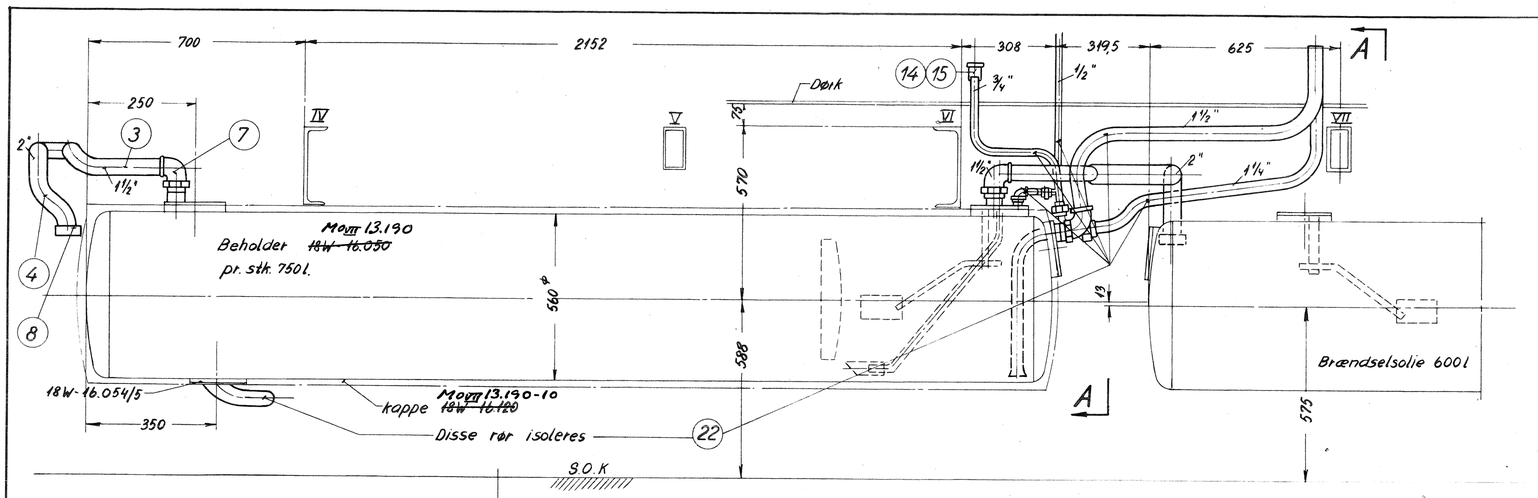

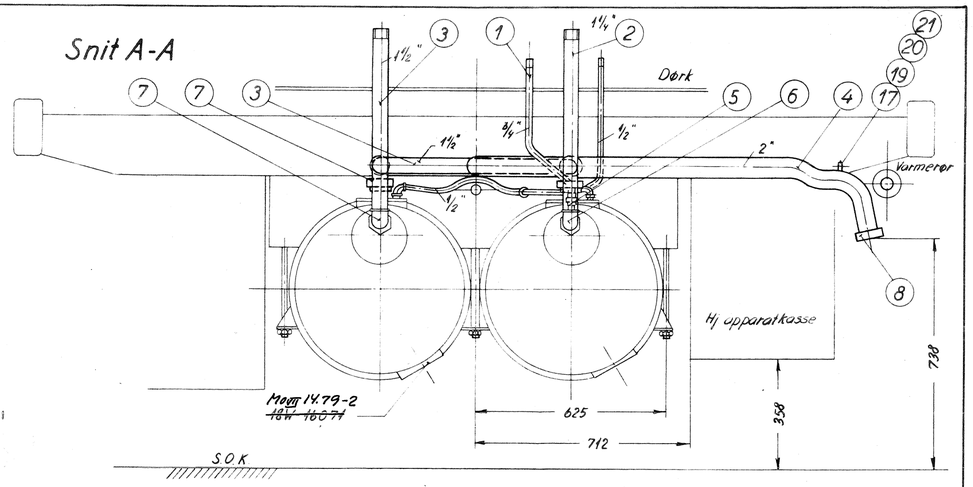

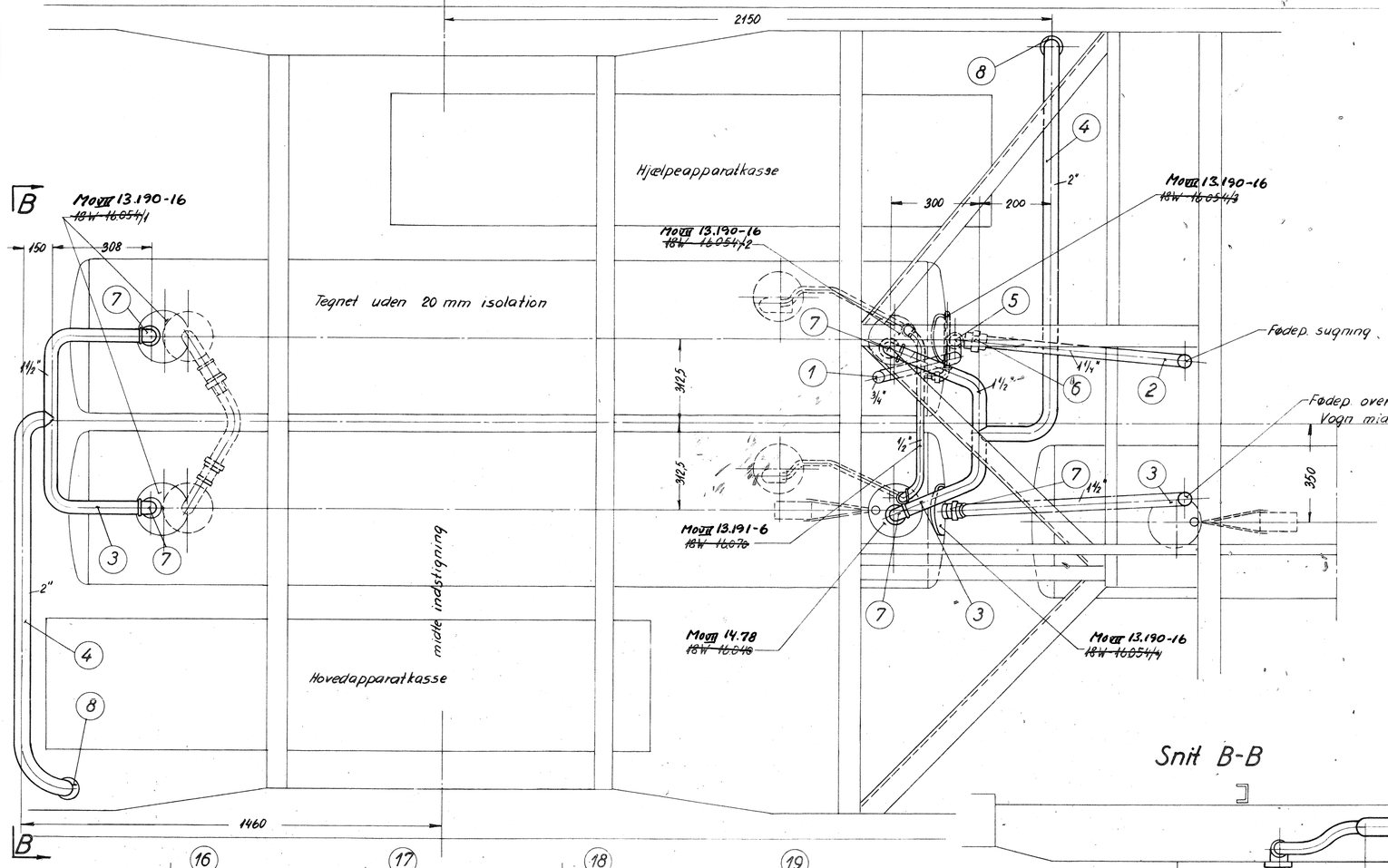

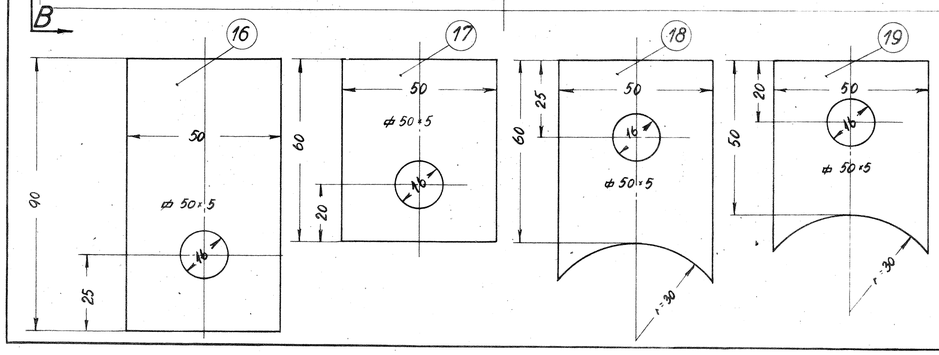

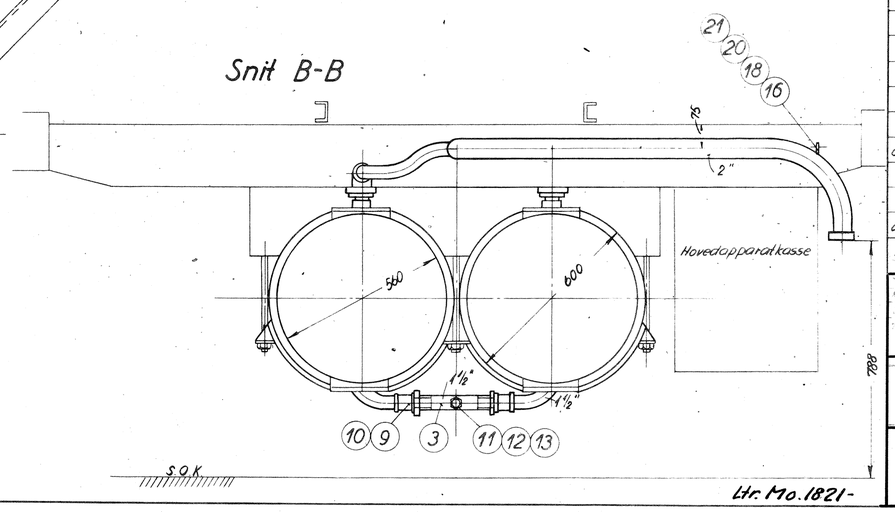

Sit	Betegnelse		Pos	Materiale kvalitet	Model nr. eller indvendige størrelse	Nr.	Vægt pr. stk
	isolation af div rør		22				
2	fjederskive 1/2"		21	st 34	magasin		
2	bolt sort 1/2"×25		20	st 34	magasin		
1	rørholder		19	st 00	fl. 50×5×75		
1	"		18	"	fl. 50×5×85		
1	"		17	"	fl. 50×5×65		
1	rørholder		16	st 00	fl. 50×5×95		
2	møtrik 3/4"		15	BF 310	magasin		
2	mutte 3/4"		14	BF 270	"		
1	pakning 27/32 ø×1		13	kobber	"		
1	rørprop 3/4" n.bl. 77a-6		12	st 00	"		
1	mutte 3/4"		11	T 28	"		
2	mutte 1 1/2"		10	BF 270	"		
2	møtrik 1 1/2"		9	BF 310	"		
2	c-trykkobling	DS 382	8	letmetal	"		
5	vinkelunion 1 1/2		7	BF 98	"		
1	union 1 1/4		6	BF 340	"		
1	union 3/4"		5	BF 340	magasin		
div	gevindrør 2×3,75	DS 540	4	st. 00.29	l = 3800		
"	" 1 1/2×3,5	"	3	"	l = 3500		
"	" 1 1/4×3,5	"	2	"	l = 1400		
div	gevindrør 3/4×2,75	DS 540	1	st. 00.29	l = 1000		

Forandringer

Danske Statsbaner.
Maskinafdelingen.

Målestok 1:1, 1:10

Tegn. A/S Frichs
Nr. 18W-16.056b
Indk.
Date

Rørledninger for kedelvandsbeholder under vogn.

Diesel-el. 500/550 hk. motorvogn.

Mo VII 13.194-1

Ltr. Mo. 1821-

Ltr. Mo 1821-

Mo 13.194