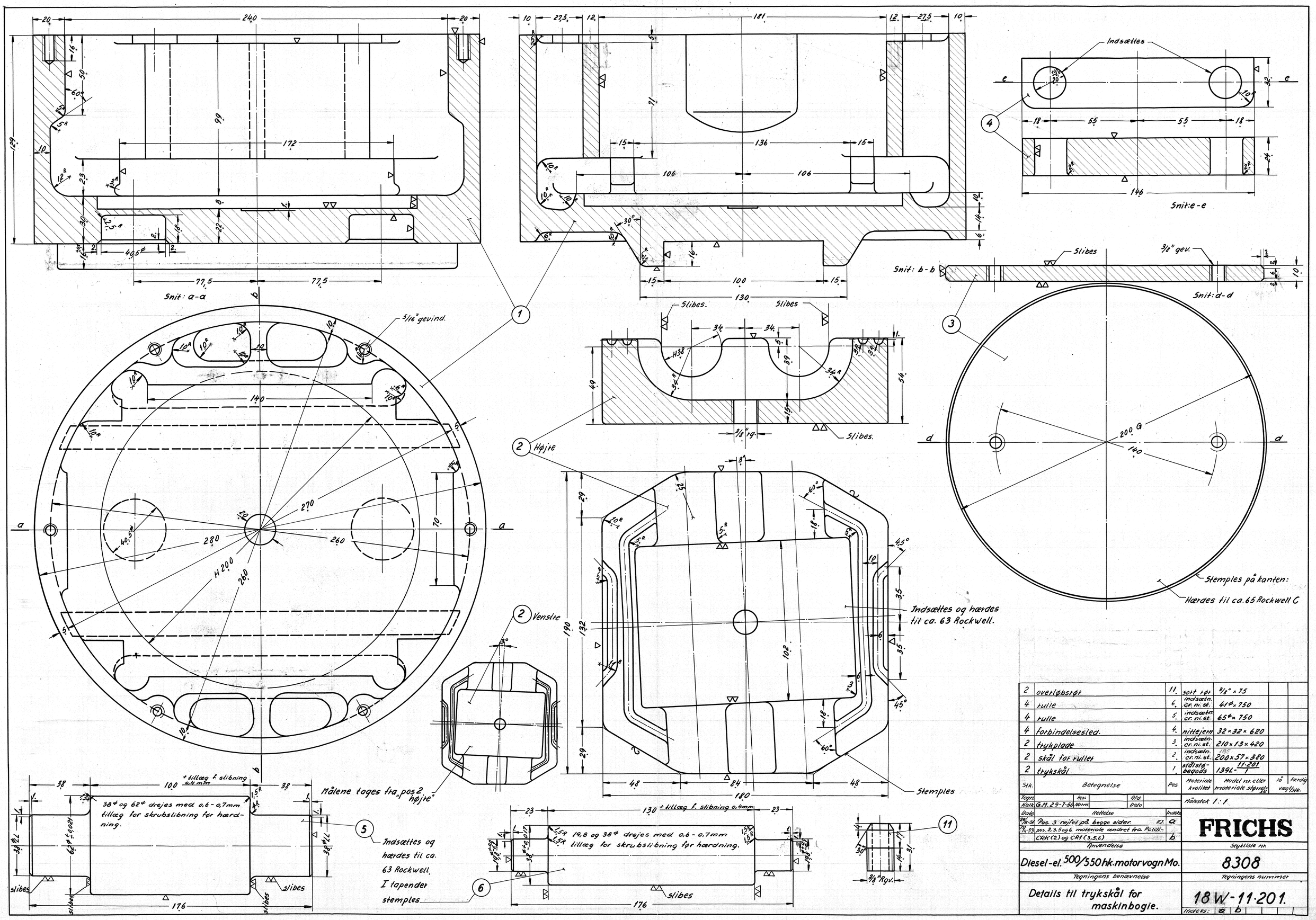

Stk.	Betegnelse	Pos.	Materiale kvalitet	Model nr. eller materiale størrelse	Ia vægt/stk.	Færdig vægt/stk.
2	overløbsrør	11.	sort rør	3/8" × 75		
4	rulle	6.	indsætn. cr. ni. st.	41ø × 750		
4	rulle	5.	indsætn. cr. ni. st.	65ø × 750		
4	forbindelsesled.	4.	nittejern	32 × 32 × 620		
2	trykplade	3.	indsætn. cr. ni. st.	210 × 13 × 420		
2	skål for ruller	2.	indsætn. cr. ni. st.	185 200 × 57 × 380		
2	trykskål	1.	stålstøbegods	139L-11.201/1		

Tegn.		Rev.		Afd.	
Kalk.	G.M. 29-7-50	Norm.		Dato	

Målestok 1 : 1

Dato	Rettelse	Indeks
28/8-51	Pos. 3 rejfet på begge sider. EJ.	a
17/4-53	pos. 2, 3, 5 og 6 materiale ændret fra Poldi-CRK (2) og CR1 (3, 5, 6)	b

FRICHS

Anvendelse: Diesel-el. 500/550 hk. motorvogn Mo.

Stykliste nr.: 8308

Tegningens benævnelse: Details til trykskål for maskinbogie.

Tegningens nummer: 18 W-11.201.

Indeks: a b