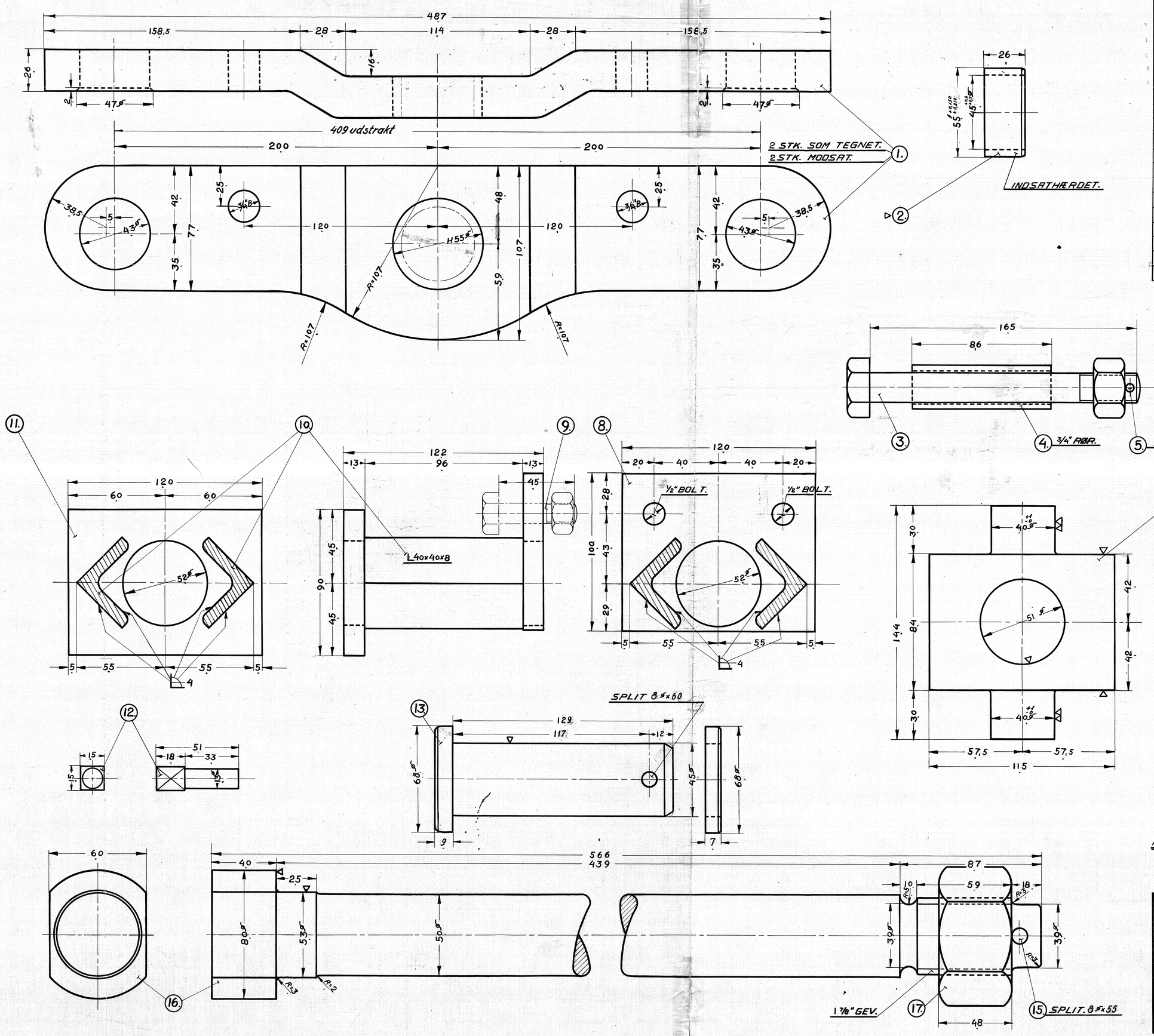

STYKTAL	STYKLISTE NR. 6943				
	GENSTAND	MÆRKE		MATERIALE	MODEL MÆRKE
4	BALANCE.	1.		FLUSSJ.	500×540×26
4	BØSNING. A 45/55⌀×26 NBl. 254	2.		se stkl. nr. 6998/1	
4	SORT BOLT. m/6KT HOVED OG MØTRIK 3/4×165	3.		NITTEJ.	KØBES
4	AFSTANDSRØR. gev. rør 3/4"×2,75	4.	D.S.540	st.00.29.	l=340
4	SPLIT. 5⌀×35	5.		"	MAGASIN
4	STYR.	6.		ST.60.11	115×90×650
4	SKIVE.	7.		FLUSSJ.	260×260×13
4	PLADE.	8.		"	⌀100×13×520
8	SORT BOLT m/6KT HOVED OG MØTRIK 1/2"×45	9.		NITTEJ.	KØBES
8	LIGE VINKEL.	10.		FLUSSJ.	40×40×8×850
4	PLADE.	11.		"	90×13×520
16	STYREKNAST	12.		"	16×16×900
2	SPLITBOLT 45⌀×129 NBl. 250	13.		se stkl. nr. 6997/1	
2	SPLIT 10⌀×70	14.		"	MAGASIN.
4	" 8⌀×55	15.		"	"
4	BOLT	16.		"	80⌀×1250
4	SORT MØTRIK 1 7/8"	17.		"	KØBBS.
4	Evolutfjeder. Best. Tegn. 1W-15.169.	18.	D.S.B. Ciffer V.	Fjeder staal	"

ANG. ANORDNINGEN SE TEGN. NR. 12W-10.11

FORANDRINGER

A/S FRICHS AARHUS

MAALESTOK 1:1

Tegn. K.H.
Kal. P.P.
8-1-1936

DELE TIL TRÆKTØJ.

DIESEL-EL. 500/550 HK. MOTORVOGN. MO III

18W-10.120

INDEKS