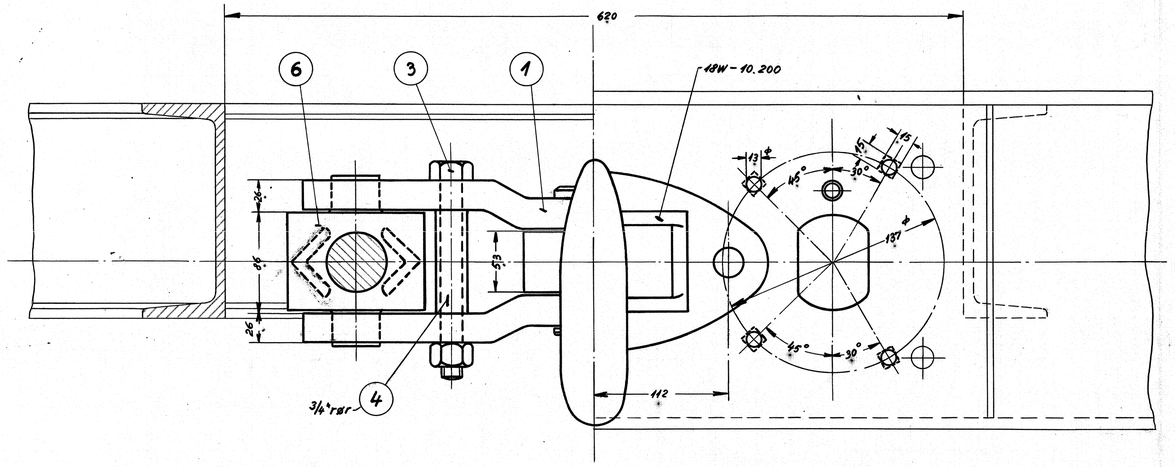

Snit A - A

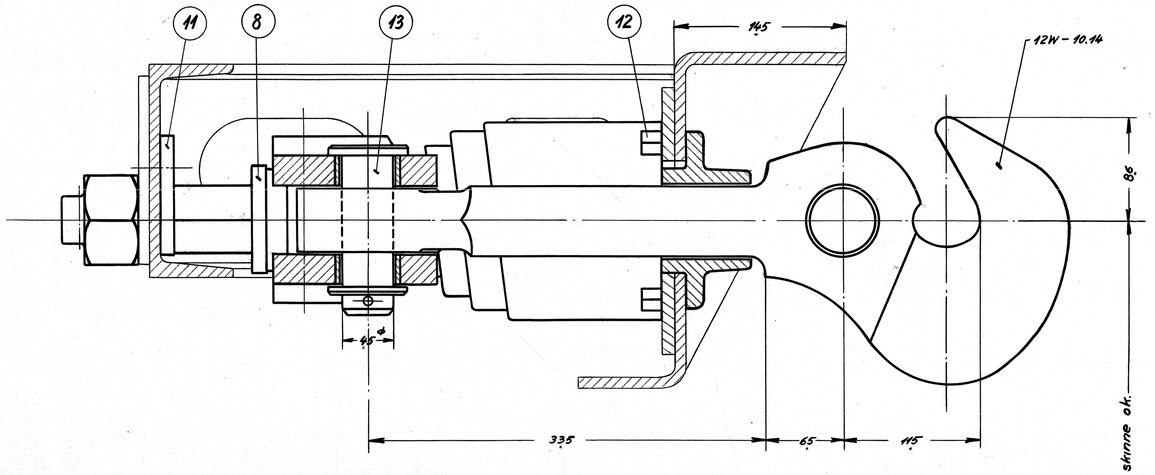

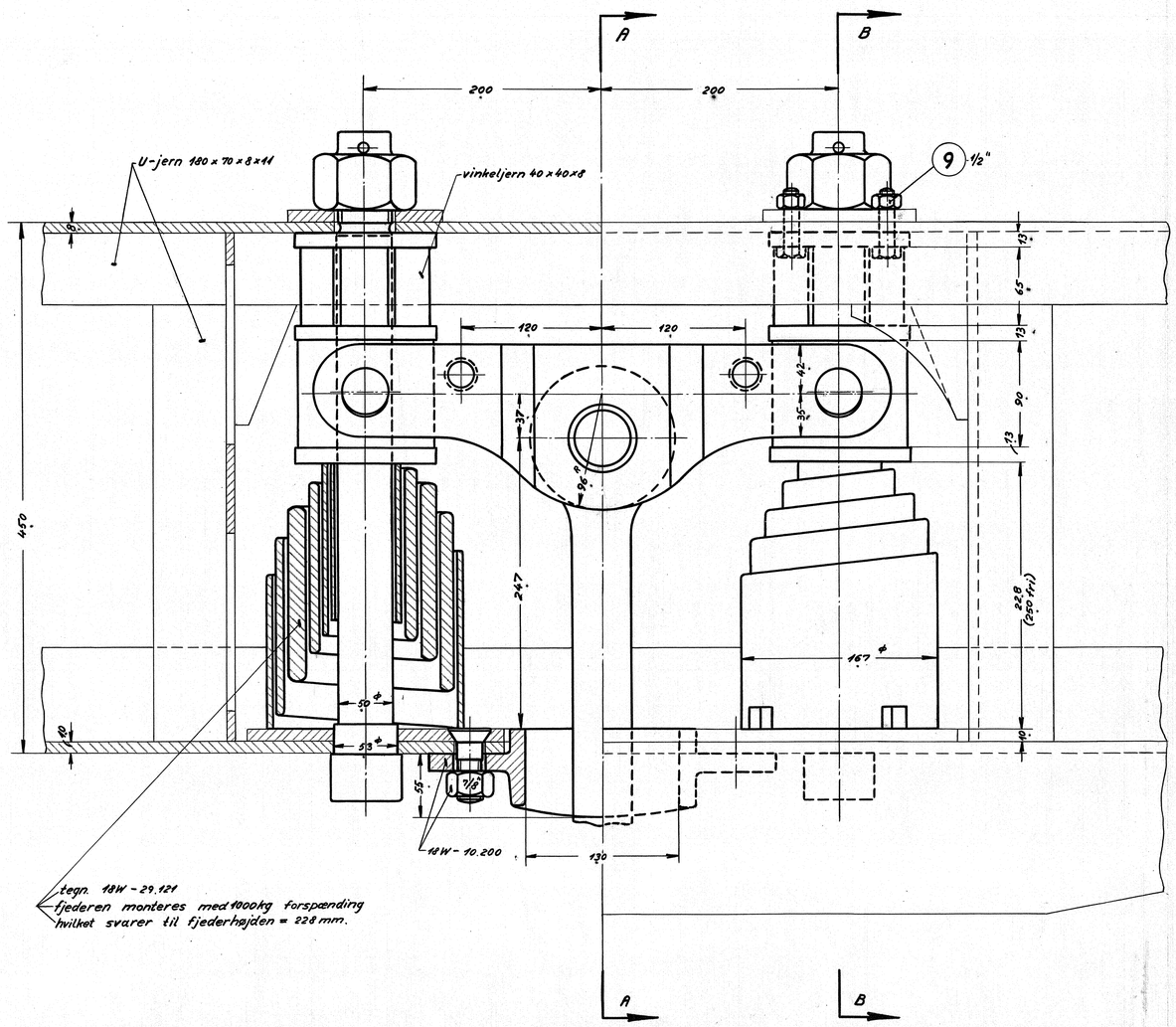

Snit B - B

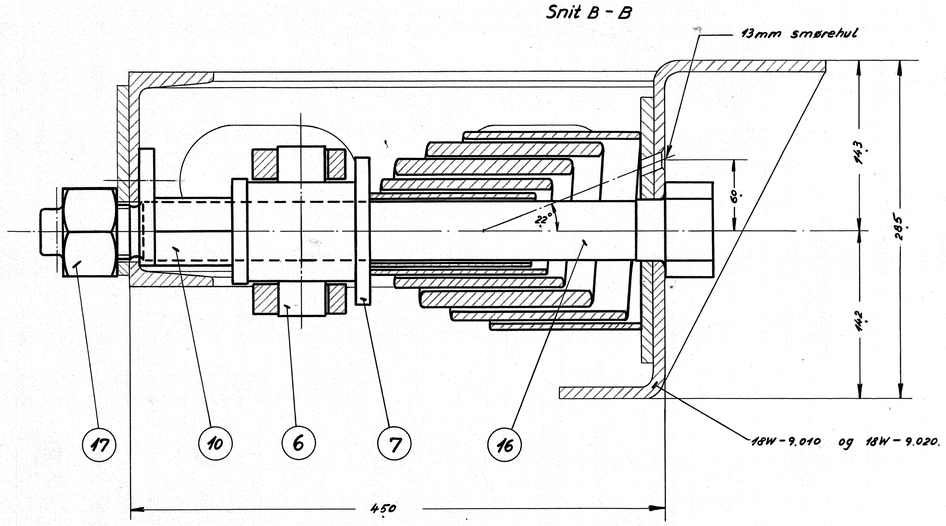

Angående pos. nr. se tegn. 18W - 10.120.

Stk.	Betegnelse	Pos.	Materiale kvalitet	Model nr. eller materiale størrelse	rå	færdig
		5				
		4				
		3				
		2				
		1				

Tegn.	E.U. 19/4-51	Rev.	E.P. 28/9 51	Afd.	II L -
Kalk.	B.F. 28/9-51	Norm.		Dato	

Målestok: 1 : 2,5

Dato	Rettelse	Indeks

FRICHS

Anvendelse: Diesel-el. 500/550 hk. motorvogn.

Stykliste nr.:

Tegningens benævnelse: Arrangement af trækkøj.

Tegningens nummer: 18W - 10.110.

Indeks: