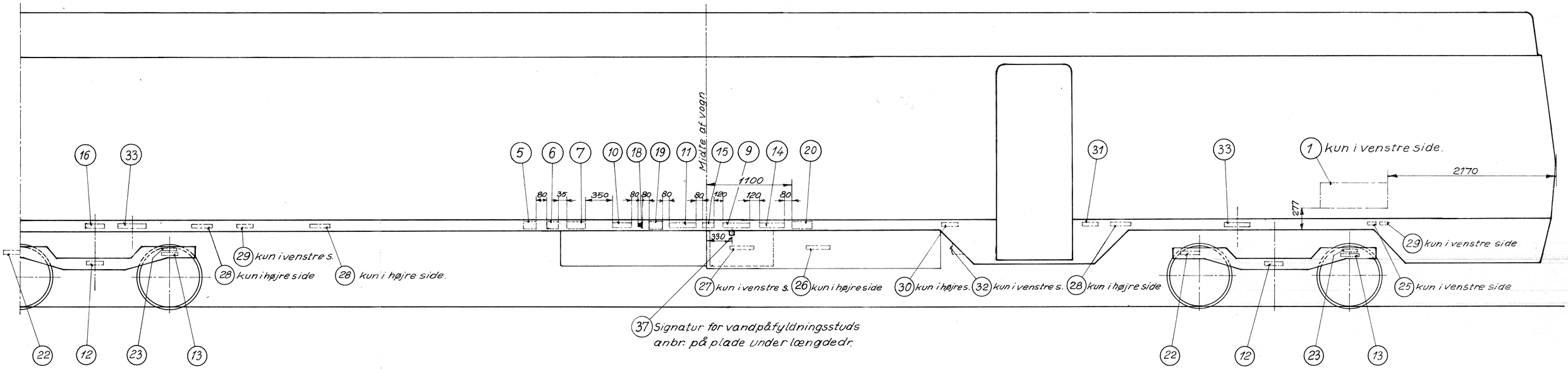

Set forfra

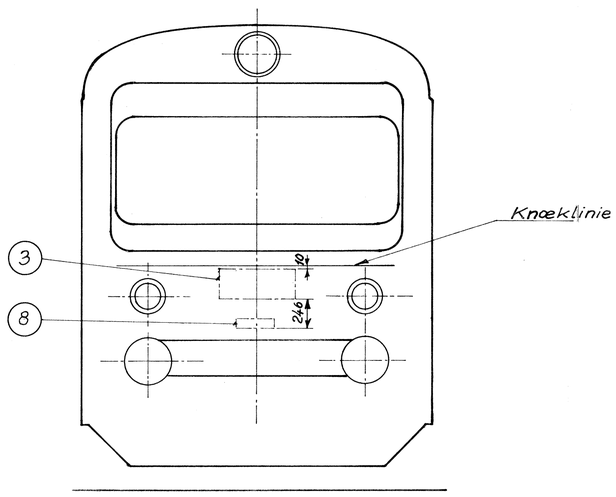

Set bagfra

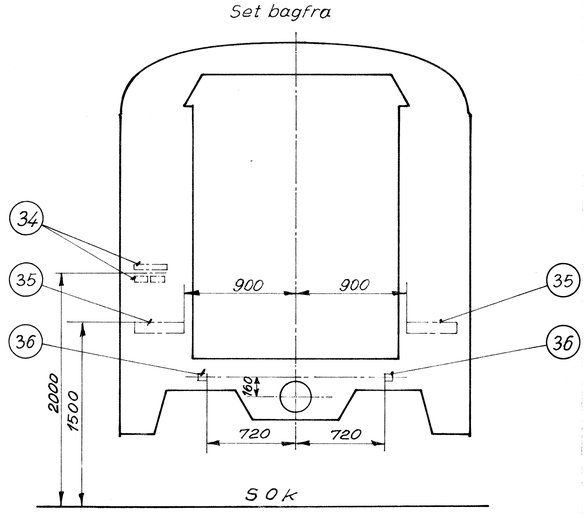

Pos.	DSB-tegning	Genstand	Stk.	Mat., model- eller lager nr.	Mat. sign. og dimension
40	3A.15040	ciffre 0-9.			h=20 mm.
39					
38	4A.15038	Arr. af hjemst. mat. Verd.	2		h=20 og 40 mm. gul
37	2 NV.1242/3	Signat. f. vandpåfyldn.	2		
36		Mærke for pufferhøjde	2		
35	3A.15035	⅓ Livsfarligt ved-- ⅔	2		
34	3A.15034	Hjemst. Maling. Årstal	1		h=20 mm. gul
33	4A.15033	Løft her	4		h=20 mm. gul
32	4A.15032	P/M.	1		h=20 mm. gul
31	4A.15031	Brændolie	2		h=20 mm. gul
30	3A.15030	Omstill. hane	1		h=20 mm. gul
29	3A.15029	Afspærr. hane f. bremse	2		h=20 mm. gul
28	3A.15028	Afspærr. hane f. luftfj.	3		h=20 mm. gul
27	3A.15027	Batteri hovedafbr. 110 V.	1		h=20 mm. gul
26	3A.15026	Batteri 110 V.	1		h=20 mm. gul
25	3A.15025	Tilslutning 220 V. (380 V.)	1		h=20 mm. gul
24					
23	3A.15023	Ciffre til REV og bogienr.			h=40 mm. gul
22	3A.15022	Type 125 E. Drivhjul.	2		h=40 mm. gul
21	3A.15021	Type 126. Løbehjul.	2		h=40 mm. gul
20	3A.15020	Beklædningsfelt	2		
19	4A.15019	Vægt og plads.	2		h=40 mm. gul
18	3A.15018	, højttalermærke	2		h=40 mm. gul
17					
16	3A.15016	Vv 00 t.	2		h=40 mm. gul
15	3A.15015	B f. G f.	2		h=40 mm. gul
14	2A.15014	REV	2		h=40 mm. gul
13	3A.15013	REV (på bogie)	4		h=40 mm. gul
12	3A.15012	→1,90 m←	4		h=40 mm. gul
11	3A.15011	KE-P-A-D-Mg	2		h=40 mm. gul
10	3A.15010	120 km	2		h=40 mm. gul
9	3A.15009	←22,34 m→ ←15,20 m→	2		h=40 mm. gul
8		Nr. foran på vogn	1	(4001 – 4060)	h=80 mm. DSB-hvid
7	2A.15007	Ciffre 0-9.			h=80 mm. DSB-hvid
6	3A.15006	MR	2		h=80 mm. DSB-hvid
5	3A.15005	DSB	2		h=80 mm. DSB-hvid
4					
3	1A.15003	DSB	1		h=240 mm. DSB-hvid
2					
1	1A.15001	DSB	1		h=320 mm. DSB-hvid

Forandringer

Tegn. rev. tegn. nr. indf. m. v.	A	19/11 1977	D.F.

Anvendes til | Dato

Danske Statsbaner
Maskinafdelingen

Målestok 1:25 | Tegn. V8.8.77 Dancker | Rev. | Stkl

Placering af udv. påskrifter
Litra MR.

A

DSB1A15000

Gruppe

DSB1A15000