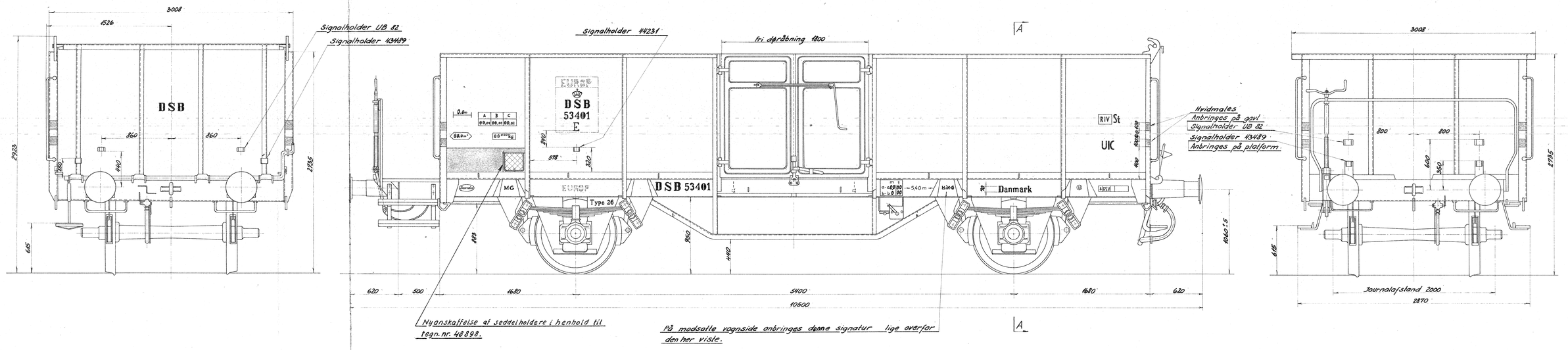

Snit A-A

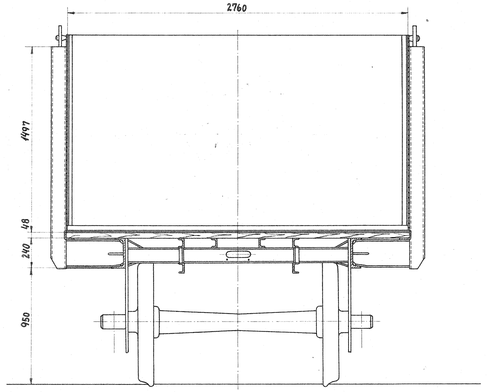

Angående udfyldning af signaturene henvises til tegn. 1NG.1.287

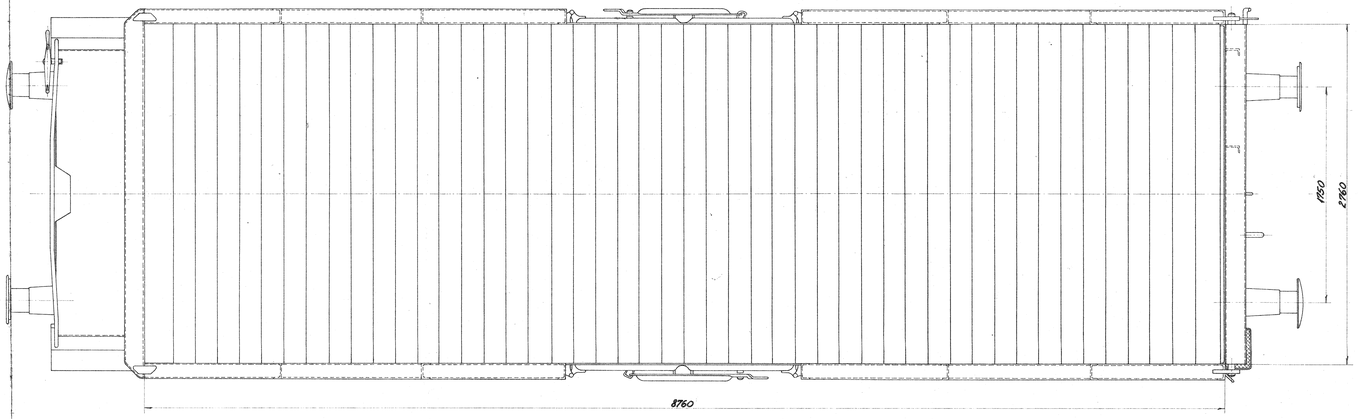

Data:

Normal last, ensformig fordelt	A: 21,0 t B: 25,0 t C: 29,0 t
Største last koncentreret	på 1,5 m: 14 t på 3,0 m: 16 t
Nyttig bundflade	ca. 24 m²
Nyttig rumfang	ca. 36 m³
Tara (med gulv af fyr med vægtfylde 0,55)	ca. 10,5 t
Maks. hastighed	100 km/h
Bremse - trykluftbremse Hikg. 12" skruebremse	
Træktøj	Trækkrog 100 t Skruekobling 85 t
Fjederophængning	Dobbeltsjækler Bærefjeder 8 lag 120 x 16 l=1200 mm Nedbøjning 6,8 mm/1000 kg
Hjulsæt	Type 26
Rullelejeakselkasser	SKF 713500
Undervogn	Normalprofiler svejst
Gulv	Fyr 48 x 180

Forandringer			
Snit A-A indt. af Scandia A	1/11-62		
Tegn. rev. M1974/64. B	19/2-64		

Danske Statsbaner.
Maskinafdelingen.

Mål 1:20

Tegn. Scandia
Nr. 45227 D
Rev. 7-7-60 AK

Åben, højsidet godsvogn UIC type 2 med trykluftbremse og bremsestand.

A B

HG.113f

Ltr. E nr. 53400 - 53499.

Gr. nr. 1

A 121 T 015 A