

Bogstav- og tølcifre i h.t. tegn. nr. 1NG. 15.290 og 1NG. 15.290-1.

Snit A-A

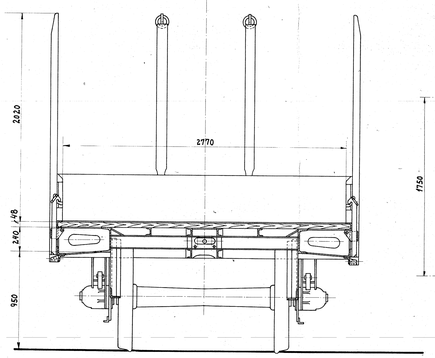

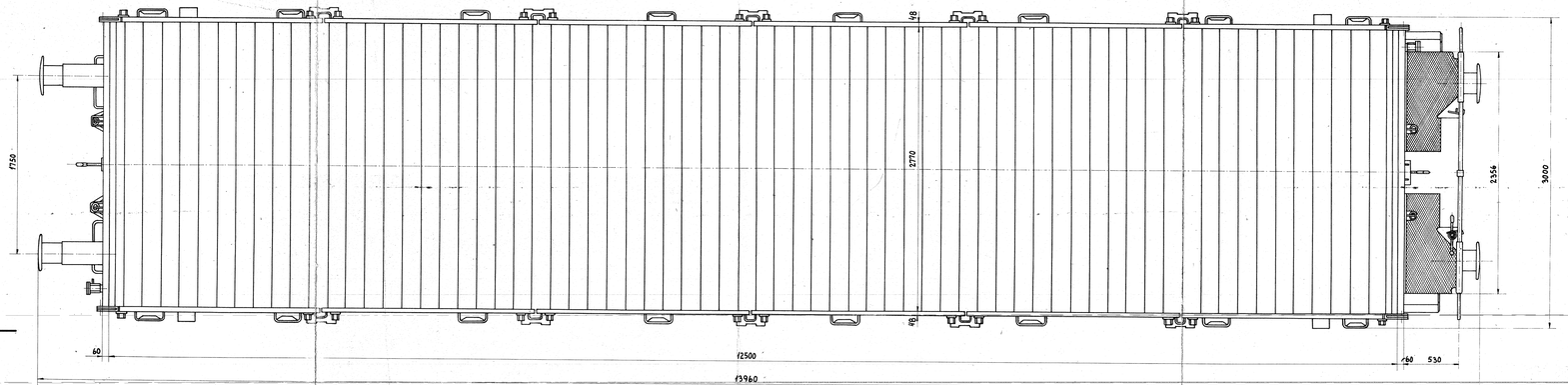

Last, ensformig fordelt	A: 19,5 t B: 23,5 t C: 27,5 t
Last, ensformig fordelt S	A: 19,5 t B: 23,5 t C: 23,5 t
Største last, koncentreret	på 2m 16t, 5m 19t, 8m 23t
Nyttig bundflade	34,6 m²
Nyttigt rumfang	15,6 m³
Tara (med gulv af fyr vf. 0,55)	12,5 t
Maks. hastighed	100 km/h
Bremse	trykluftbremse KE skruebremse-platform
Vognkasse	nedklappelige lemme svejst af plade aftagelige stolper ved side- og endevægge
Trækkøj	trækkrog 100 t skruekobling 85 t
Fjederophængning	dobbeltsjækler bærefjeder 8 lag 120×16 l=1200 nedbøjning 6,8mm/1000kg mm
Hjulsæt	type 26
Rullelejeakselkasser	SKF 713500
Undervogn	normalprofiler, svejst
Gulv	fyr 48 mm

Forandringer			
Indl. Intr. nr. m.m. M4824/65. A	12-5-65	Bind.	
Bindestr. i nr. M7604/65. B	10-8-65	Bind.	
Danm. udg. M306/66. C	4-3-66	Bind.	
Indl. „POOL" M11408/66. D	7-12-66	Bind.	

Danske Statsbaner.
Maskinafdelingen.

Målestok: 1:20 | Tegn. Nr. Rev. | Scandia 57367

Åben flad godsvogn.
Ltr. Kbs nr. 333 0 200 - 333 0 449.
~~Ltr. Ks nr. 60200 - 60449.~~

A B C D

57367

Gruppe nr. 1

A 127 T 013 A