


Snit A-A

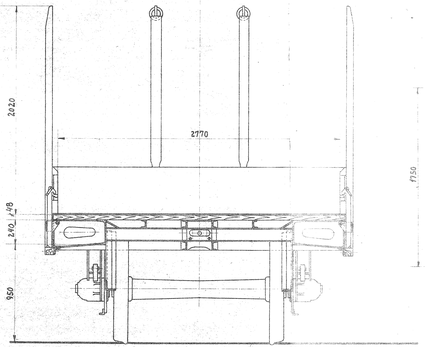


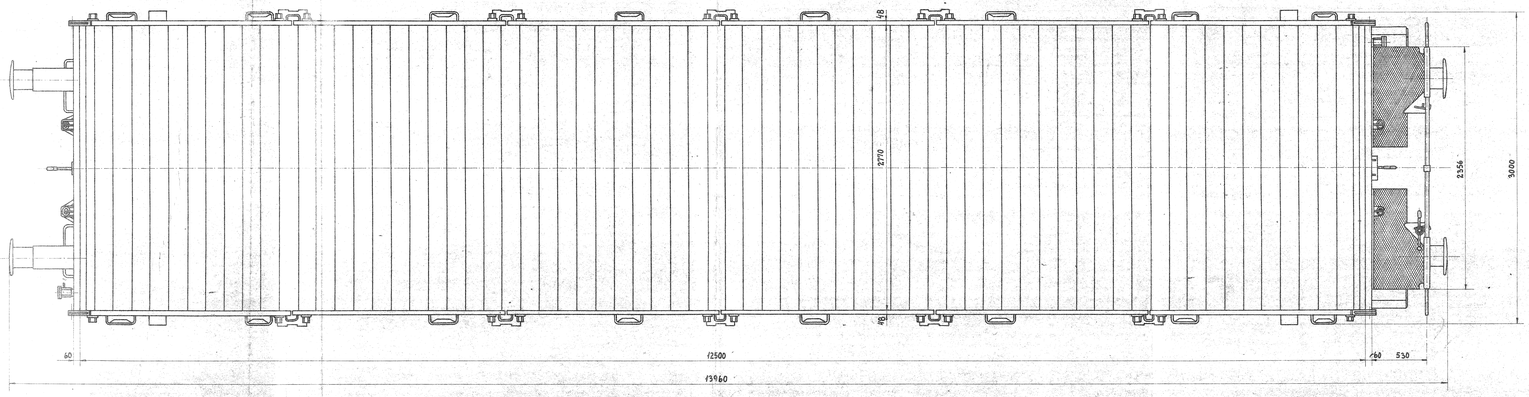


| | |
|---|---|
| Last, ensformig fordelt | A: 19,5 t<br>B: 23,5 t<br>C: 27,5 t |
| Last, ensformig fordelt S | A: 19,5 t<br>B: 23,5 t<br>C: 23,5 t |
| Største last, koncentreret | på 2m 16 t, 5m 19 t, 8m 23 t |
| Nyttig bundflade | 34,6 m² |
| Nyttigt rumfang | 15,6 m³ |
| Tara (med gulv af fyr vf. 0,55) | 12,5 t |
| Maks. hastighed | 100 km/h |
| Bremse | trykluftbremse Hikp<br>skruebremse-platform |
| Vognkasse | nedklappelige lemme<br>svejst af plade<br>aftagelige stolper ved side- og endevægge |
| Trækkøj | trækkrog 100 t<br>skruekobling 85 t |
| Fjederophængning | dobbeltsjækler<br>bærefjeder 8 lag 120×16 l=1200<br>nedbøjning 6,8mm/1000kg mm |
| Hjulsæt | type 26 |
| Rullelejeakselkasser | SKF 713500 |
| Undervogn | normalprofiler, svejst |
| Gulv | fyr 48 mm |

| Forandringer | | | | | | | |
|---|---|---|---|---|---|---|---|
| | | | | | | | |

Målestok: 1:20

Tegn. Scandia
Nr. 49137 A
Rev. 10-11-94 AK

Åben flad godsvogn.

Ltr. ks nr. 60100-60199

49137

Gruppe nr. 1