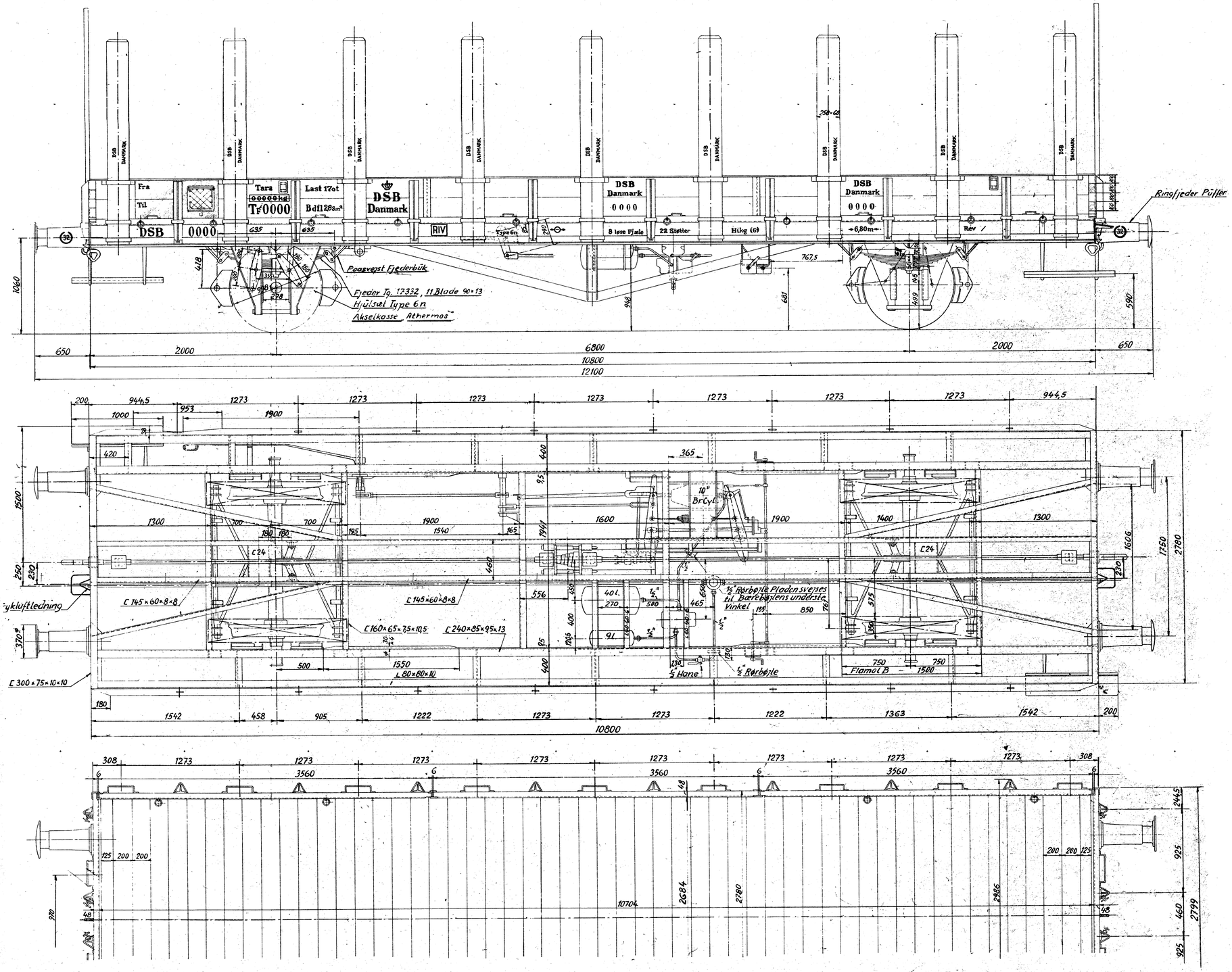

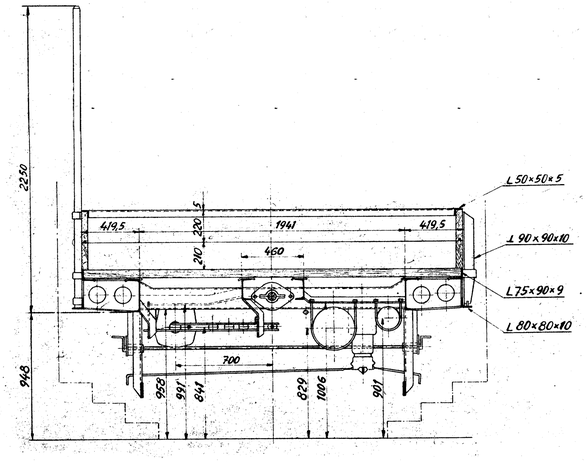

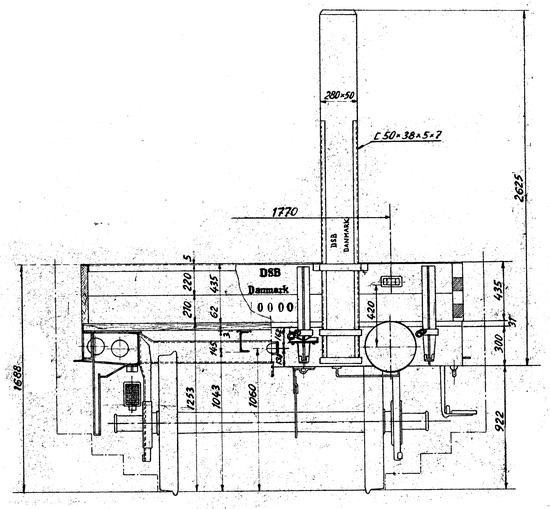

JS reg. nr. A 121 T 017

Fortegnelse over Fittings til Tryklüftbremsen

Bremsecyl.	1 Stk. ½" Union GF. 340 + 1 Stk. 1" × ½" Brystnippel GF. 245 (lev. a. Kn.)	
Tryklüftbeh.	2 -"- -"- -"- -"- + 2 -"- -"- -"- -"-	
Styreventil	4 -"- -"- -"- -"- + 4 -"- ¾" × ½" -"- -"- (lev. a. Kn.)	
Støvfang	1 -"- -"- -"- -"- + 1 -"- ½" × ½" -"- GF 280 (-"-)	
-"-	2 -"- 1" Kontramø triker til Tryklüftledning	
Köblingshane	2 -"- 1" -"- -"- -"-	
Kobling	2 -"- 1¼" -"- -"- -"-	
½" Hane	2 ½" -"- -"- -"-	

Letbyggede Püffere med Ringfjedre	10" Hikgl. Tryklüftbremse med Lastveksel	
Cüprinolbehandles og brünmales („Faktor")	6 aftagelige Sidelemme	
Bærefjeder L = 1080 11 Blade 90×13	2 -"- Endelemme	
Flamol B over Hjülene under Trægülv 1500×350	22 -"- Støtter	
Bremseklods SM 2 (Br. 50)	Tara [redacted] ± 5%	
Akselkasse „Athermos" med istøbt P-Metal	Last 17 t	
Hjülsæt Type 6 n	28,8 m² Bündflade	
Haandbremse		

Beskyttelsesplader over Bremsecylinder og -regulator

Bundplanker 200×62; Profil III

Forandringer			
Tilføjet Ltr. og Ord. Nr.	31-5-48	A	
Tilføjet skærm over köblingshaner JWT	9-1-50	B	
Tilføjet bindering på endefjælens styrebøjle JWT	31-3-50	C	

Scandia-Randers.

Maalest. 1:20

Tegn. Kalk. 18-5-55 E.T.
Rev. 8-11-45 CK
Indr. SK. 525

A B C

Lavsidet Godsvogn med Sidestøtter

Ltr. Tf. Nr 8131-8150 Ord V 6 10

31557