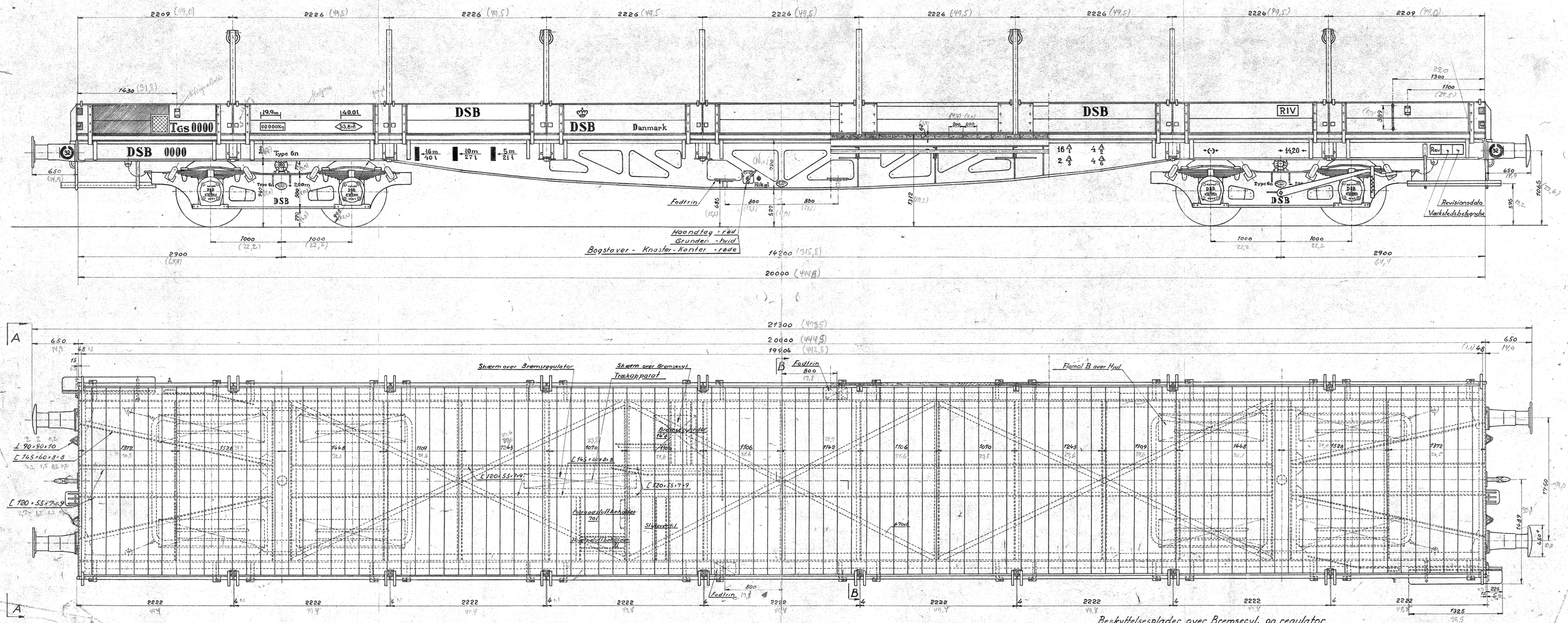

Påskriften på modsatte vognside og længdedrager anbringes diagonalt således at beskueren altid ser vognnummer og litra ved venstre vognende.

Beskyttelsesplader over Bremsecyl. og regulator.

Bundplanker Profil III 62×200mm

Haandbremse paa begge Bogier

14" Hik gl Bremse med Lastomstilling

Flamol B over Hjulene (under Trægulv) 1500×500mm

Paaskrifterne paa Vognen anbringes diagonalt paa de to Sider

Athermos Akselkasser med istøbt P-Metal.

Hjulsæt Type 6n.

Taravægt 22,8t + 5%.

Bærefjedre L = 1000mm - 11 Blade 110×13mm.

Letbyggede Puffere med Ringfjedre.

Bremseklods SM2 (Br50)

Cuprinolbehandles og brunmales („Faktor")

Bundflade 53,8m².

Last 40t.

Ladelængde 19,9m.

Snit: A-A

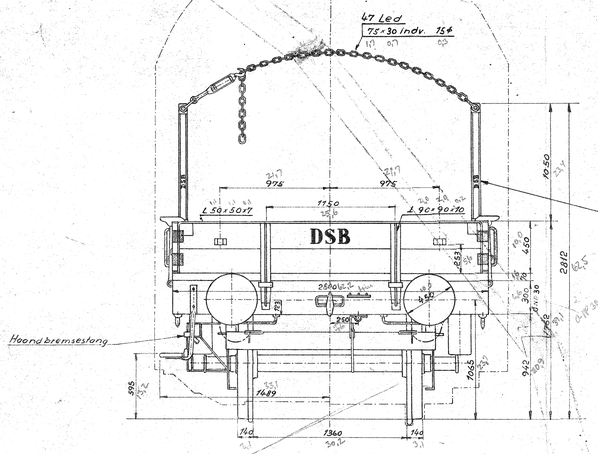

Males på begge sider af støtterne

Snit: B-B

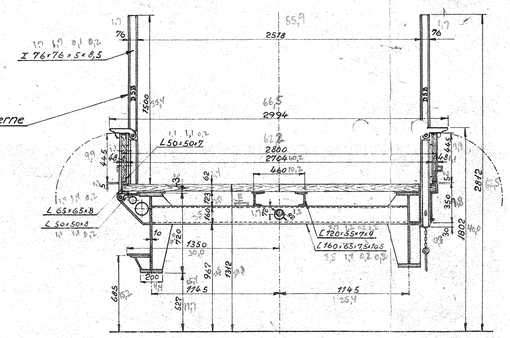

Signaturer for løse vogndele. Ifr RIV tillæg VII	
Betegnelse	Signatur
2 aftagelige endevægge	2 A/3
4 — " — sidevægge	4 A/2
16 — " — støtter	16 A/1
4 — " — kæder	4 A/6

Forandringer			
Maal 1:25	Tegn.	Scandia	
	Nr	31558	
	Rev	6/5 52 E.P.	
	Indr.		

Ugentsendtsmm. 10

40ts Bogie Skinnevogn

Ltr. T Gs. Nr. 9211-9240.

HG 131 b