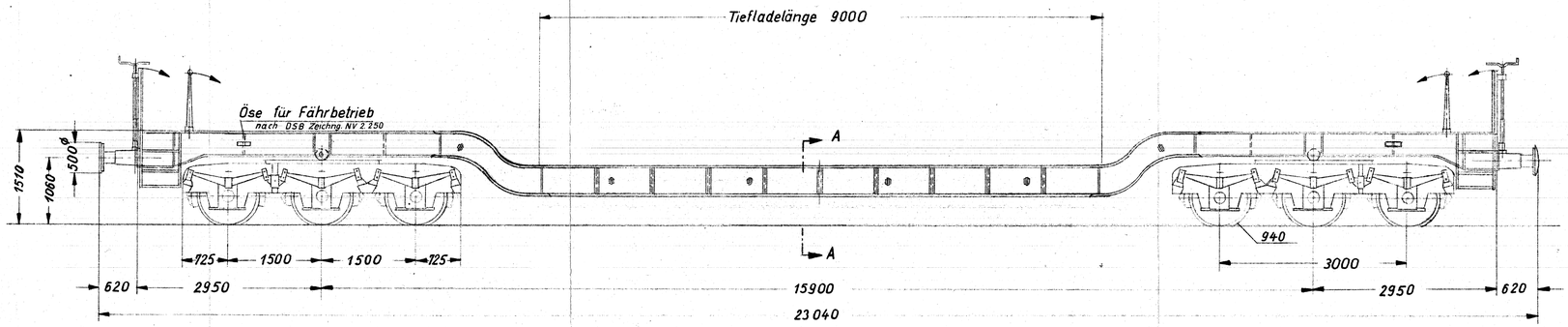


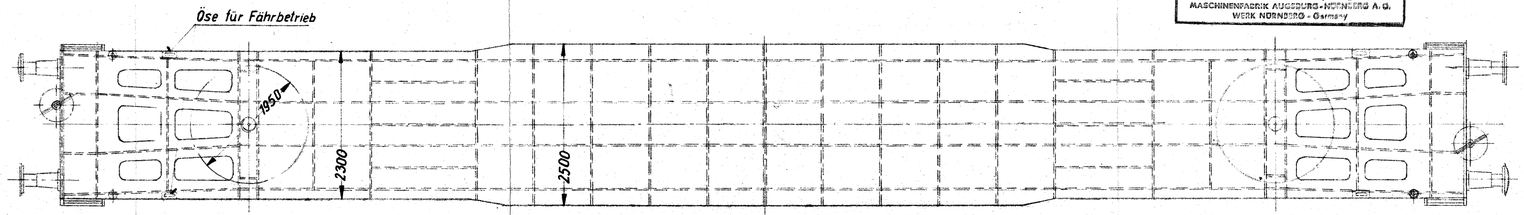


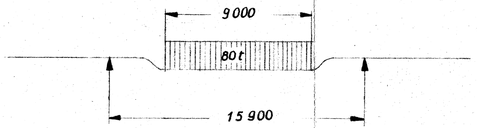


Lastschema

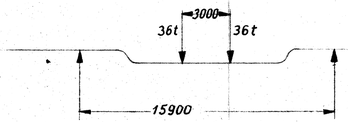


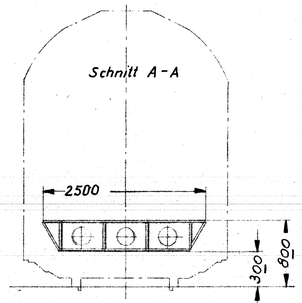


Für dieses Dokument wird jegliches gesetzliche und patentrechtliche Schutzrecht in Anspruch genommen.
MASCHINENFABRIK AUGSBURG-NÜRNBERG A.G.
WERK NÜRNBERG - Germany

| | |
|---|---|
| Eigengewicht des Wagens | 40 t |
| Tragfähigkeit | 80 t |
| Achsdruck (max.) | 20 t |
| Metergewicht | 5,2 t/m |

| | | |
|---|---|---|
| 1961 | Tag | Name |
| Gezeichnet | 29.6. | [signature] |
| Geprüft | 30.6. | [signature] |
| Normen | — | U.Z. |
| Maßstab | 1:50 | |
| | 1:20 | |
| Maßeinheit | | |
| Entdeckungsangabe nach | | |

(Genehmigungsvermerk des Auftraggebers)

M·A·N
Werk Nürnberg
Abt.: Tw

6-achs. Tiefladewagen für 80t Tragfähigkeit

Tw 30 351 a

Twp 18 485
DSB

Für diese Zeichnung wird jeglicher gesetzlich vorgesehene Rechtsschutz in Anspruch genommen.

Index „a" Die Maße 450 und 950 (Schnitt A-A) in 300 und 800 geändert