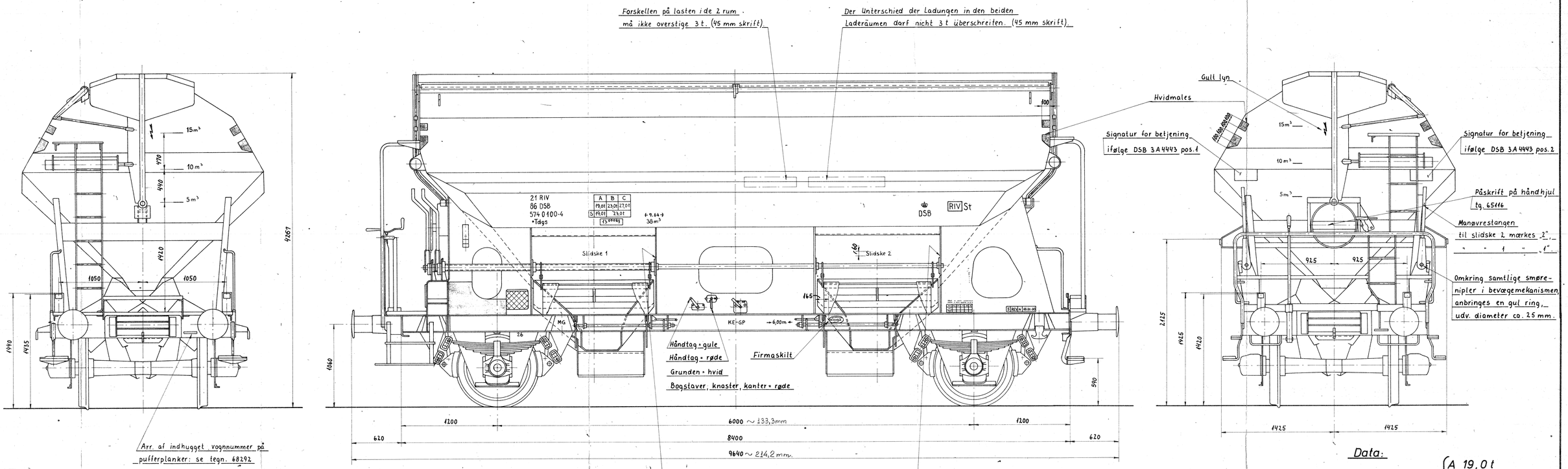

Påskrifter på vognsider og længdedragere anbringes diagonalt således, at litra og vognnummer altid ses ved venstre vognende.

Hvid påskrift - medmindre andet er angivet.

For normalbogstaver og tal: se DSB tegn: 1 NG 15.290 og 1 NG 15.290-1.

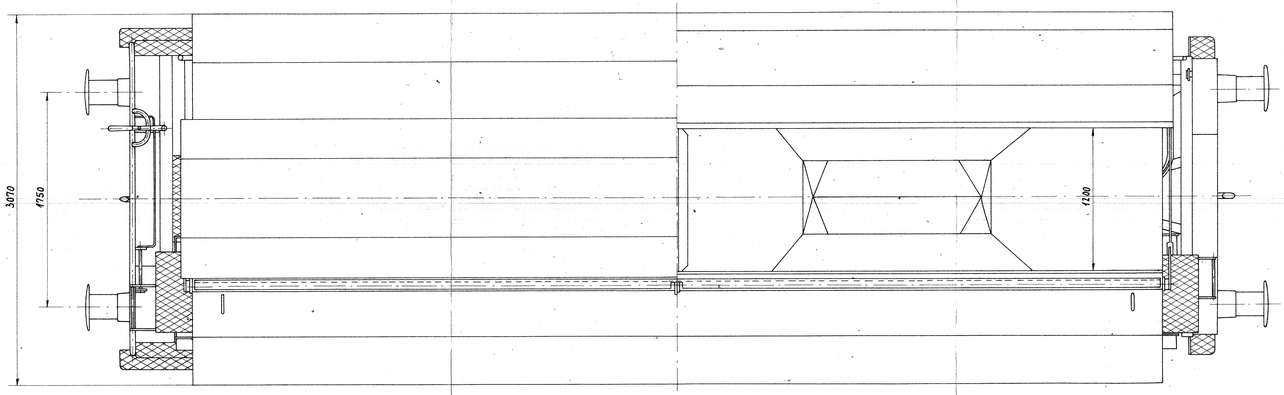

Data:

Last ensformigt fordelt	A 19,0 t B 23,0 t C 27,0 t
Last ensformigt fordelt S	A 19,0 t B 23,0 t C 23,0 t
Laderummets rumfang	38 m³
Tara	ca. 13 t
Bremse - trykluftbremse med skruebremse	KE 12"
Fjederophængning	dobbeltsjækler bærefjeder 8 lag 120 × 16 L = 1200
Hjulsæt	type 26
Rullelejeakselkasser	SKF 713500
Trækkrog	trækkrog 100 t skruekobling 85 t

Forandringer			
Påskrift: signatur for vognlgd. over pufferpl. indtegn. fra vg. 574 0 100	3/1-72	A	

VOGNFABRIKKEN SCANDIA A/S RANDERS

Målestok: 1:20

Tegn. 18/2-71 L.B.
Kalk.
Rev. 13/9-71 KHz

A

Selvtømmende vogn m. svingtag.

68274

Ltr. Tdgs nr. 574 0 100 - 199.

Gruppe nr. 0

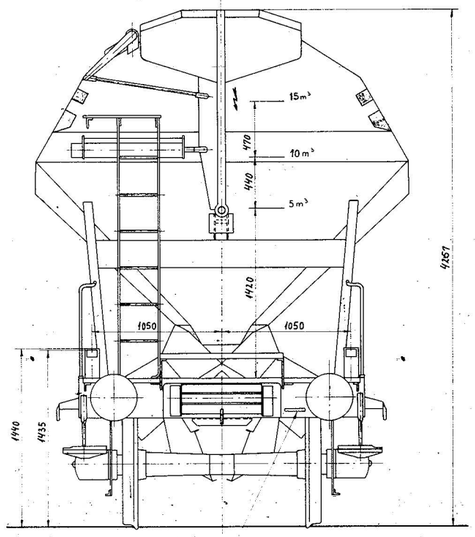

Arr. af indhugget vognnummer på pufferplanker: se tegn. 68292

Forskellen på lasten i de 2 rum må ikke overstige 3 t. (45 mm skrift)

Der Unterschied der Ladungen in den beiden Laderäumen darf nicht 3 t überschreiten. (45 mm skrift).

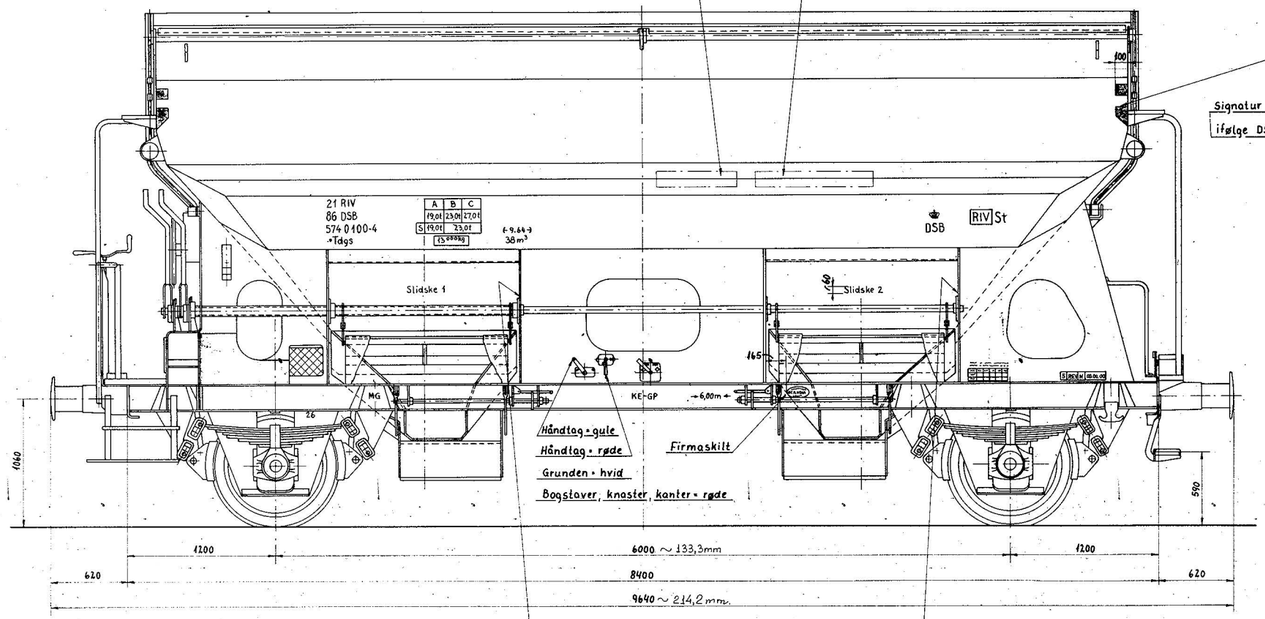

Umiddelbart over lejerne påføres henholdsvis cifrene 1 og 2 for at markere slidske 1 ell. 2. Cifrene anbringes så yderligt, at de er synlige fra perronen. Der anbringes som vist kun cifre ved de lejer, der vender mod manøvregrebene. (Skrifthøjde 60 mm).

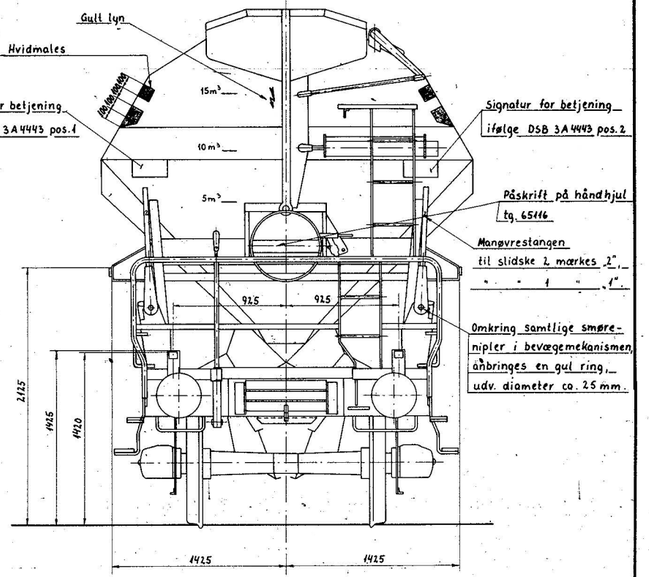

Signatur for betjening ifølge DSB 3A 4443 pos.2

Påskrift på håndhjul tg. 65116

Manøvrestangen til slidske 2 mærkes 2", " 1 " 1".

Omkring samtlige smørenipler i bevægemekanismen anbringes en gul ring, udv. diameter ca. 25 mm.

Påskrifter på vognsider og længdedragere anbringes diagonalt således, at litra og vognnummer altid ses ved venstre vognende.

Hvid påskrift - medmindre andet er angivet.

For normalbogstaver og tal: se DSB tegn: 1 NG 15.290 og 1 NG 15.290-1.

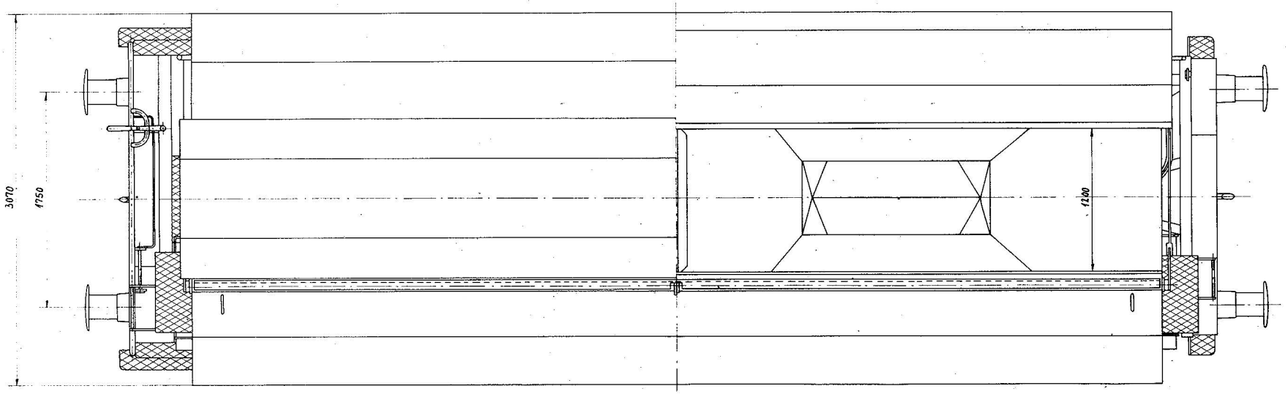

Data:

Last ensformigt fordelt	A 19,0 t B 23,0 t C 27,0 t
Last ensformigt fordelt S	A 19,0 t B 23,0 t C 23,0 t
Laderummets rumfang	38 m³
Tara	ca. 13 t
Bremse - trykluftbremse med skruebremse	KE 12"
Fjederophængning	dobbeltsjækler bærefjeder 8 lag 120 × 16 L = 1200
Hjulsæt	type 26
Rullelejeakselkasser	SKF 713500
Trækkøj	trækkrog 100 t skruekobling 85 t

Forandringer				
Påskrift: signatur for vognlgd. over pufferpl. indtegn. fra vg. 574 0 100	3/1-72	A		

VOGNFABRIKKEN SCANDIA A/S RANDERS

Målestok 1:20

Tegn. 18/2-71 L.B.

Kalk.

Rev. 13/9-71 K.H.

Selvtømmende vogn m. svingtag.

Ltr. Tdgs nr. 574 0 400 - 199.

A

68274

Gruppe nr. 0