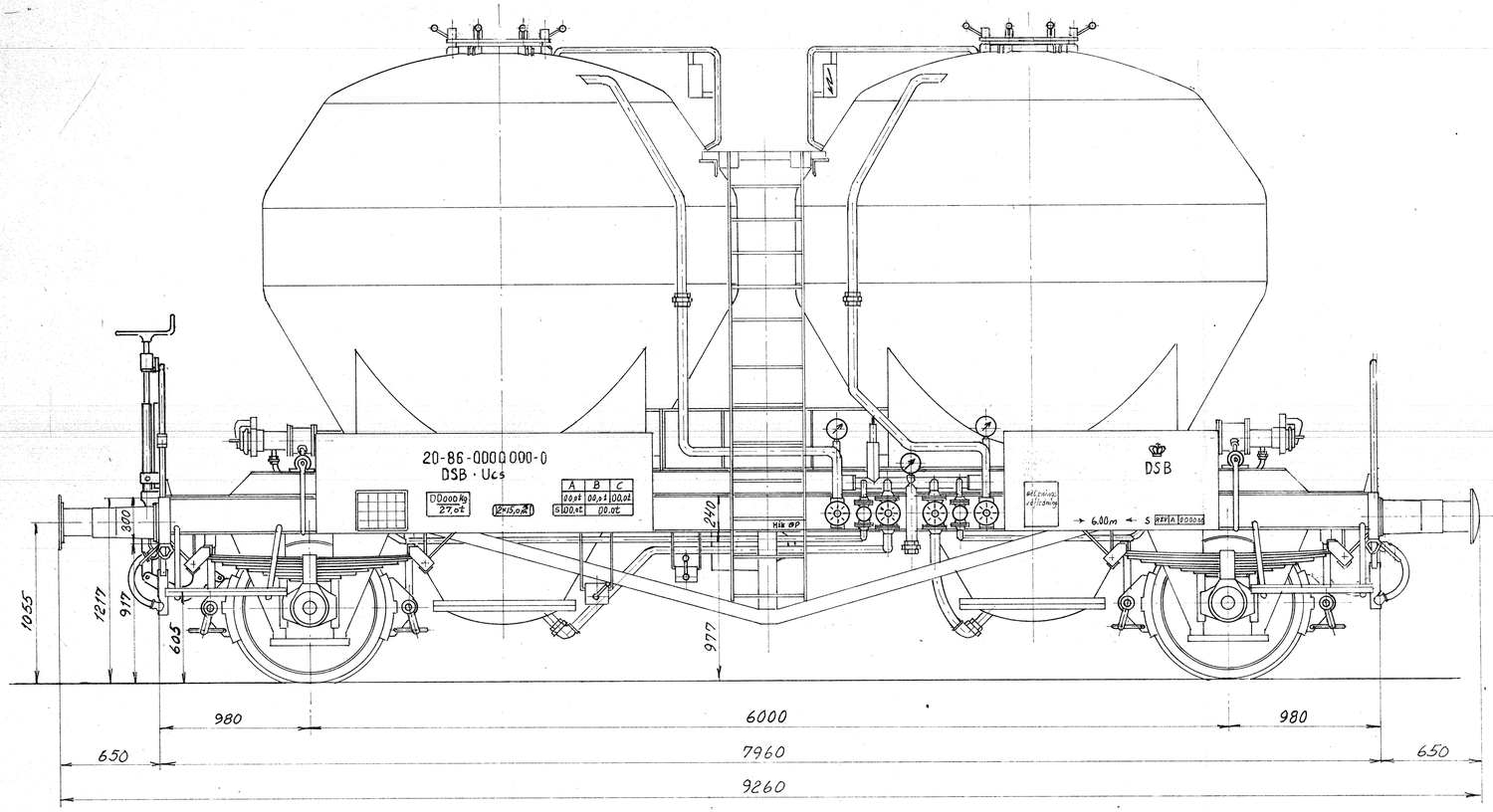

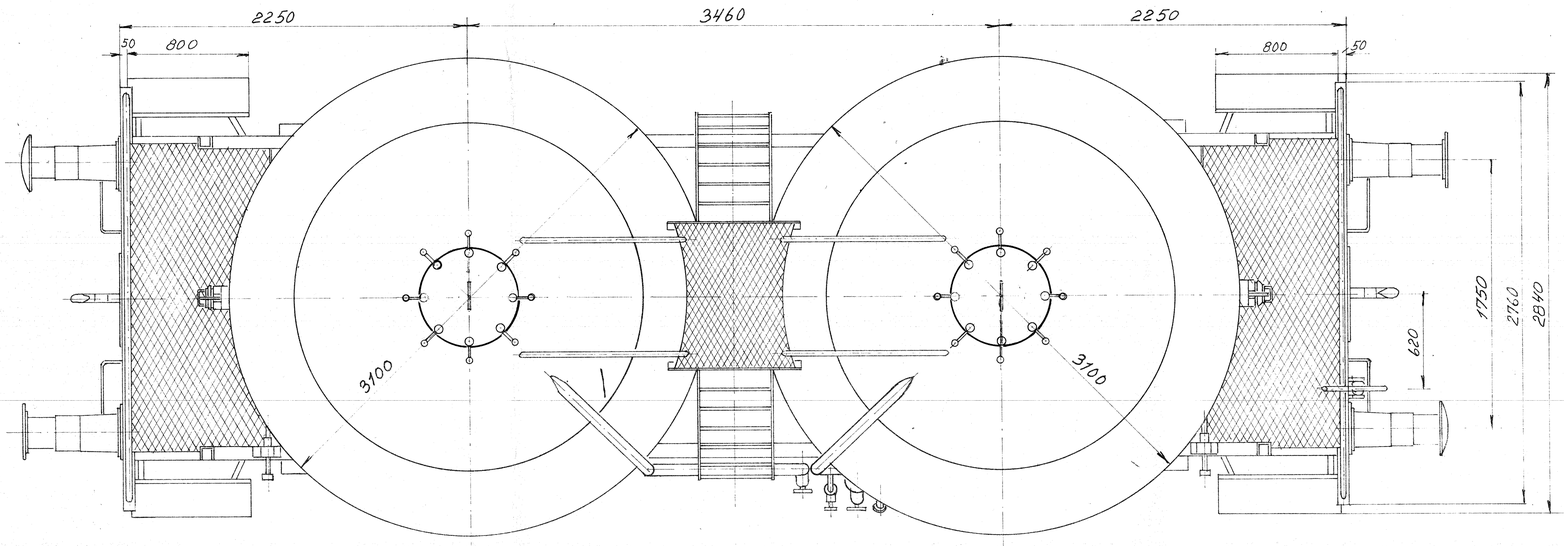

Set fra skruebremse enden

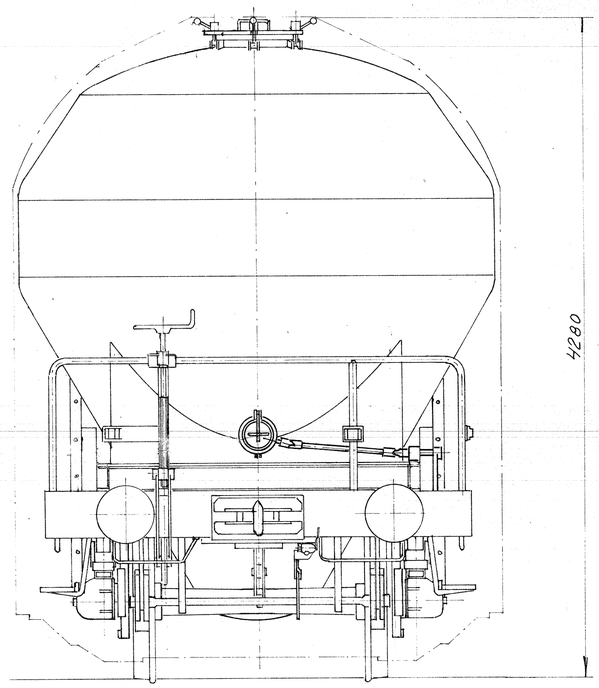

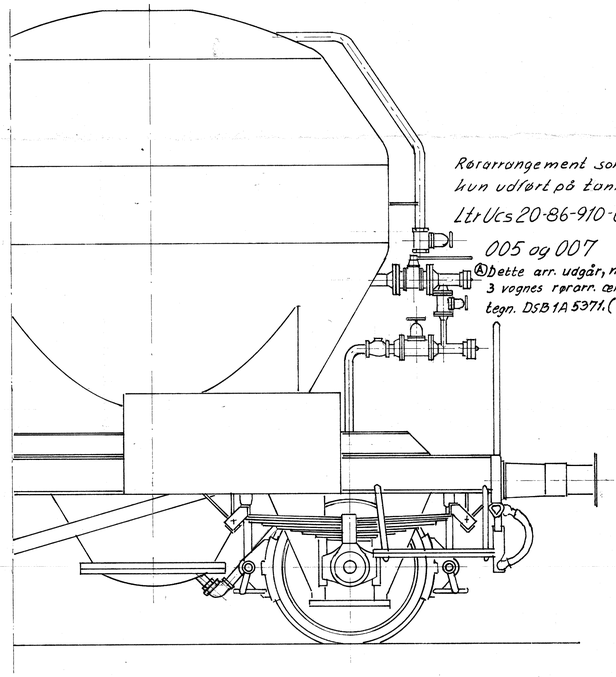

Rørarrangement som vist kun udført på tankvogne Ltr Ucs 20-86-910-6-004 005 og 007

Ⓐ Dette arr. udgår, når de nævnte 3 vognes rørarr. ændres efter tegn. DSB 1A 5371. (774.44/KON)

Pos.	DSB-tegning	Genstand	Stk.	Mat., model- eller lager nr.	Mat. sign. og dimension
Forandringer		Rørarr. for vognene 004, 005 og 007 udgår. (774.44/KON) A 2-3-76 EDH			

Anvendes til	Dato			
		Danske Statsbaner Maskinafdelingen	Målestok 1:20	Tegn. 14/11-69 BLC
				Rev.
				Stkl H1A4824
		Pulvertankvogn Ltr. Ucs 20-86-910 6 000-009 Hovedtegning	A	DSB1A4824
				Gruppe 01