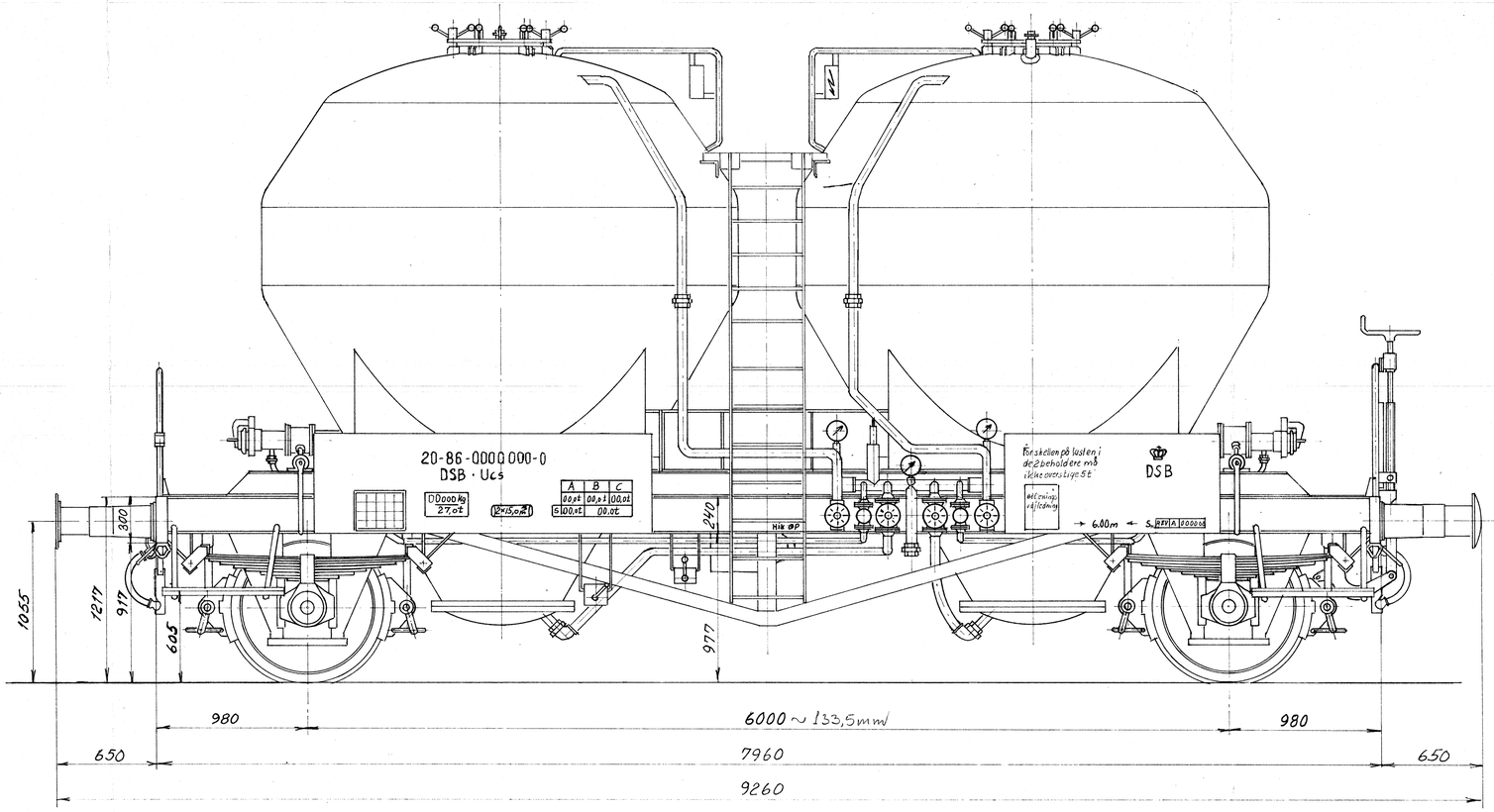

Set fra skrubebremse enden

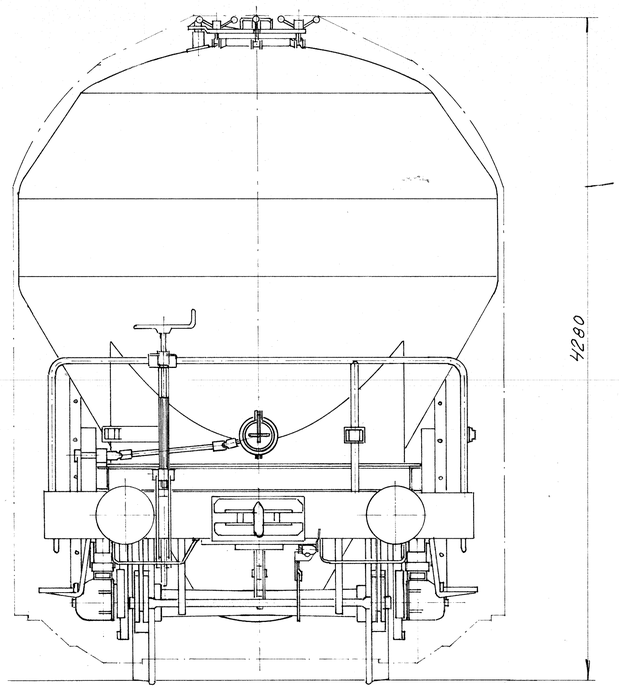

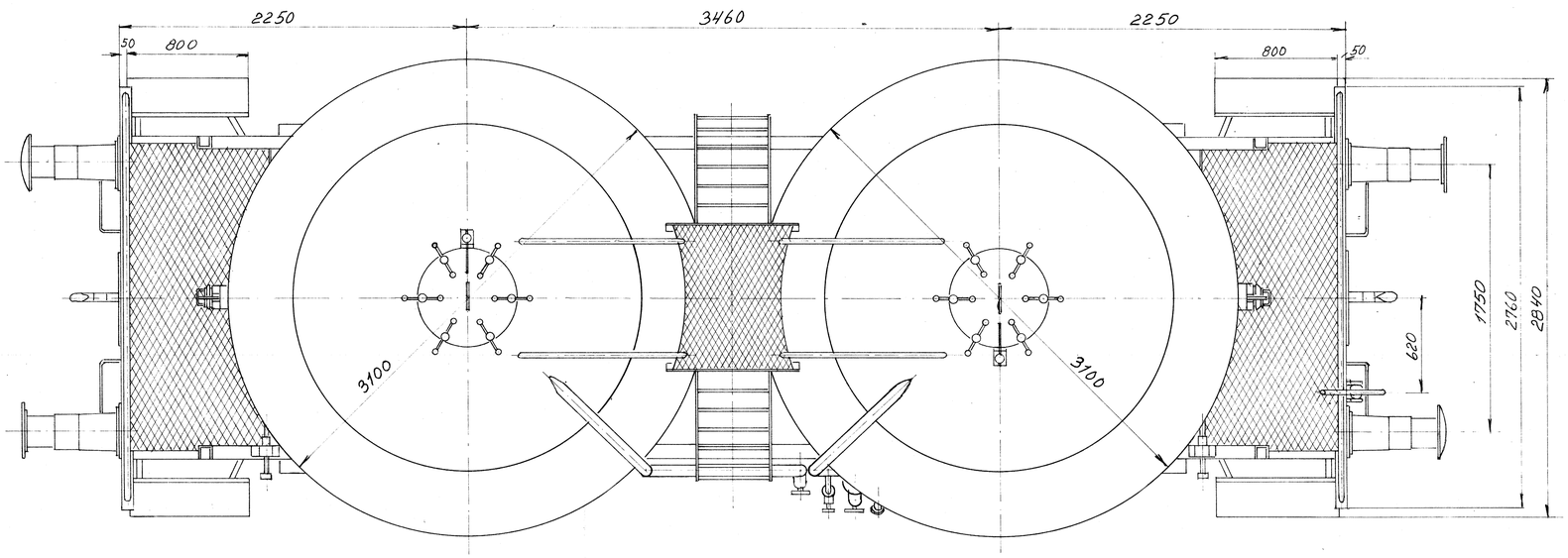

DSB 1A 3999

Pos.	DSB-tegning	Genstand	Stk.	Mat., model- eller lager nr.	Mat. sign. og dimension
Forandringer					

Anvendes til	Dato	Danske Statsbaner Maskinafdelingen	Målestok 1:20	Tegn. 86-89 BLC Rev. Stkl H1A3999
		Pulvertankvogn Ltr. Ucs 20-86-910 6 010-039 Hovedtegning		DSB1A3999 Gruppe 01

A130A006A

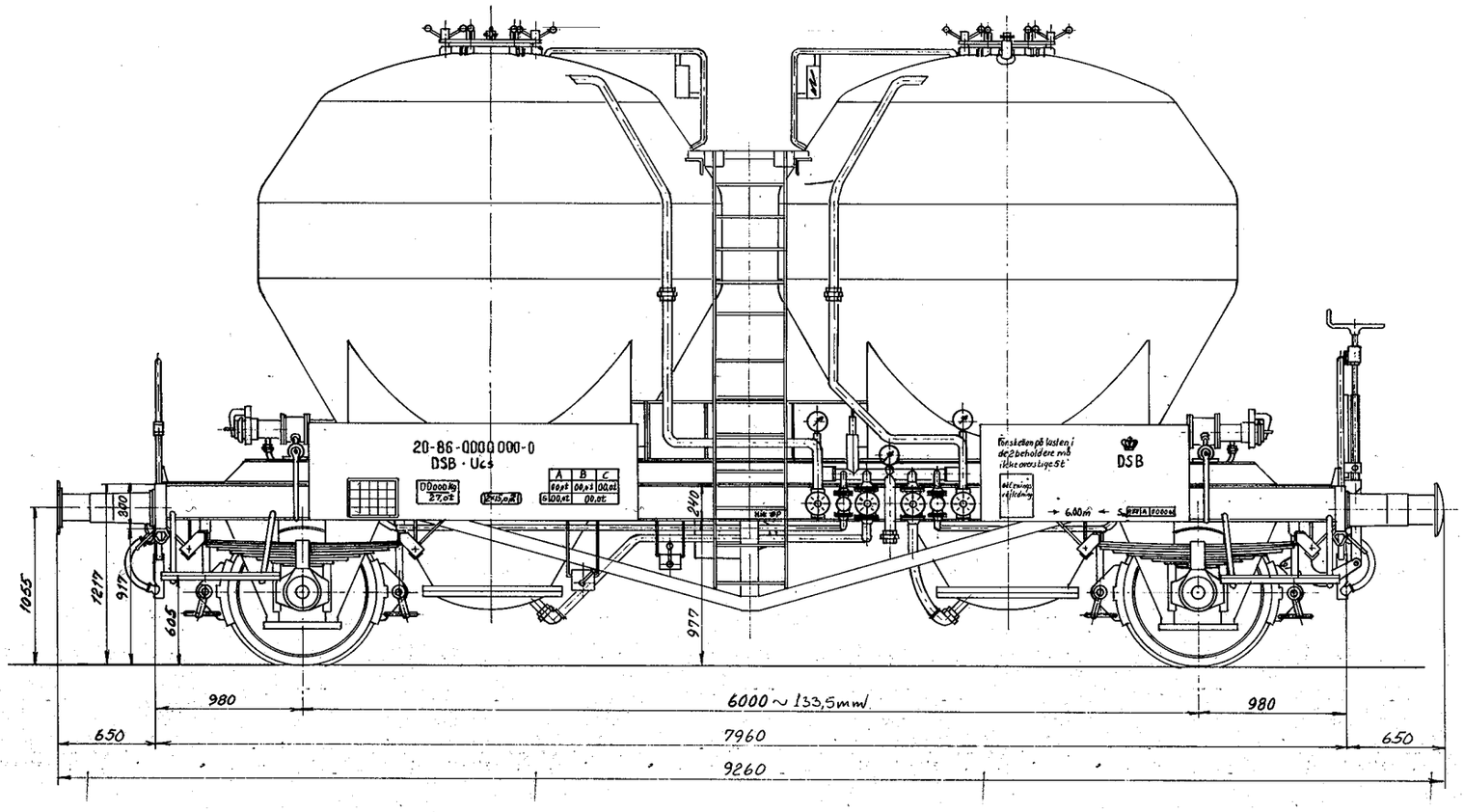

Set fra skruebremse enden

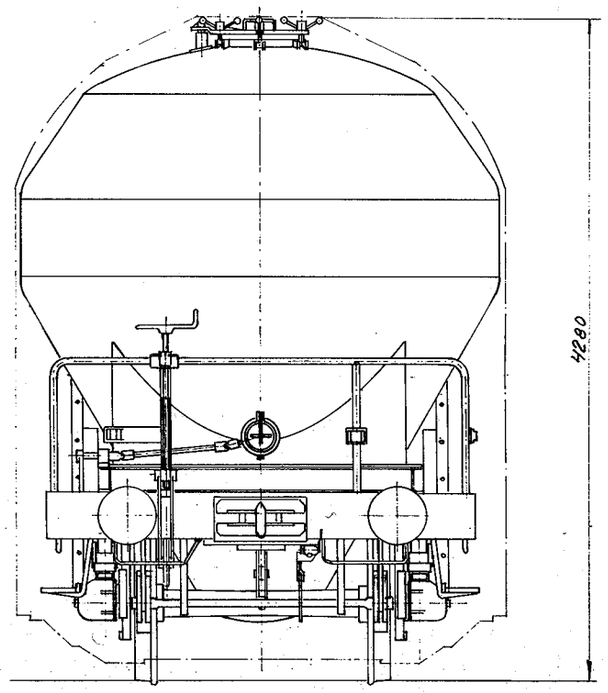

JS reg. nr. A 130 T 006

Pos.	DSB-tegning	Genstand	Stk.	Mat., model- eller lager nr.	Mat. sign. og dimension

Forandringer

Anvendes til	Dato		Målestok	Tegn.	26/6-69	BLC
		Danske Statsbaner Maskinafdelingen		Rev.		
				Stkl	H1A3999	
		Pulvertankvogn Ltr. Ucs 20-86-910 6 010-039 Hovedtegning		DSB1A3999		
				Gruppe	01	

DSB 1A 3999