Hersteller des Wagens
Besteller " "

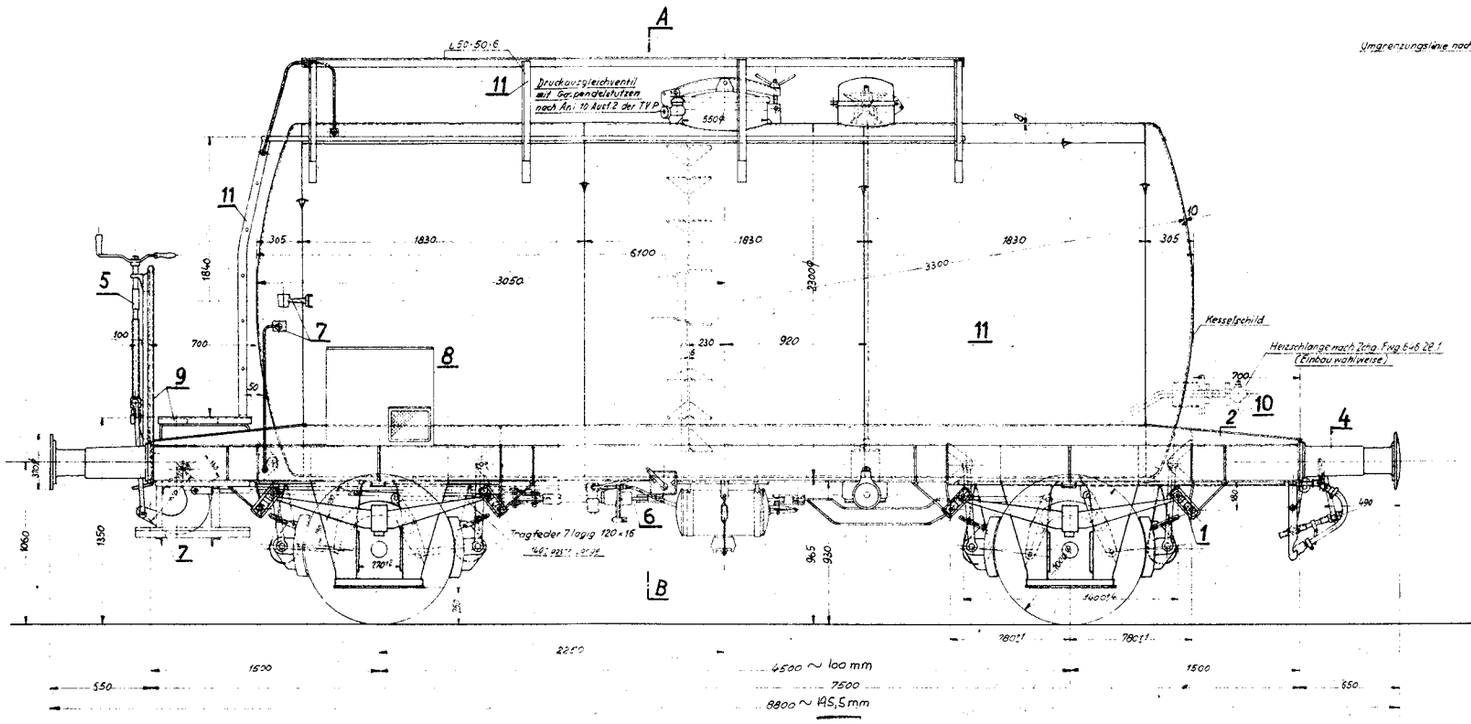

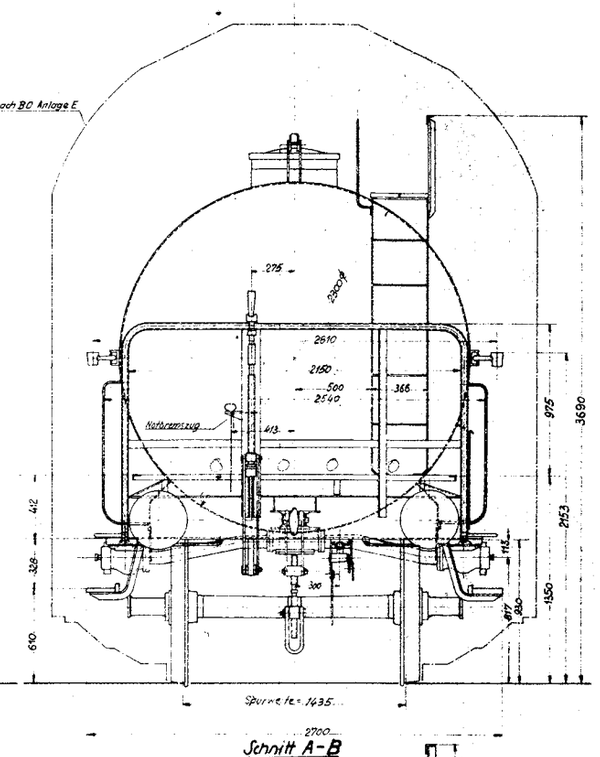

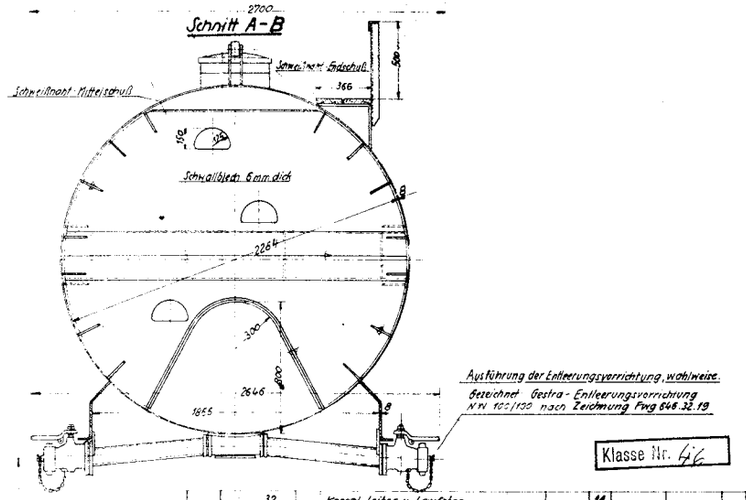

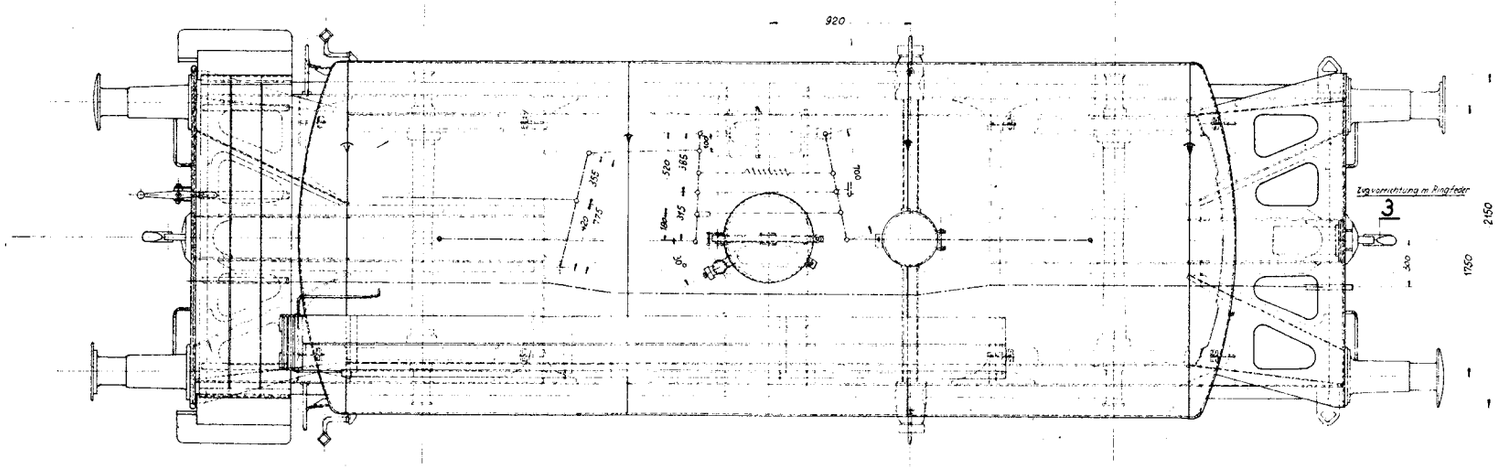

Klasse Nr. 46

Gatt.-Nr.	Teilheft-Nr oder Stoff-Nr.	Stückzahl	Benennung	Werkstoff	Teil	Fertigmaße	Rohmaße Gesenk, Modell	roh Stückgew.	fertig Fe
	32		Kessel, Leiter u. Laufsteg		11				
	28		Heizschlange, (wahlweise)		10				
	24		Bremserstand		9				
	12		Zubehörteile		8				
	10		Tritte, Griffe, Signalstützen usw.		7				
	09		Druckluftbremse		6				
	Fwg 646.07		Anordnung der Handbremse		5				
	06		Hülsenpuffer, drehbar, leichte Bauart		4				
	05		Zugvorrichtung, vollstdg.		3				
	03		Untergestell		2				
	02		Laufwerk, vollstdg. mit Lenkachsen		1				

gilt für Wagen u. Drehgestelle — Änderungen (Verfg., Tag, Name) u. Bemerkungen

Tatra Nationalunternehmen Prag-Tschechoslowakei

	Tag	Name
bearbeitet		Tatra
gezeichnet	27.2.	[illegible]
geprüft	42	[illegible]
formgeprüft	28.2.42	[illegible]

Maßstab

Auftrag-Nr.

2achsiger Leicht-Kesselwagen 24 m³ mit Bremserstand

Baujahr 1942

Fwg 646.01.1

Ausgabe vom:
Ersatz für:
Ersetzt durch:

Radsätze, Achshalter, Achslager, Tragfedern, Tragfedergehänge, Zughaken und Schraubenkupplungen, Stoßvorrichtung sowie Bremsteile entsprechen den Zeichnungen und Bedingungen der Deutschen Reichsbahn

Lenkachsen

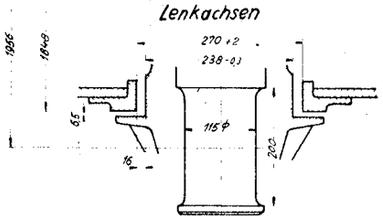

Kesselinhalt	24	m³
Eigengewicht des Wagens	10000	kg
Ladegewicht	21000	"
Tragfähigkeit	22000	"
Achsdruck	16 000	"
Metergewicht	3,6	tm
Probedruck	1	atü
Baustoff des Kessels	St 37.21	SM
Ladegut		

Litra Ze 502218-237 (Esso)

A 130 T 003