Eigengewicht	12000 kg
Tragfähigkeit	18900 kg
Ladegewicht	18000 kg
Inhalt	22 m³
Probedruck	1 atü
Achsdruck	15,5 t
t/m	3,5

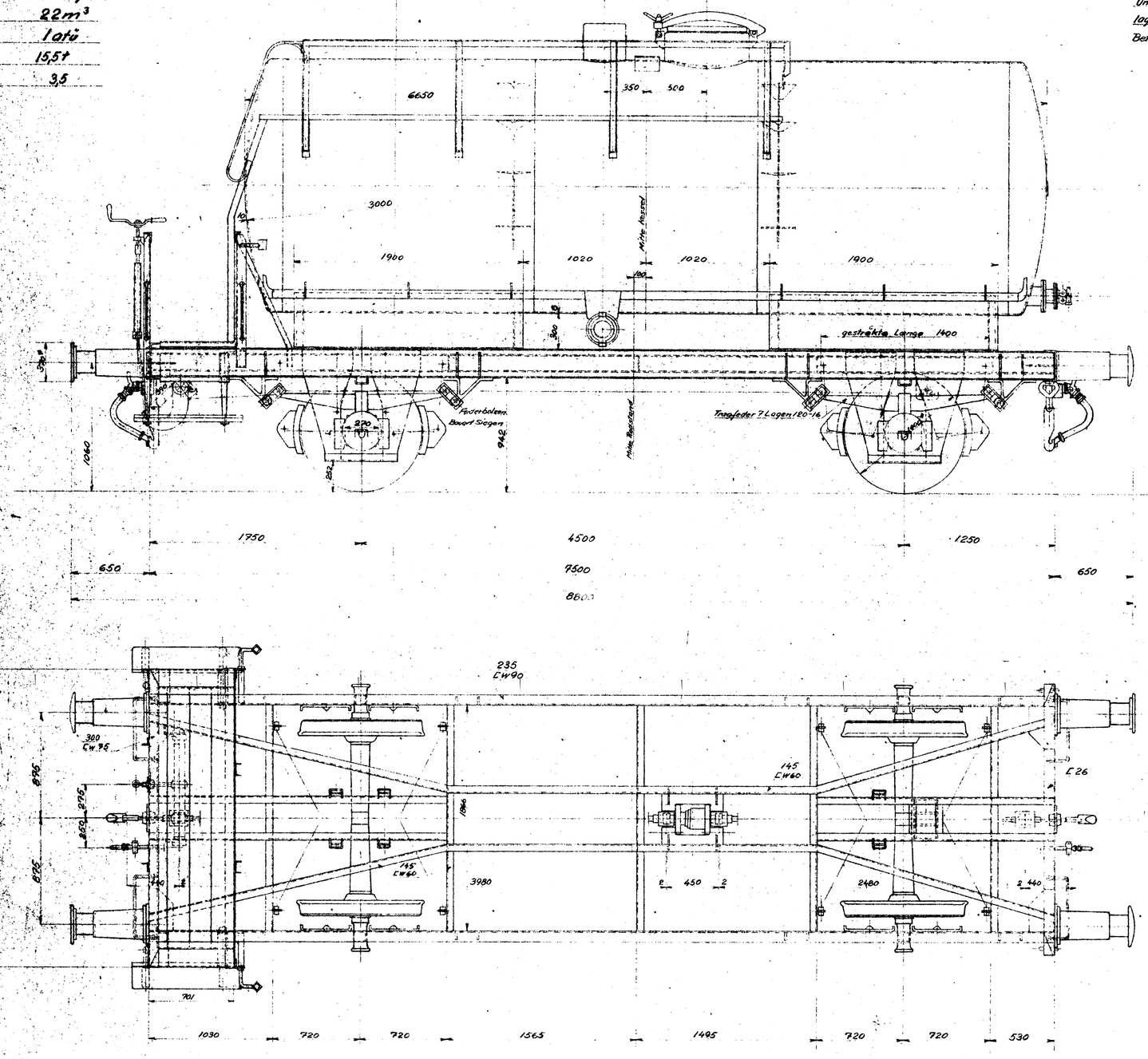

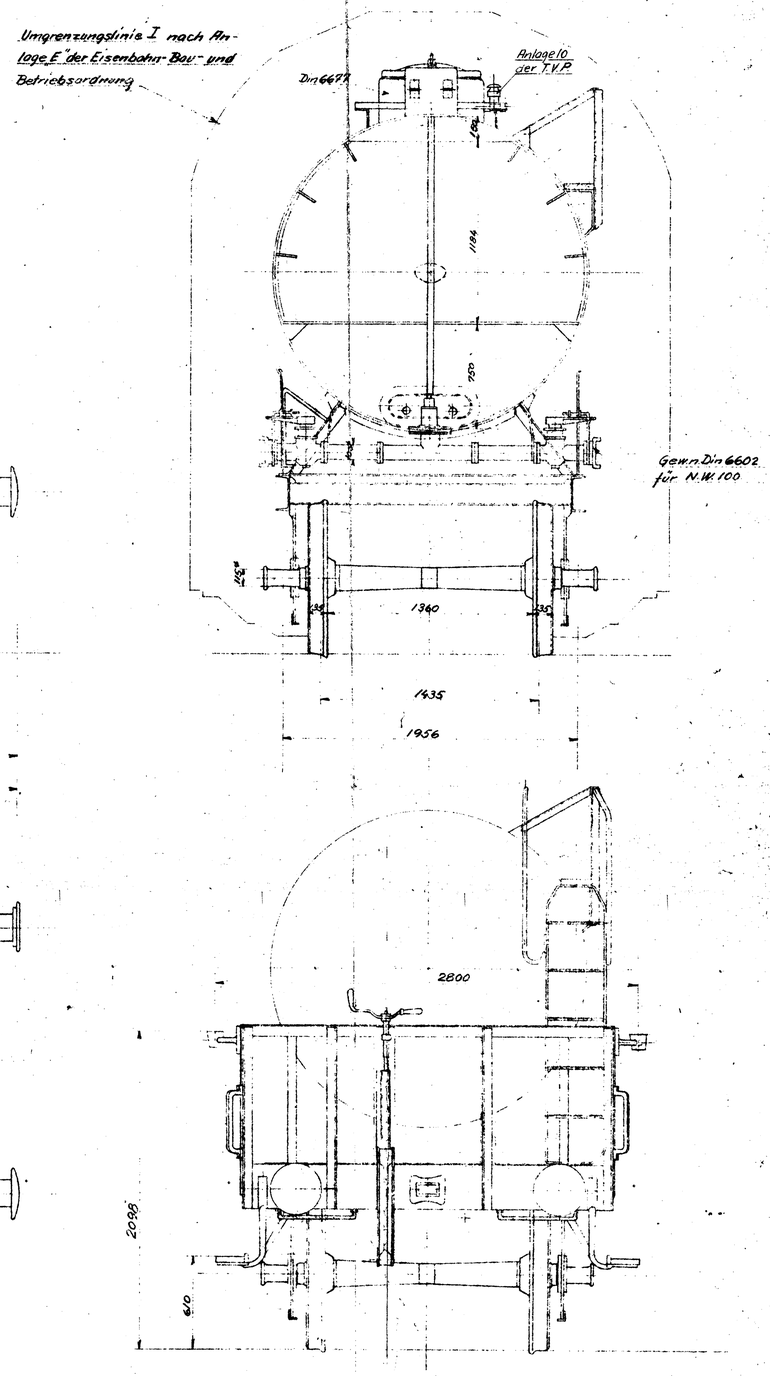

VOGNFABRIKKEN SCANDIA AKTIESELSKAB 3 FEB. 1951 RANDERS

gilt für Wagen u. Drehgestelle		Änderungen (Verfg., Tag, Name) u. Bemerkungen			Scandia A/S. Randers-Danmark
nicht genommt	genommt			B-Bestellgröße	26824
		Tag	Name		
		16-6-41	H.F.J.	M 1460/51	336
		19-6-41	Sa.		
	Auftrag Nr. 526	SHELL ZE 502 996-998 Kesselwagen mit Handbremse. DSB U 39 801-803			Ausgabe Verm. 19-6-41 Ersatz für: Ersetzt durch:
		1:20			

DM3K A130T 141

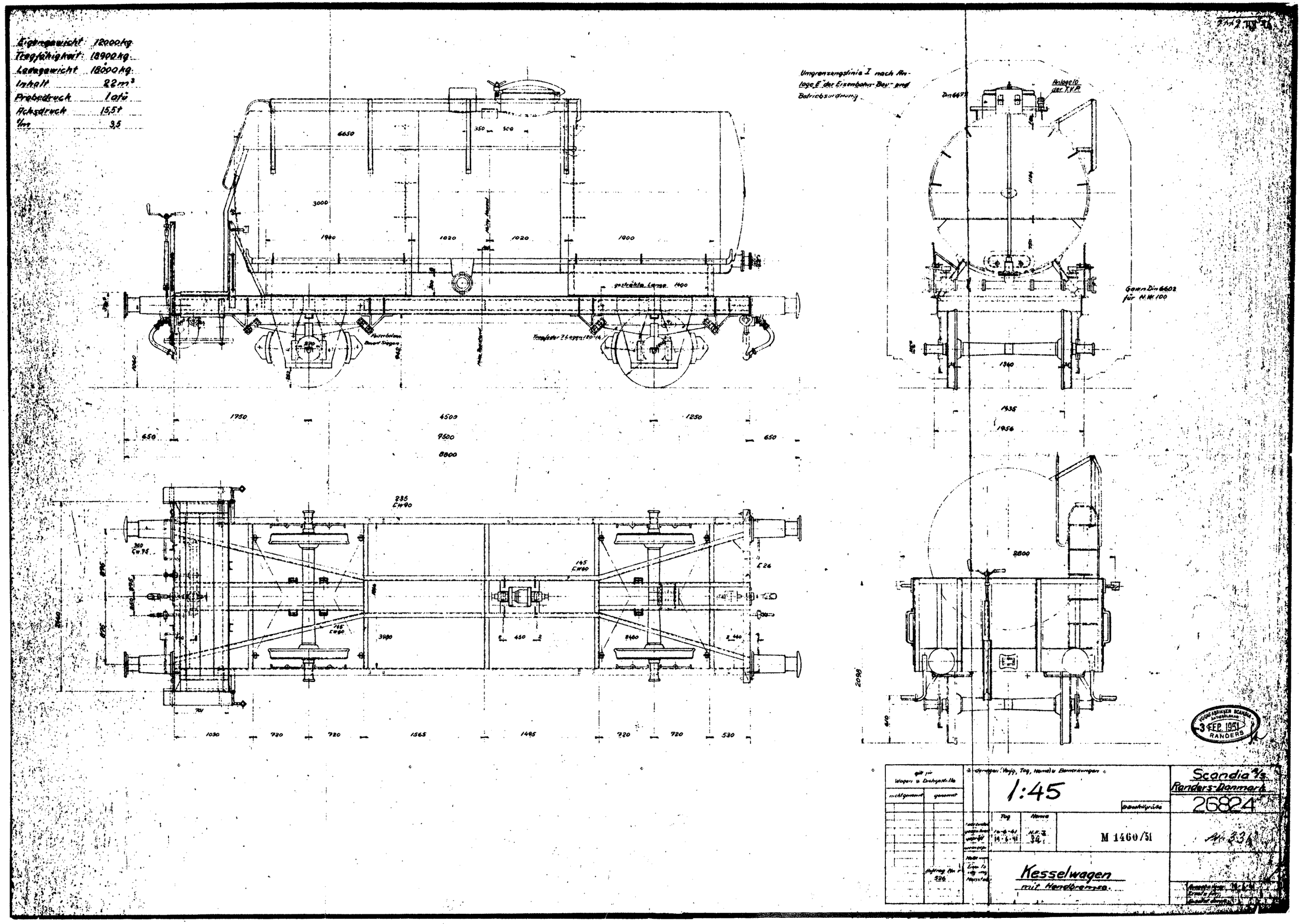

SHELL ZE 502 996-998
DSB U 39 801-803
DMJK A 130 T 142