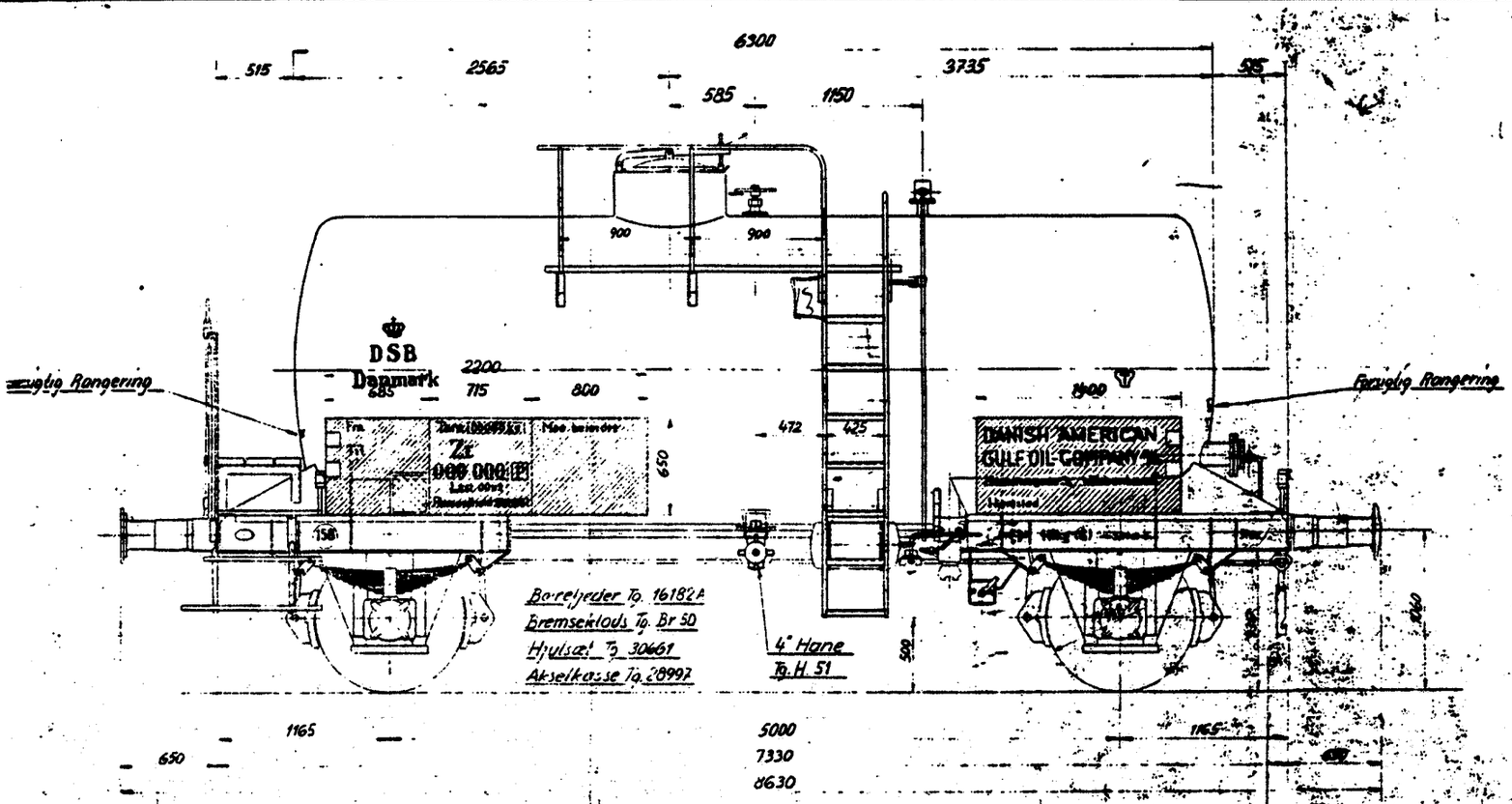

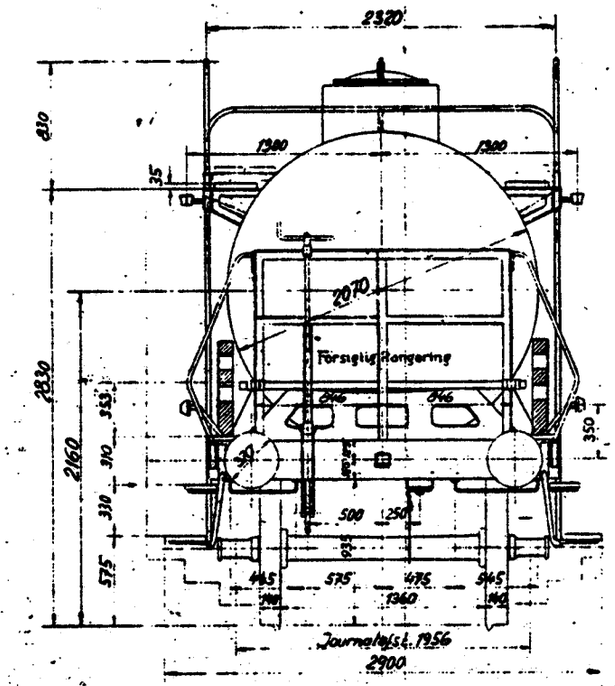

Beholder plaatetykkelse
Sorte 8 m
Enderbund 10 m
Jaf 27/7 73

ZE 503.236 og 240 omslaget af Sjudfabrikkerne
dyk bogens.
Uh 070 1 616 - 617
M loc 27/65 - 25/10-65

10" Trykluftbremse Hikgl.
1" Trykluftledning
Skruebremse
Tyske Slutsignalholdere

10 MRTS 1947

ZE 503215 - 503234 - 503.244

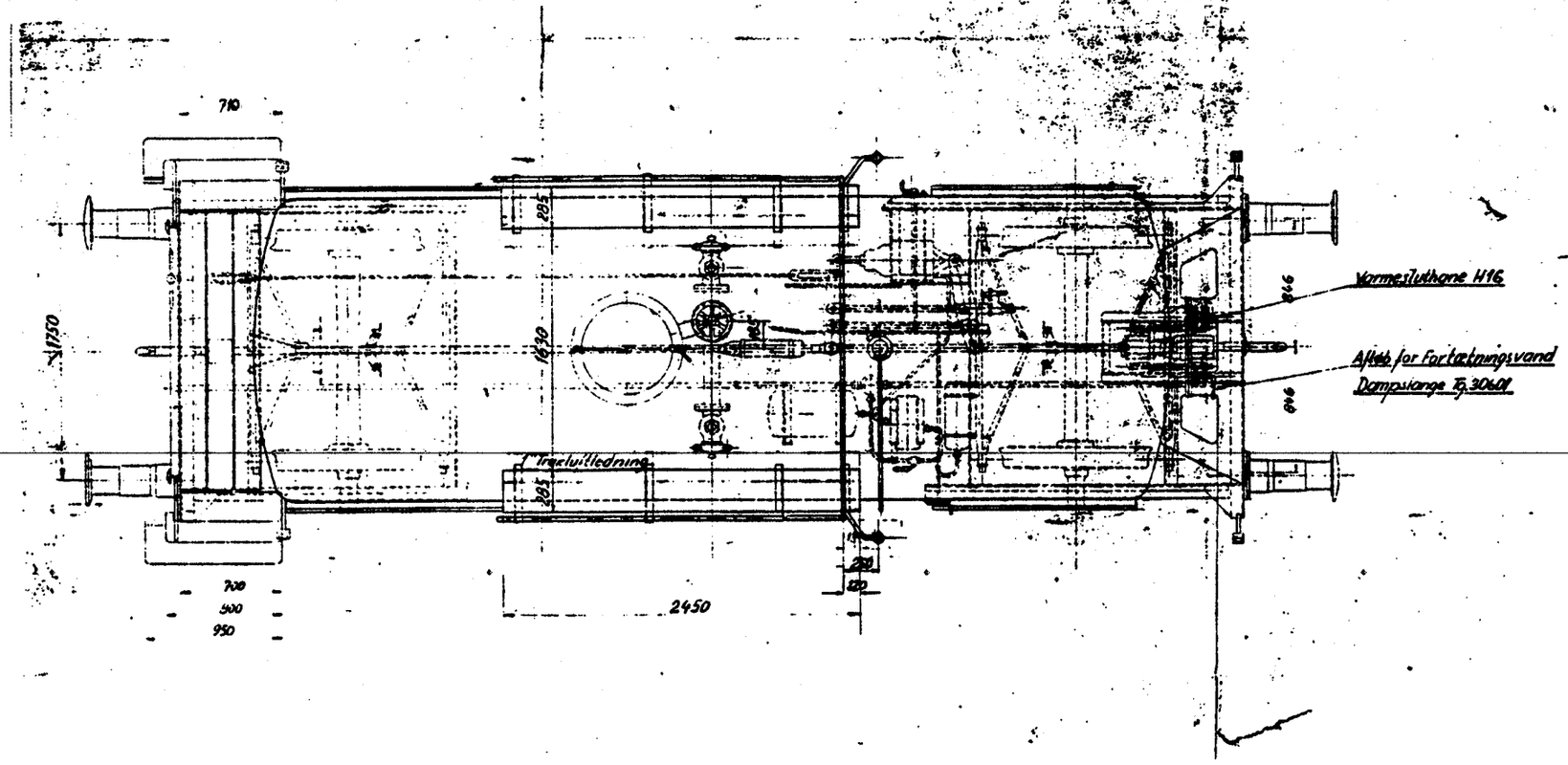

Stk.	Genstand	Nr.	Maal	Materiale	Bemærk.
Forandringer					

VOGNFABRIKKEN
SCANDIA A/S
RANDERS

Maalestok 1:45
Tegn.
Kalk.
Rev.

20m³ Tankvogn
Danish American Gulf Oil Company A/S

HG. 22
~~308~~

DMJK A 130 T 114