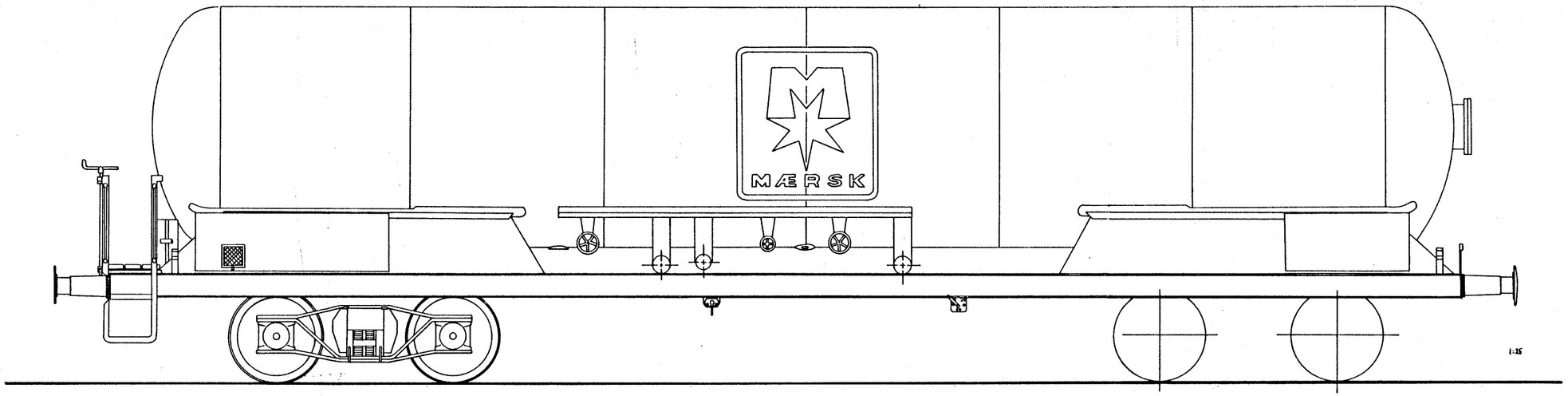

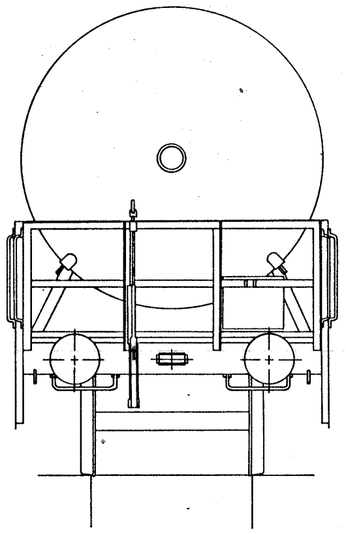

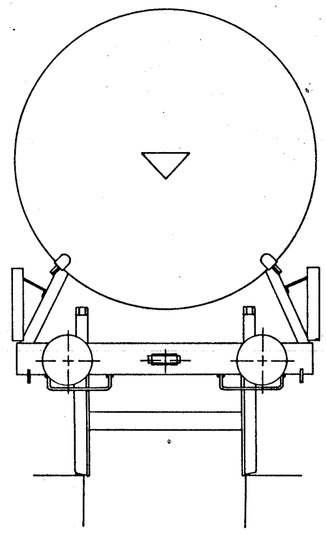

Mærsk Kemi
Ze 504 061-62
1:25
Sm '88

SCANDIA 44228

© DMJK			
DSB ZE 504 061-062	Mikrofilm	Tegn	S. Monies 1988
	1:45	Kolk	okt. 1992
		Rev	
		Godk	

A 130 T 140