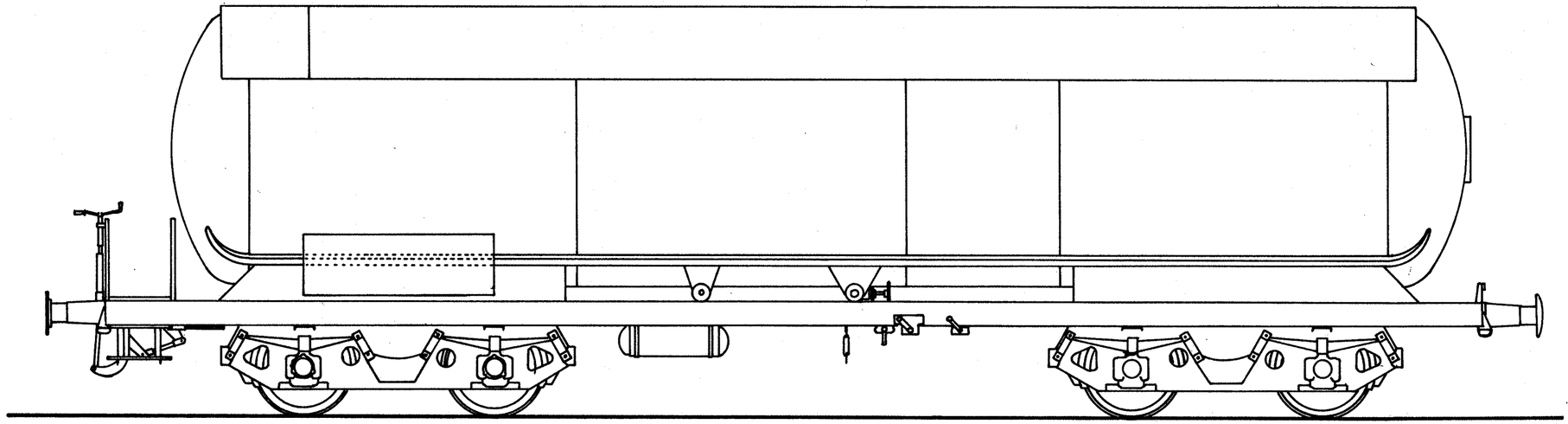

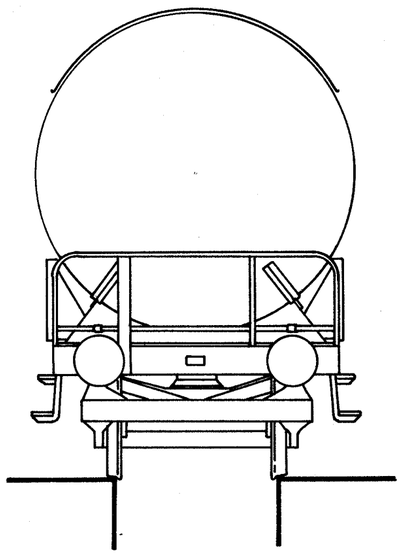

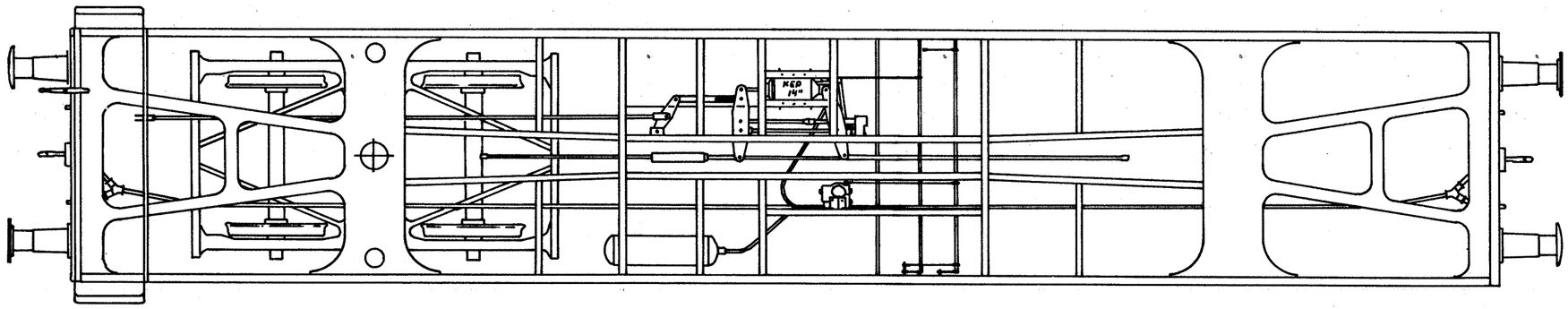

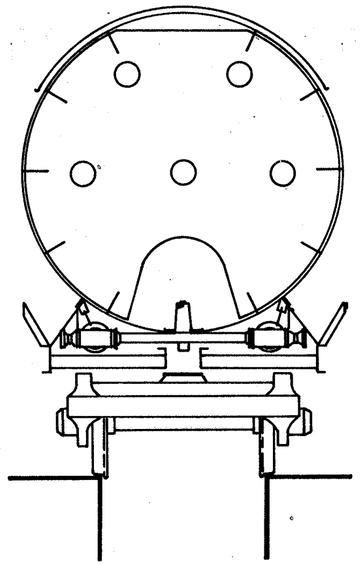

ZE 504 063 1:45

©DMJK

DSB ZE 504063	Milestok	Tegn	S. Monies 1988
BP Gas	1:45	Kfr	okt. 1992
		Rev	
		Godk	

A 130 T 139