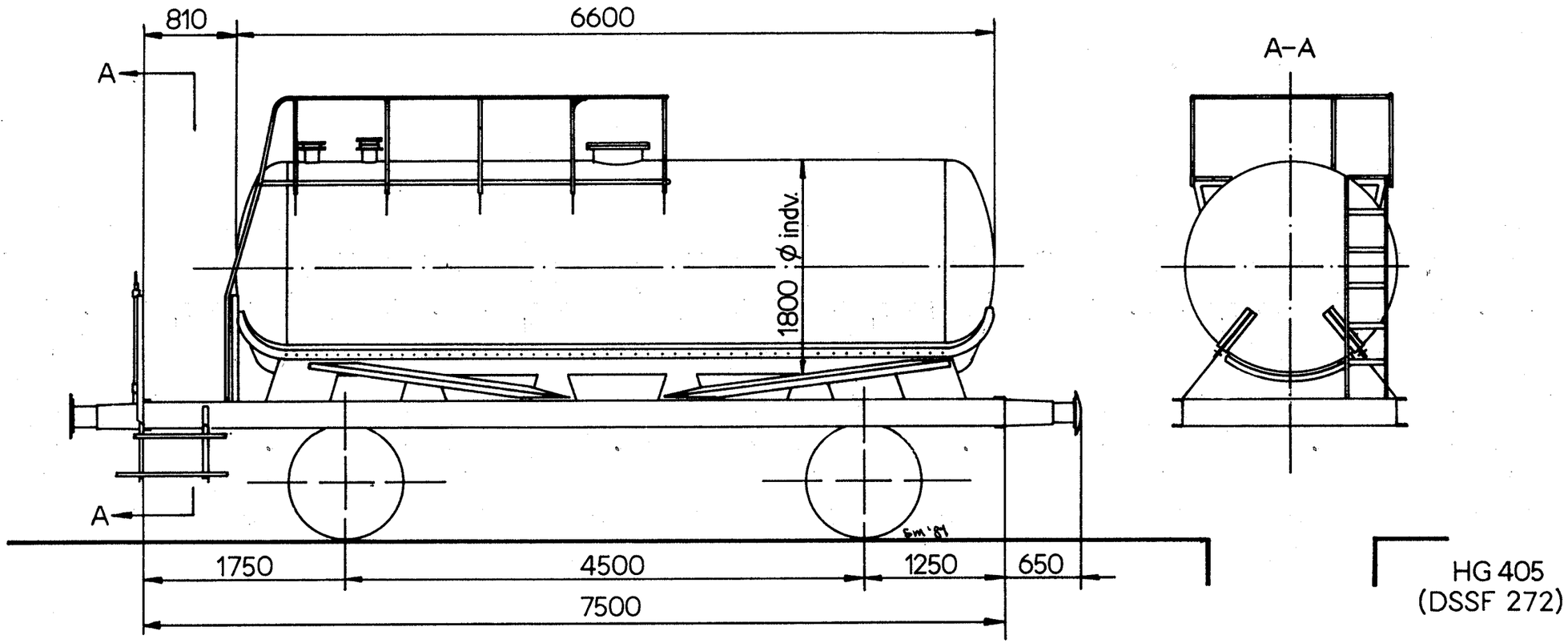

ZE 508 069–70
1:45
©

undervogn
Kønigsfeld 1941

(070 8 011 + 012)
Udr.

DMJK A 130 T 128