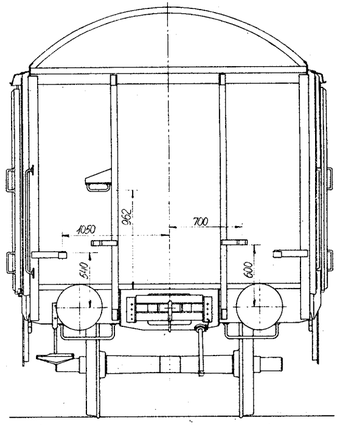

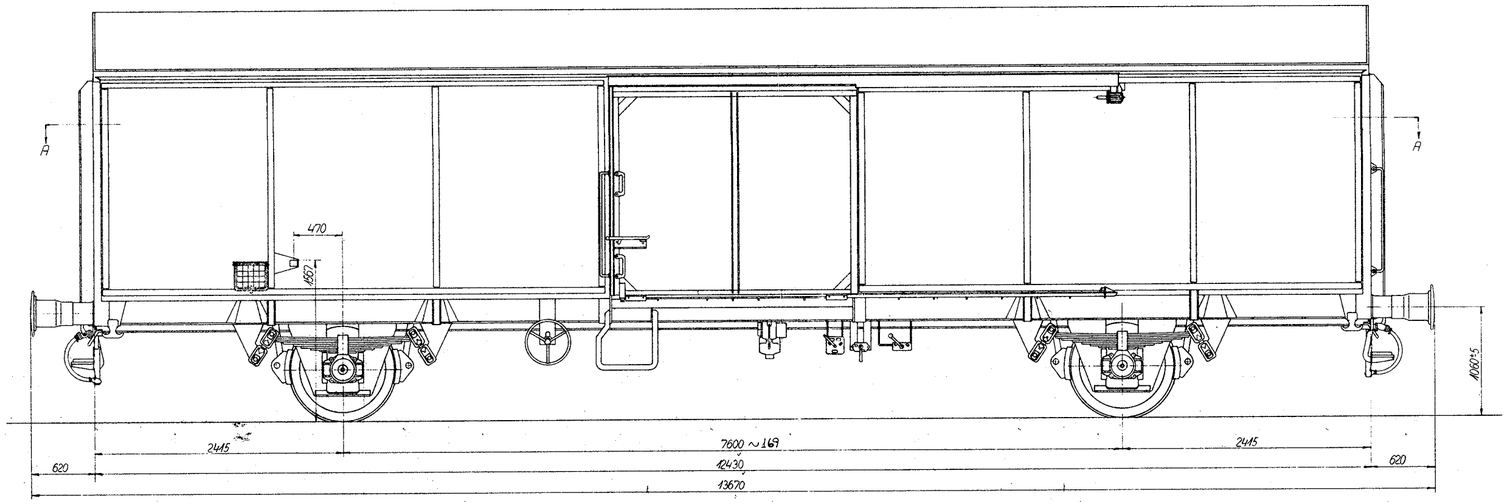

Snit B-B

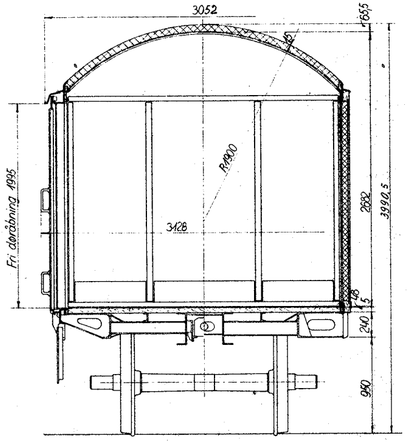

Snit A-A

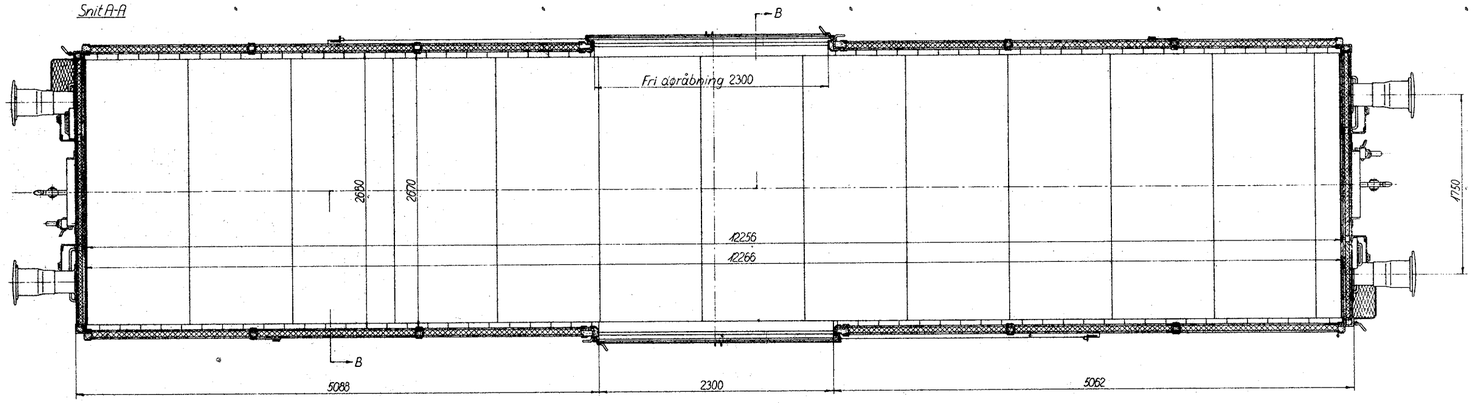

Last ensformig fordelt	A: 47,0 t B: 24,0 t C: 25,0 t
Last ensformig fordelt (S)	A: 47,0 t B: 24,0 t C: 24,0 t
Nyttig gulvflade	32,8 m²
Tara (med gulv af fur med vægtfylde 0,55)	ca. 15 t
Bremse-trykluftbremse	KE-GP 12"
Trækstang	Trækkrog 100 t Skruekobling 85 t
Fjederophængning	Dobbeltsjækler bærefjedler 9 lag 120×16 L=1400 mm nedbøjning 92 mm/4000 kg
Hjulsæt:	Type 26
Rullelejeakselkasser:	SKF 713500
Undervogn	Normalprofiler og pressede profiler svejst.
Gulv	Fyr 48×200
Beklædning:	Udv. beklædningspladser, 15 mm efter UIC. Indv. sidevægsplader, 15 mm efter UIC. Indv. gulvplader, 25 mm efter UIC.
Buffere	jf. UIC 526 II - slidmål 65 mm

Forandringer			
DANSK VOGNFABRIKEN SCANDIA A/S MAK-VOGN RANDERS	Målestok 1:45	Tegn. 18-3-71 C.F.	
		Kalk.	
		Rev.	
Isoleret godsvogn.			68382
Carlsberg.	120.45		Gruppe nr: 0

DMJK A 127 T 020