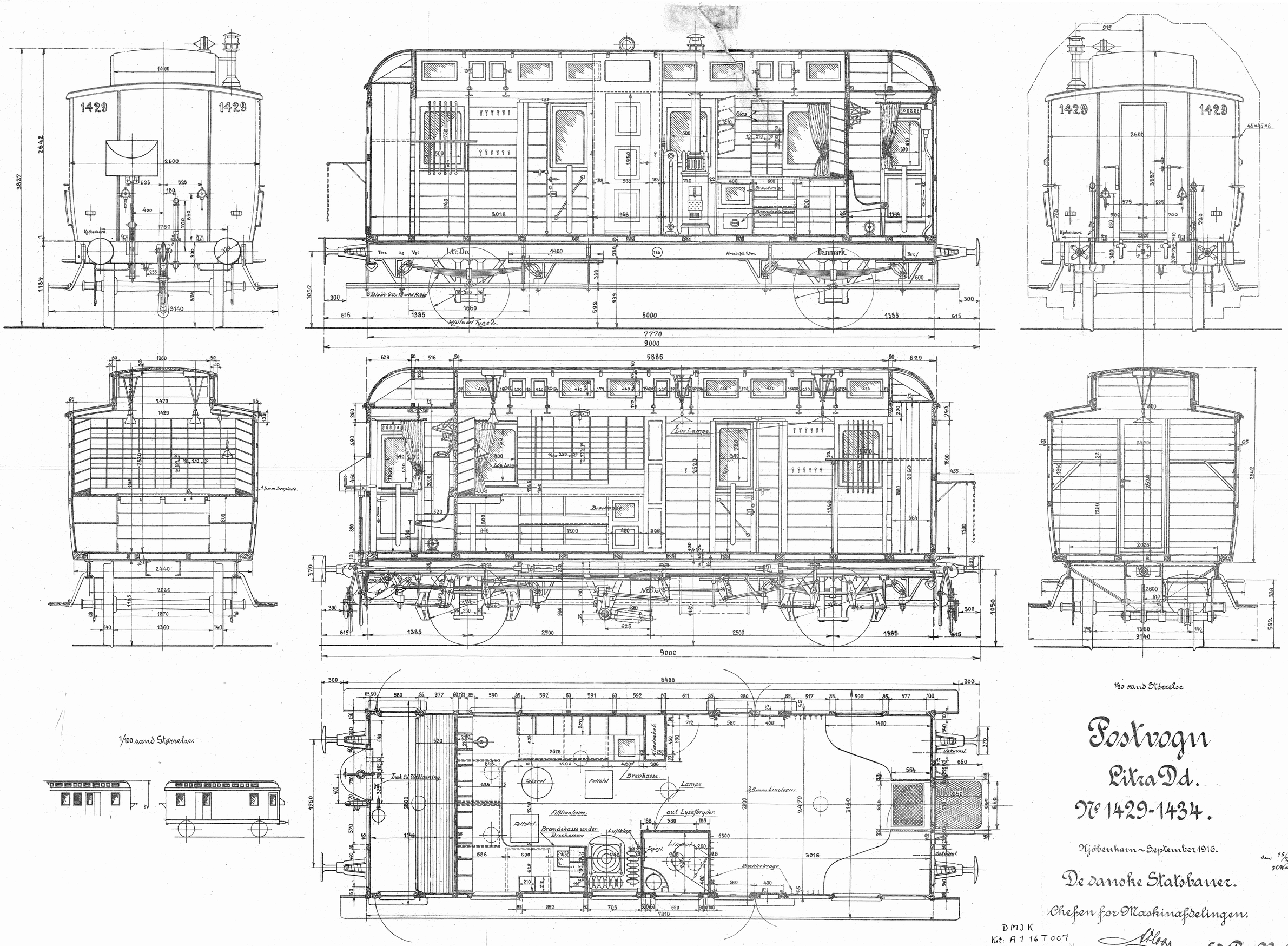

Postvogn
Litra Dd.
№ 1429-1434.

Kjøbenhavn ~ September 1916.

den 16/2 1919.

De danske Statsbaner.

Chefen for Maskinafdelingen.

DMJK
Kst: A 1 16 T 007

DP.&B6.

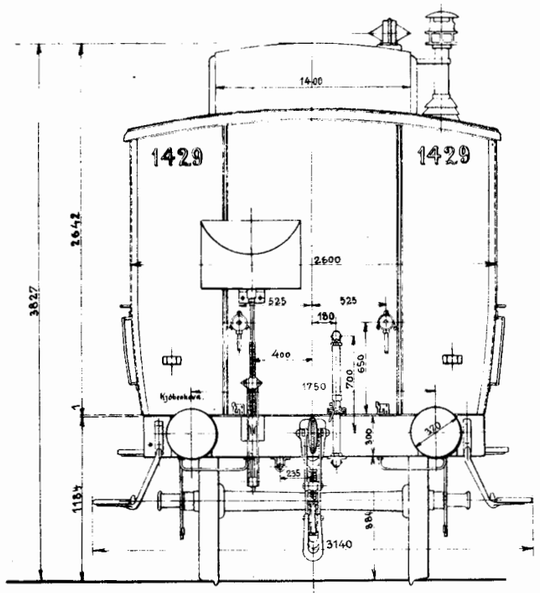

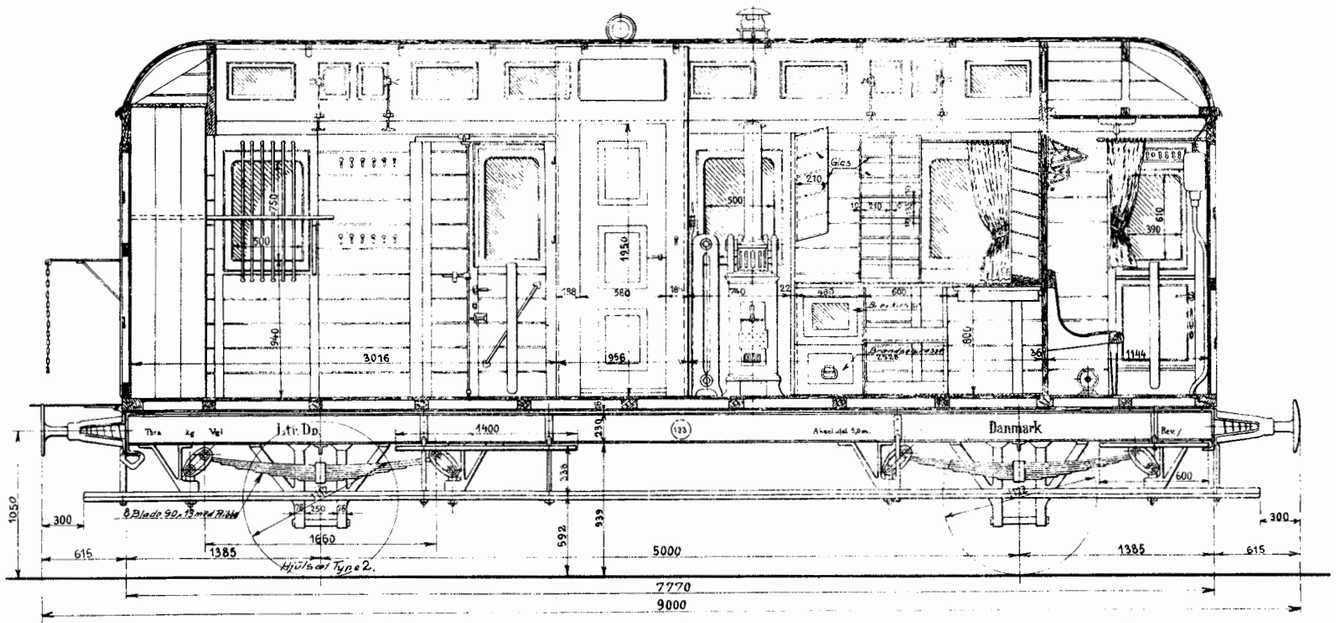

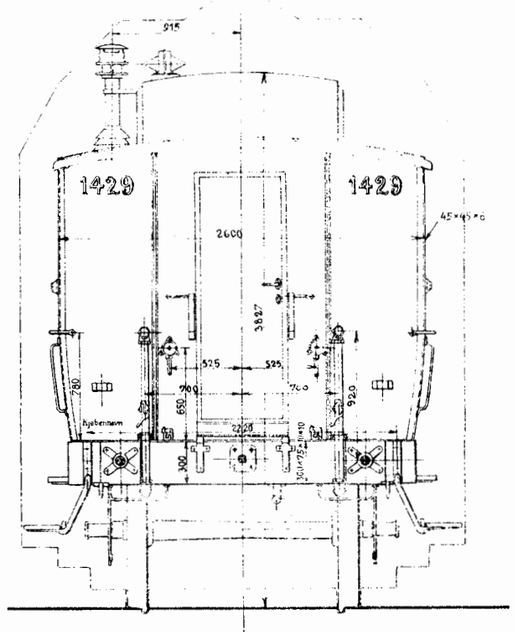

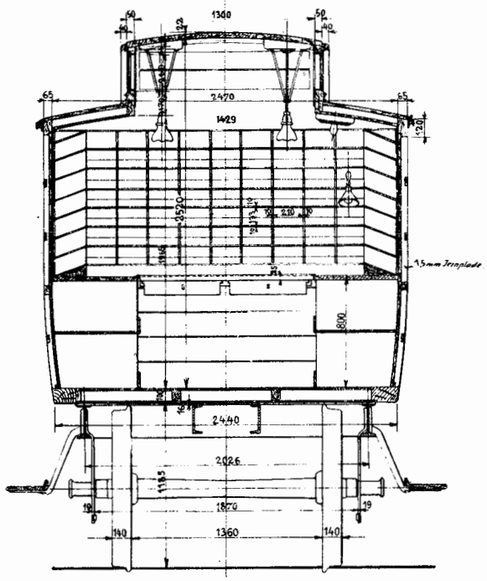

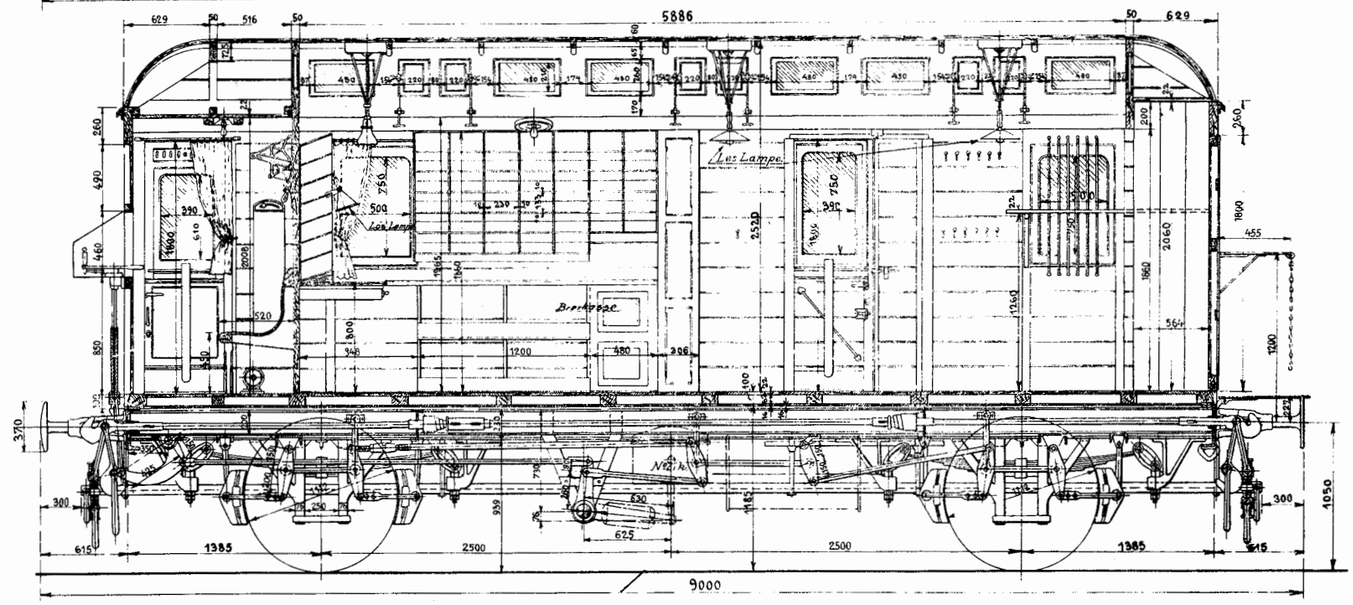

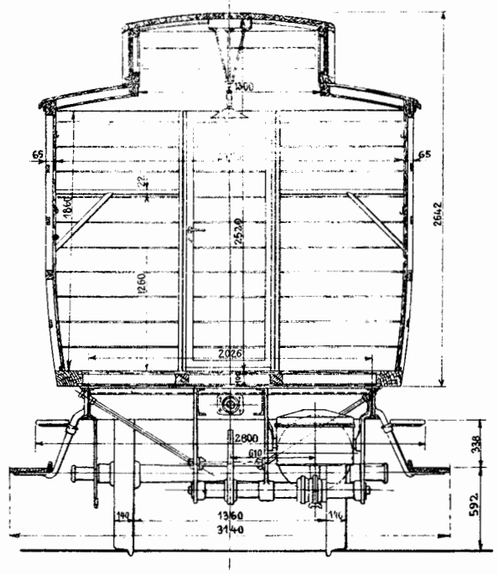

1/100 sand Størrelse.

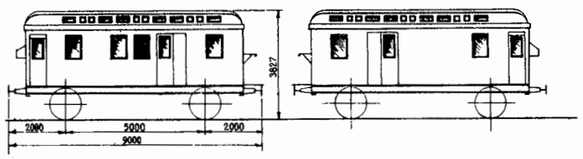

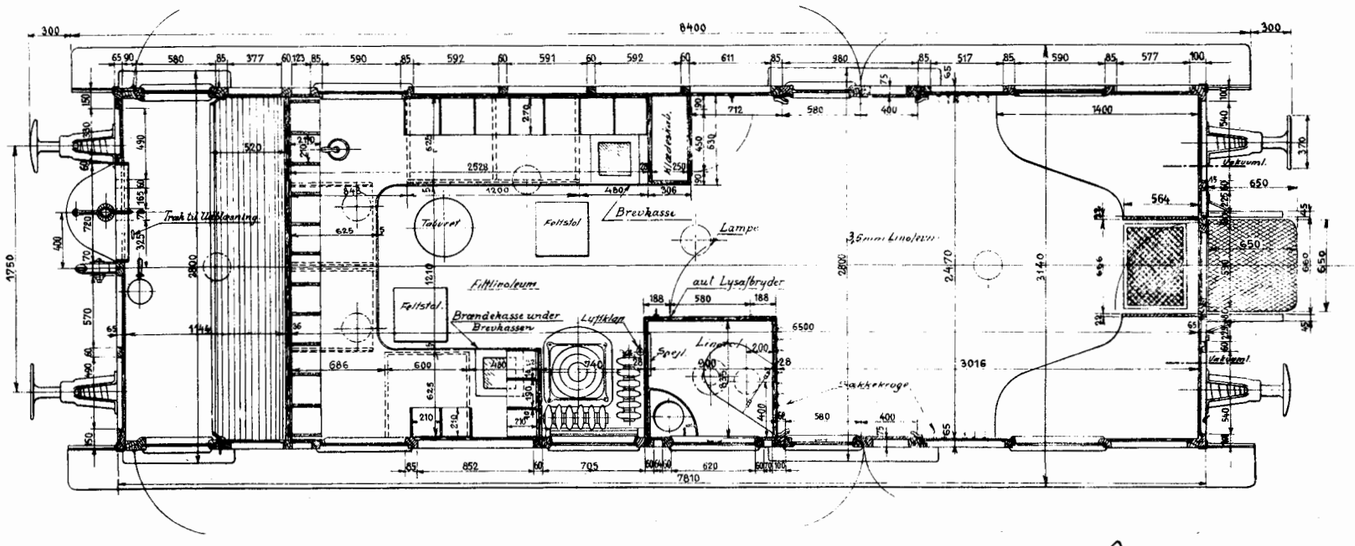

1/100 sand Størrelse

Postvogn
Litra Dd.
Nr 1429-1434.

Kjøbenhavn - September 1916.

De danske Statsbaner.

Chefen for Maskinafdelingen.

Nedfot. til måleforhold 1:45

Reg. nr. A 1 16 T 015 (oktober 1964 abon.)

DSB.