		55237			
1	4	Dobbeltkile 2 Stk h 2 " v.	Fluss jern		5"x2"x1650
2	4	Glidesko 2 " h. 2 " v.	"		" " x 850
3	12	Tap 1/2", 32 Se Tegn. 131L-29951 Stkl. 55212			Mrk. 4
4	12	Møtrik 1/2"	Flusi jern		6kt 21NV.200
5	12	Fjederskive 1/2"	Stål		Magasin

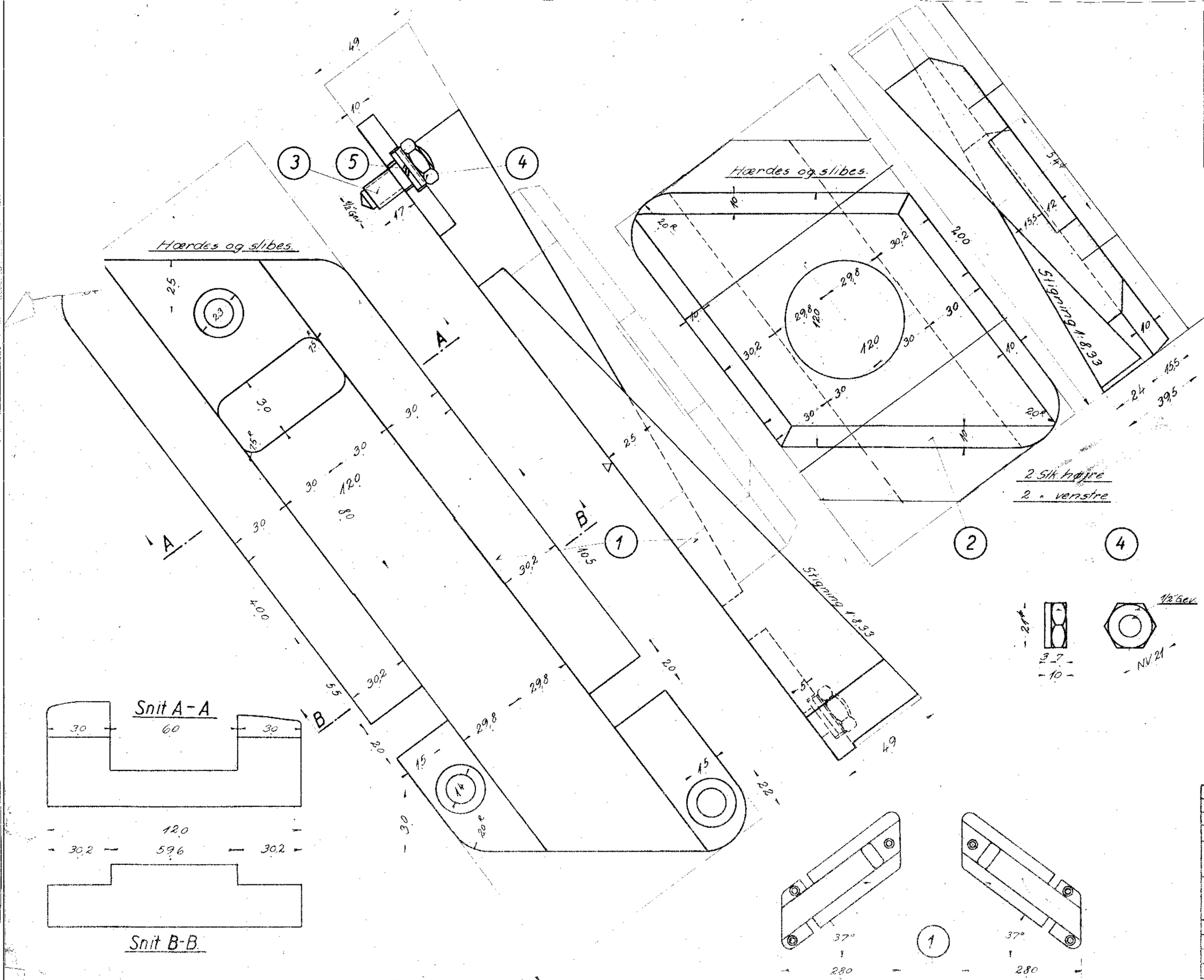

~~KHH3~~

Dobbeltkile og Glidesko til Akselkasse

Diesel-el-410-450 HK Motor

O H N		
	1:1	131L-1385
1-2-1934	1:2,5	