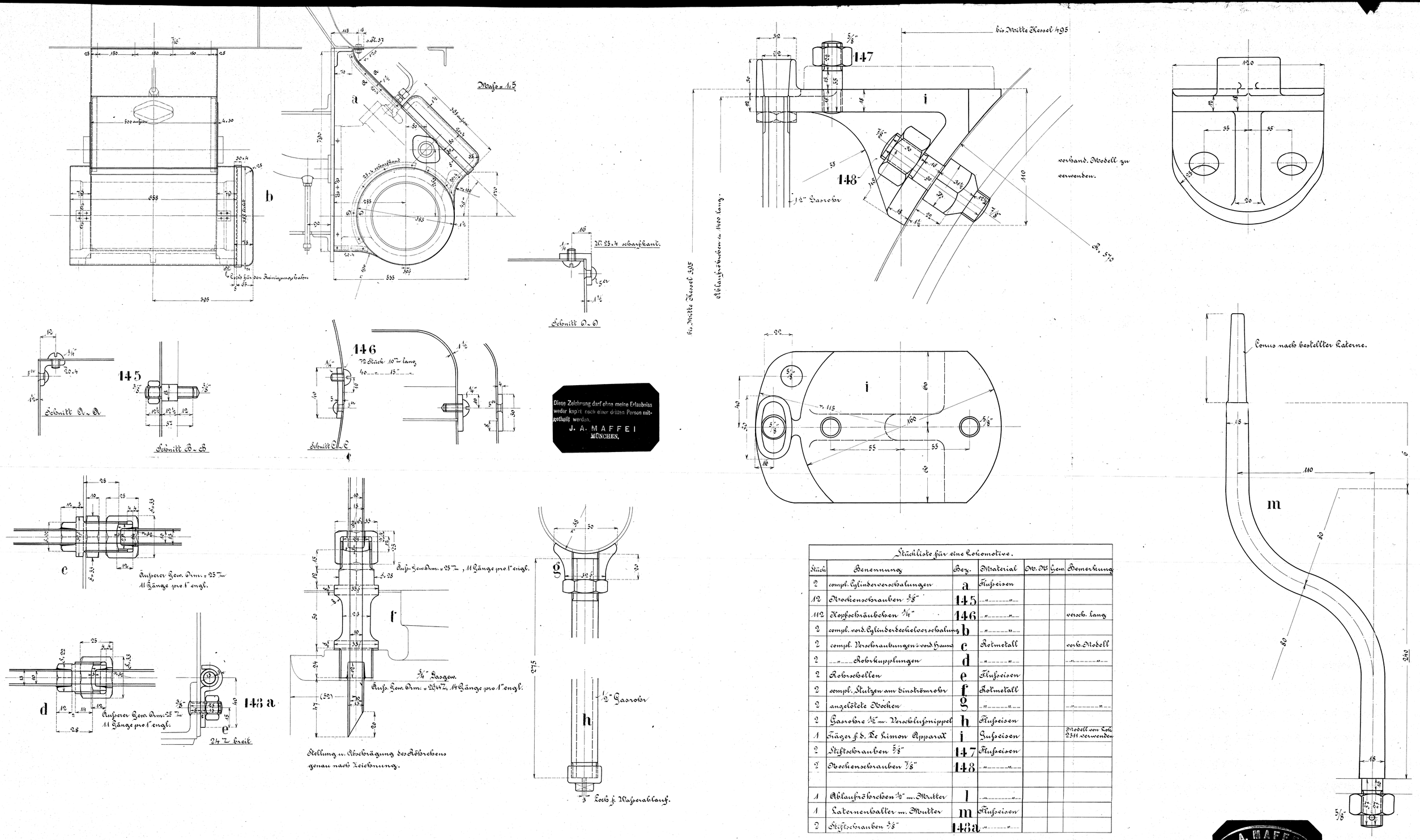

Stückliste für eine Lokomotive.						
Stück	Benennung	Bez.	Material	M. N.	Gew.	Bemerkung
2	compl. Cylinderverschalungen	a	Flußeisen			
12	Nockenschrauben 3/8"	145	" "			
112	Kopfschräubchen 1/4"	146	" "			versch. lang
2	compl. vord. Cylinderdeckelverschalung	b	" "			
2	compl. Verschraubungen i. vord. Hauns	c	Rotmetall			vorh. Modell
2	" Rohrkupplungen	d	" "			" "
2	Rohrschellen	e	Flußeisen			
2	compl. Stutzen am Einströmrohr	f	Rotmetall			
2	angelötete Nocken	g	" "			" "
2	Gasrohre 1/2" m. Verschlußnippel	h	Flußeisen			
1	Träger f. d. De Limon Apparat	i	Gußeisen			Modell von Lok. 2311 verwenden
2	Stiftschrauben 5/8"	147	Flußeisen			
2	Nockenschrauben 7/8"	148	" "			
1	Ablaufröhrchen 1/2" m. Mutter	l	" "			
1	Laternenhalter m. Mutter	m	Flußeisen			
2	Stiftschrauben 3/8"	148a	" "			

Cylinder-Verschalung und Schmierung. 2/3 gek. Tender-Lokomotive für die Helsingör-Hornback-Bahn. Fabr. N. 2525.

J. A. MAFFEI MÜNCHEN Lf. No. 36763 Or. No. 36618 den 18. I. 1906

46