Stückliste für eine Lokomotive.						
Stück	Benennung	Bez.	Material.	Mod.	Gew.	Bemerkg.
2	Linsen	a	Rotmetall			
2	Einströmrohre	b	Kupfer			
4	Rohrhalter	c	Flußeisen			
3	"	d	"			
1	"	e	"			
2	"	f	"			
1	"	g	"			
8	Rohrschellen (versch. ⌀)	h	"			
3	"	i	"			

2	Flanschen	k	Flußeisen			
2	"	l	"			
2	Krümmer	m	Kupfer			
1	Eicher mit Laschen compl.	n	Flußeisen			
1	" " " u. Seitenabschluß	o	"			
1	Dampfzuführungsrohr compl.	p	"			
11	Schrauben ½"	152	"			
6	½"	153	"			
2	½"	154	"			
8	½"	155	"			
12	5/16"	156	"			
6	7/16"	157	"			

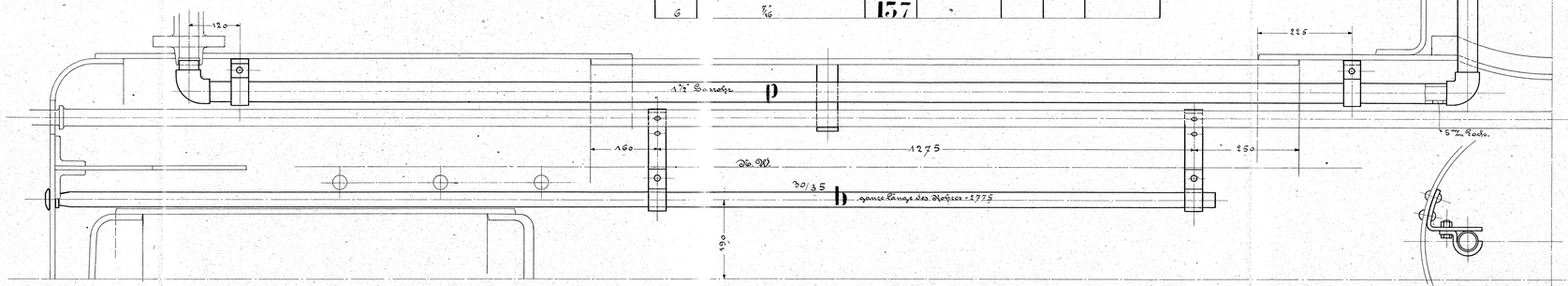

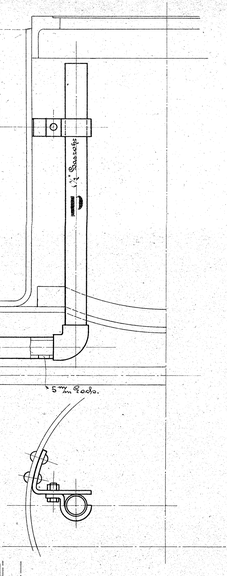

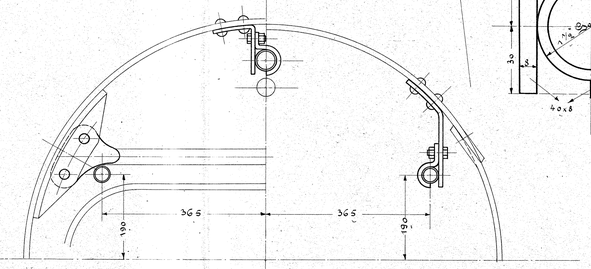

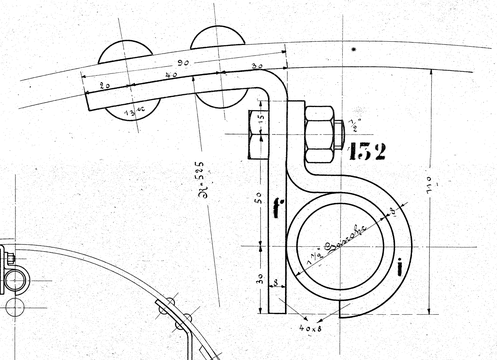

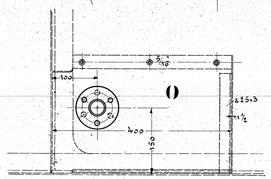

Seiherblech im linken Kasten

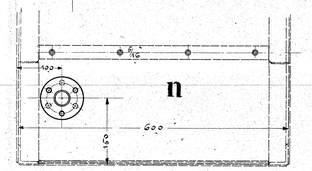

Seiherblech im rechten Kasten.

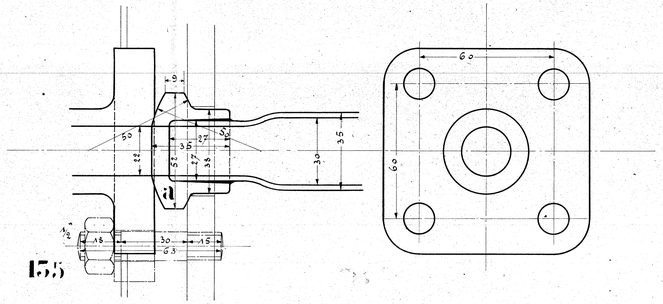

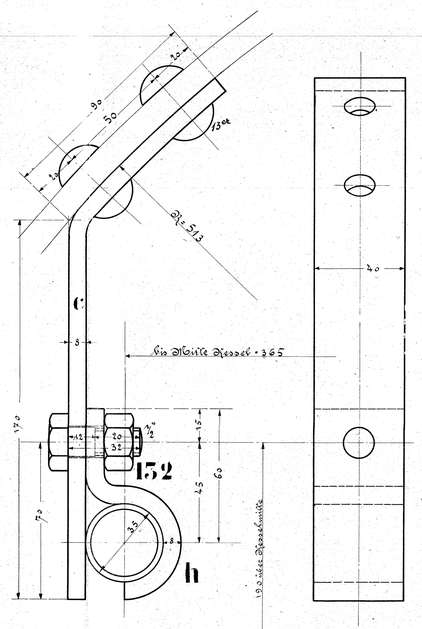

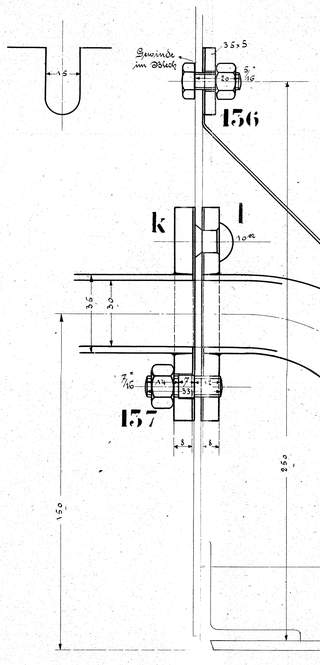

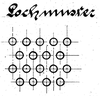

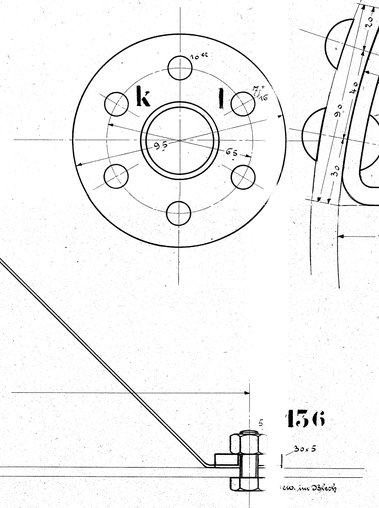

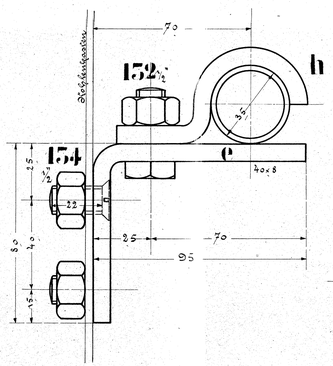

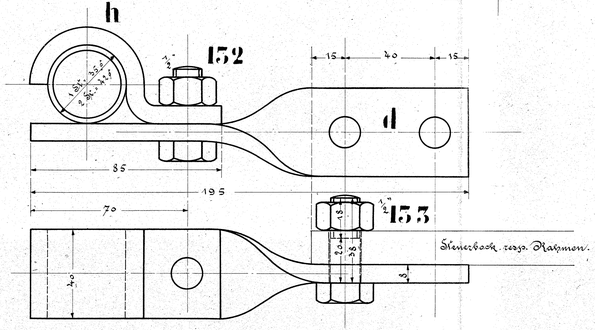

J. A. MAFFEI
Lf. No. 38132
Or. No. 36624
den 1906
MÜNCHEN

Injektor-Details u. Dampfeinströmrohr zum Armaturkopf. ⅔gek. Tender-Lokomotive für die Helsingör-Hornback-Bahn. Fabr. No. 2525.