HENSCHEL & SOHN
CASSEL

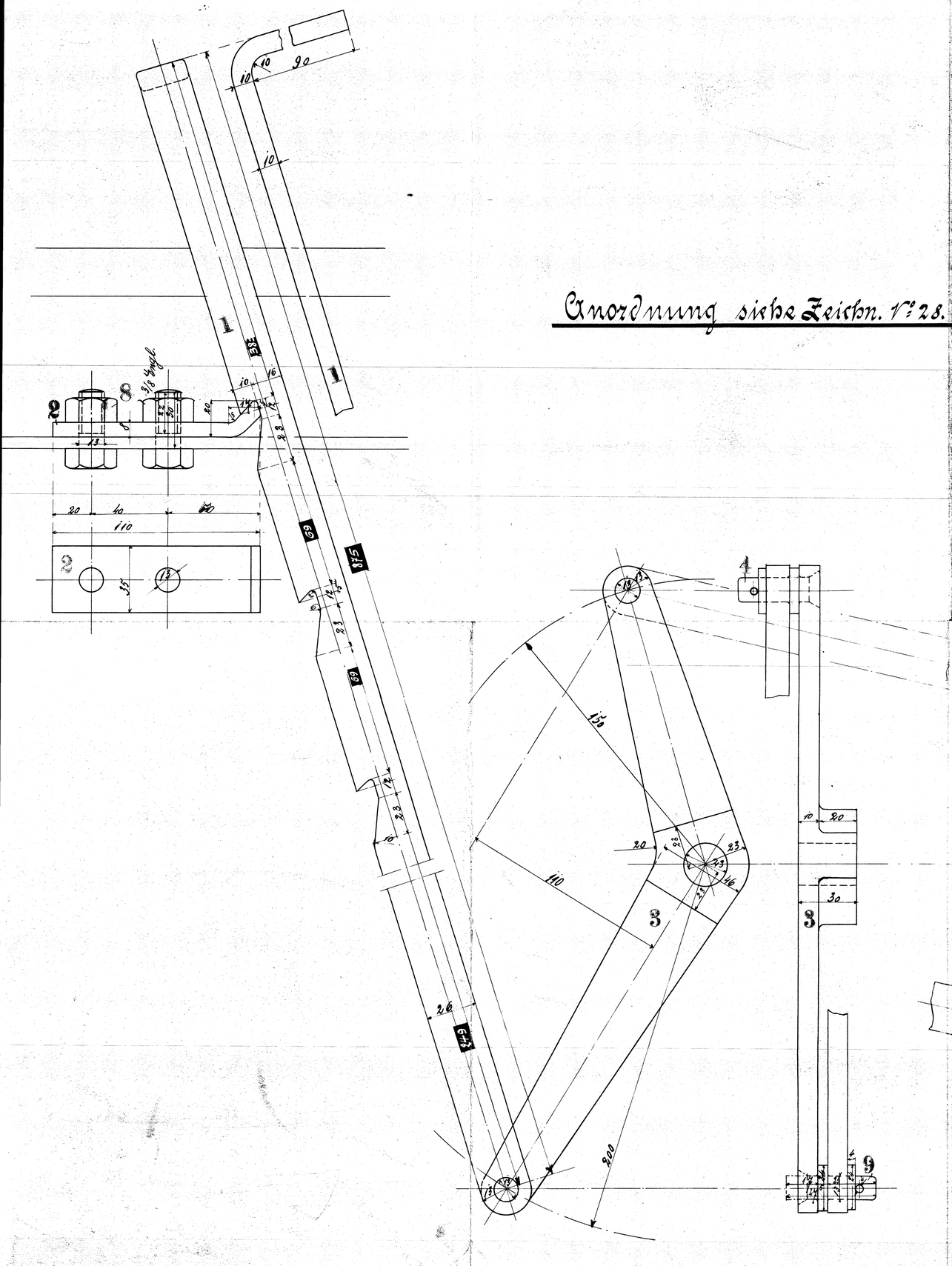


| Ausführung für eine Lokomotive. | | | | | Material-Bestellung für eine Lokomotive. | |
|---|---|---|---|---|---|---|
| Stückzahl | Benennung | Nummer | Material | Bemerkung | Zeichen-Pos. | Dimensionen und Modellzeichen |
| 2 | Zugstangen | 1 | Fl. E. | | | |
| 2 | Halter | 2 | " | | | |
| 1 | Doppelhebel | 3 | " | | | |
| 2 | Bolzen m. Scheibe & Splint | 4 | " | | | |
| 1 | Hebel | 5 | " | | | |
| 1 | Keil | 6 | " | | | |
| 1 | Druckstange | 7 | " | | | |
| 4 | Schrauben m. Muttern. | 8 | " | | | |
| 1 | Bolzen m. Scheibe & Splint | 9 | " | | | |

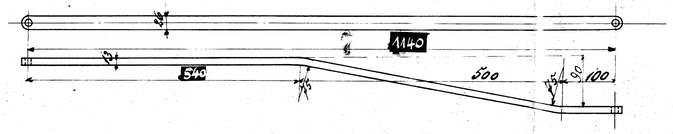

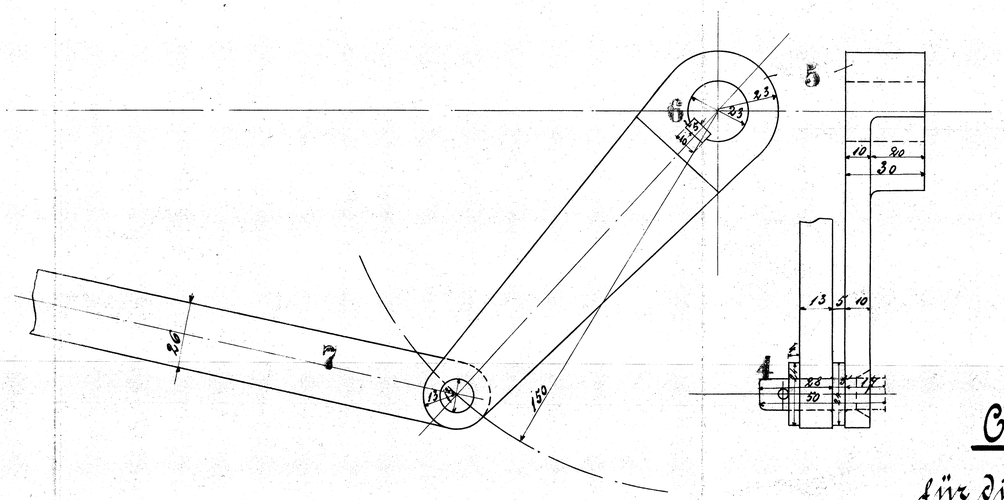

# Aschkastenzug

für die il gek. Tend. Lok.

für die Holding Südbahnen, Holding.

Fabrik No 10695/96

Zeichn. No 30.