HENSCHEL & SOHN
CASSEL

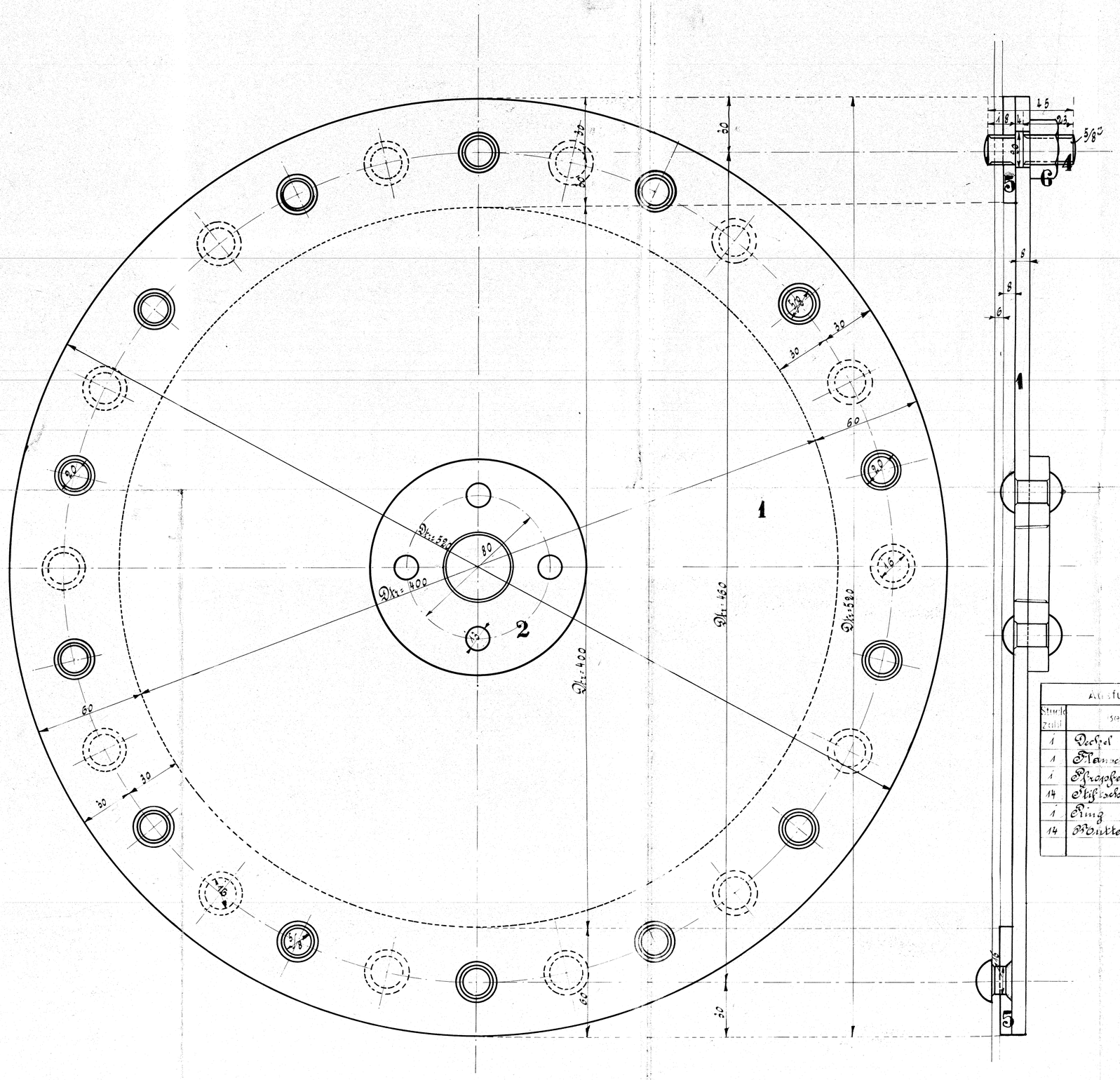

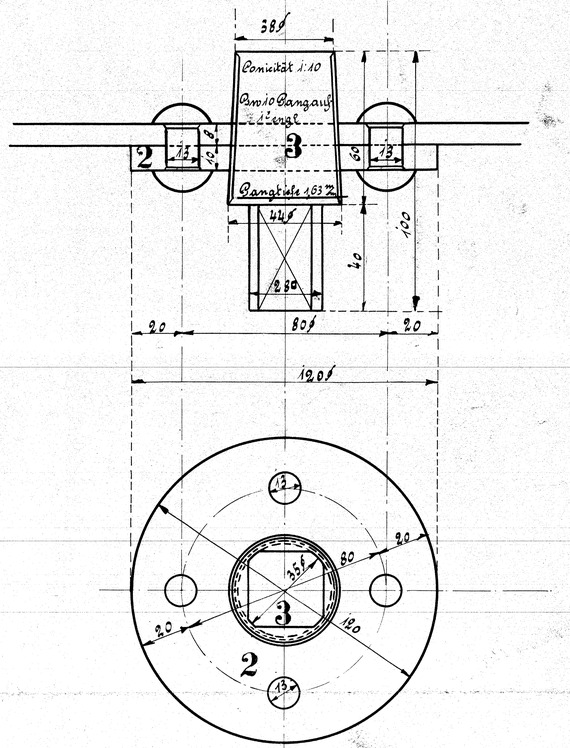

Ausführung für eine Lokomotive							Fertig-Gewicht
Stück-zahl	Benennung	Nummer	Material	Bemerkung	Material-Bedarf für eine Lokomotive	Dimensionen und Modellzeichen	kg:
1	Deckel	1	St. G.				
1	Flansch	2	" "				
1	Kraxfen	3	St. G.				
14	Stiftschrauben	4	St. G.				
1	Ring	5	" "				
14	Muttern	6	" "				

Schrauben nach dänischer Tabelle

Mannlochdeckel unter Cysterne
an den 1C-Heißdampf-Tender-Lokomotiven
für die Holding Südbahnen, Holding.

Fabr.-No. 10695/6. Zeichnung No. 238