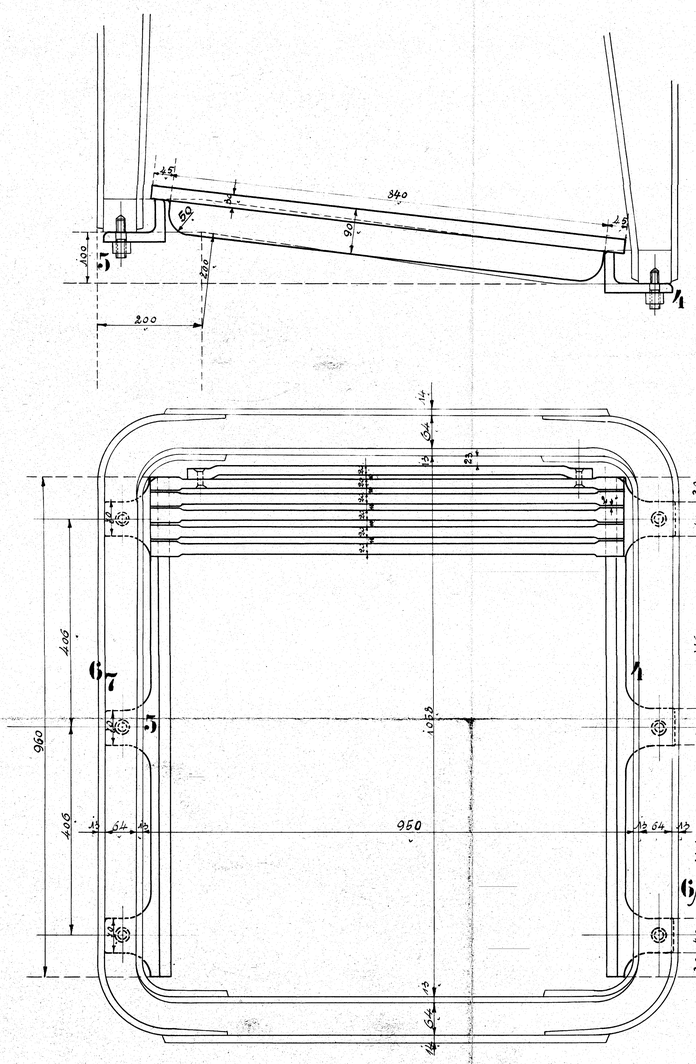

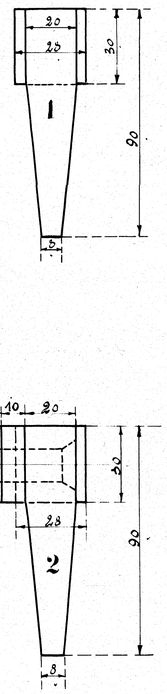

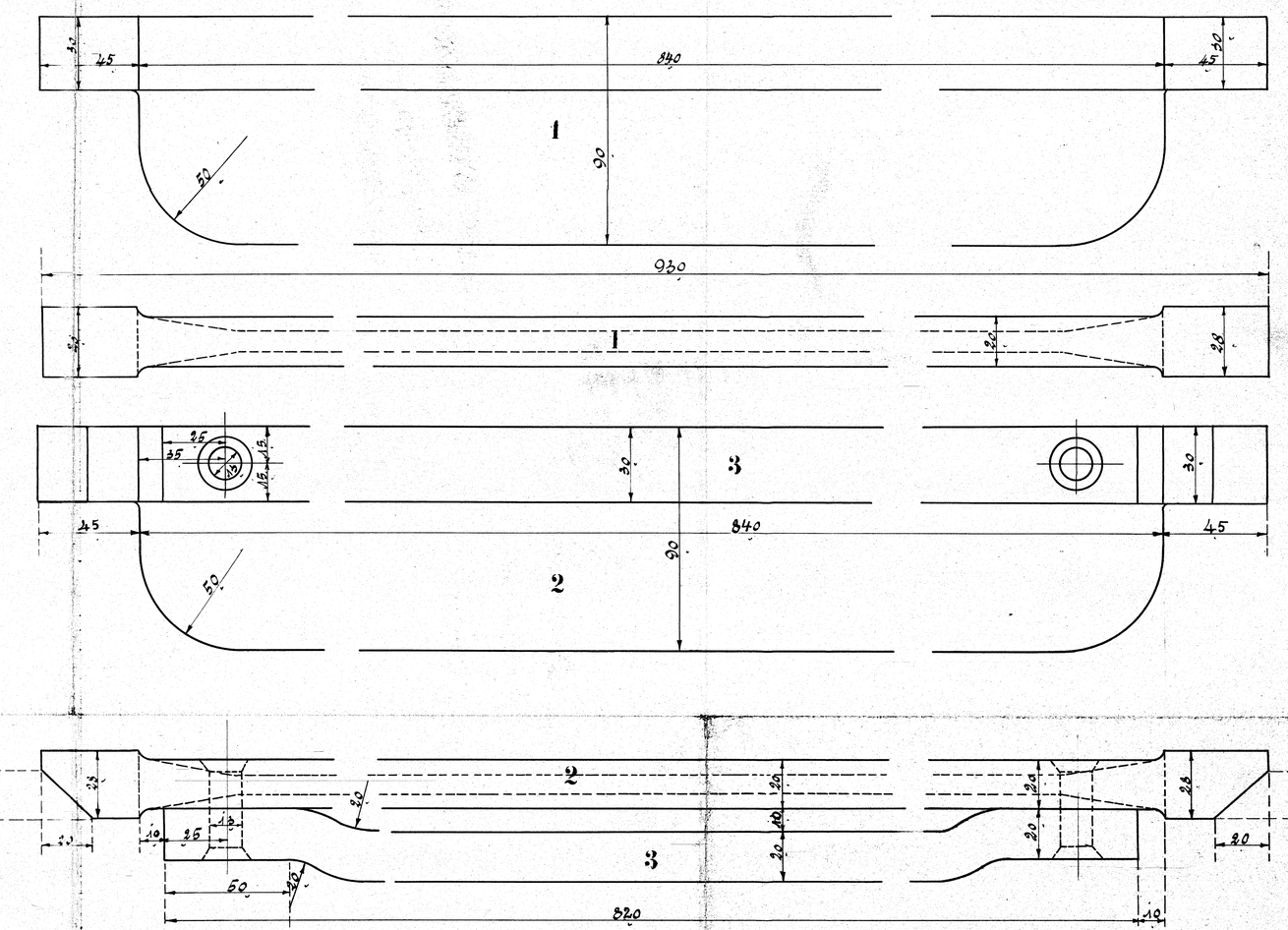

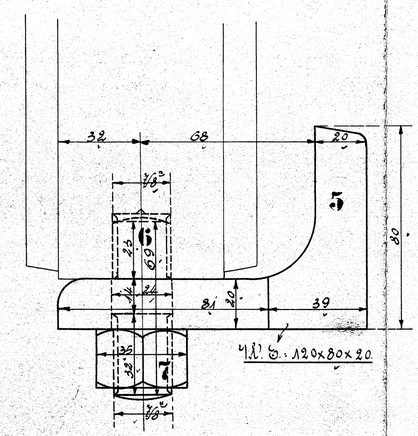

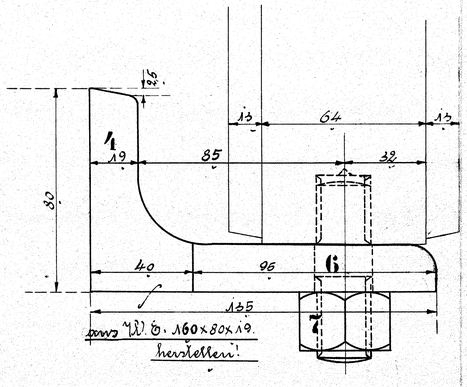

Ausführung für eine Lokomotive.					Material Bestellung für eine Lokomotive		Fertig-Gewicht
Stückzahl	Benennung	Nummer	Material	Bemerkung	Zeichen Fus.	Dimensionen und Modellzeichen	kg:
30	Roststäbe	1					
2.	"	2					
2.	Flacheisen	3					
1.	vorderer Roststabträger	4					
1	hinterer " "	5					
6	Stiftschrauben 7/8"	6					
6	Muttern 7/8"	7					

Schrauben nach Sänischer Tabelle!

Rost.

zu den 1-B. Tender Lokomotiven für die Kolding Südbahnen

Fabrik No. 10693.

Zeich. 26