HENSCHEL & SOHN
CASSEL

Anordnung siehe Zeichn. No. 28.

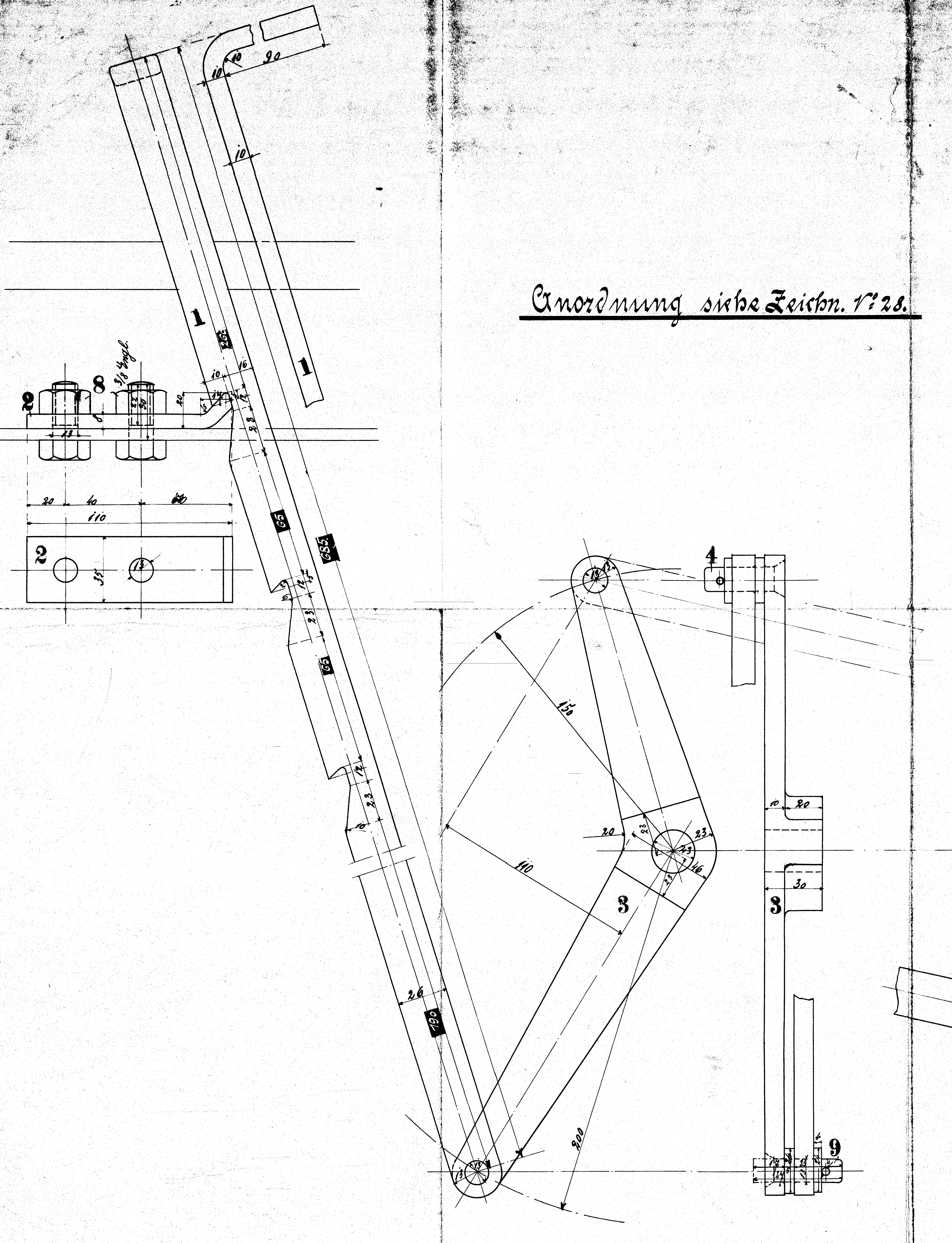

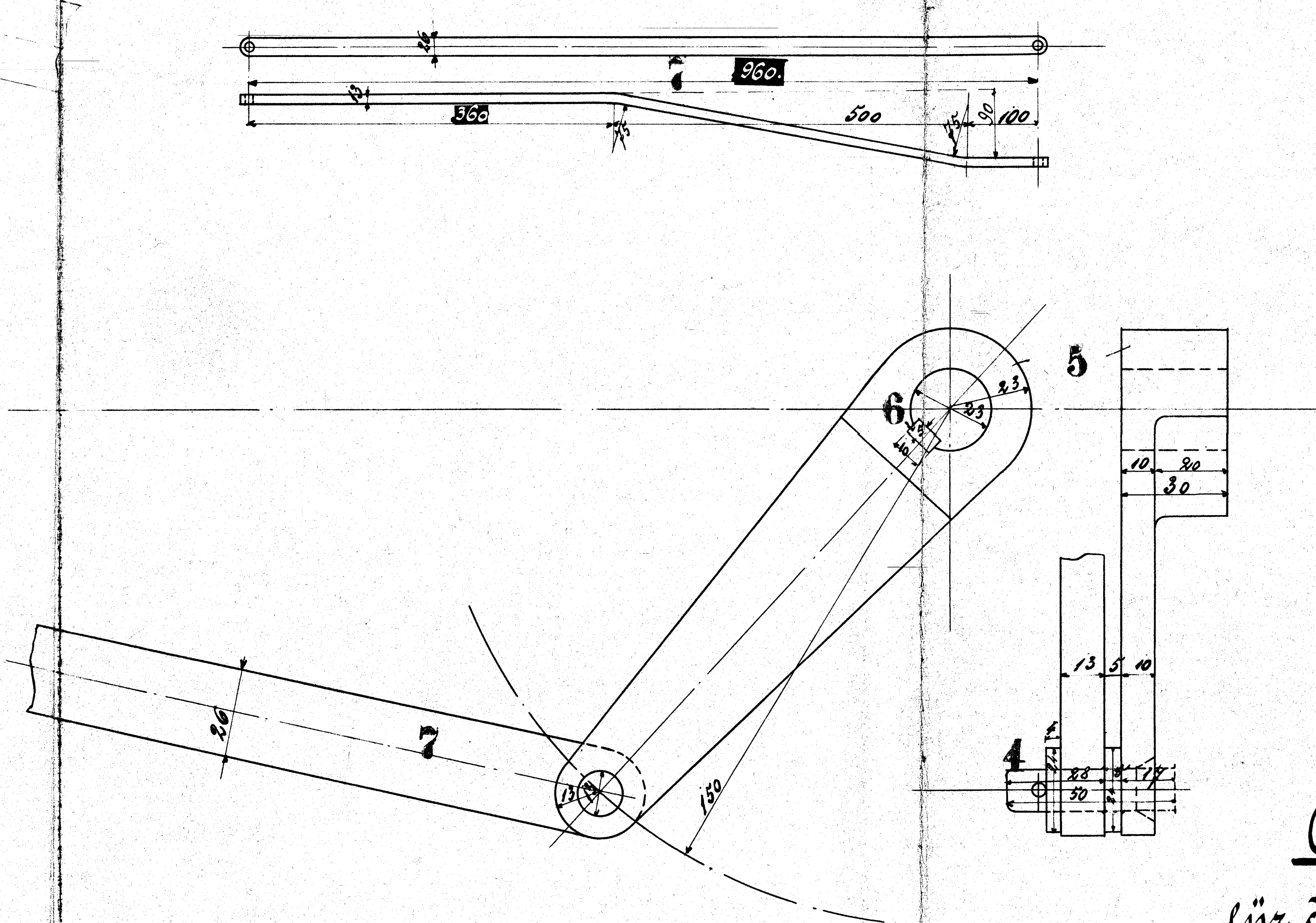

Ausführung für eine Lokomotive.					Material-Bestellung für eine Lokomotive.	
Stückzahl	Benennung	Nummer	Material	Bemerkung	Zeichen-Pos.	Dimensionen und Modellzeichen
2	Zugstangen	1	Fl. E.			
2	Halter	2	〃			
1	Doppelhebel	3	〃			
2	Bolzen m. Scheibe u. Splinten	4	〃			
1	Hebel	5	〃			
1	Keil	6	〃			
1	Druckstange	7	〃			
4	Schrauben m. Muttern	8	〃			
1	Bolzen m. Scheibe u. Splint	9	〃			

Aschkastenzug

für die 1B gek. Tend. Lok.

für die Kolding Südbahnen, Kolding.

Fabr.-No. 10693

Zeichn. No. 30.