Ausführung für eine Lokomotive					Material Bestellung f. ei Lokomotive		Fertig Gewicht
Stück Zahl	Benennung	Nummer	Material	Werkstatt		Dimensionen und Modellzeichen	kg.
1	Gasrohr ½"	1	Fl. C.				
1	Hebel	2	" "				
1	Splint	3	" "				
1	Gabelstück	4	" "				
1	Bolzen m. Scheibe u. Spl.	5	" "				
2	Splintringe mit Splinten	6	" "				
1	Handgriff	7	" "				

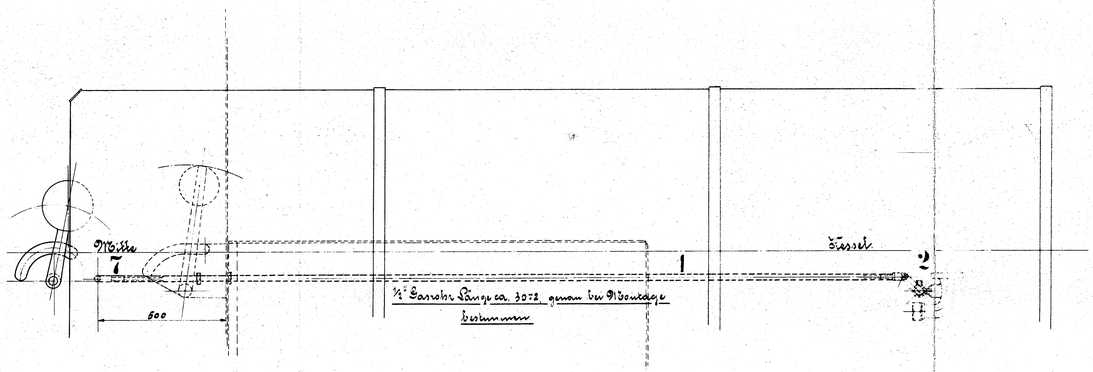

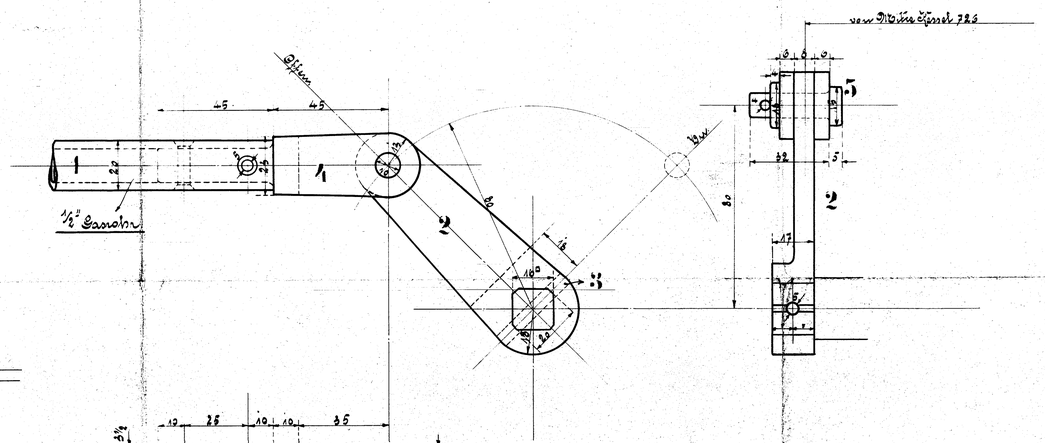

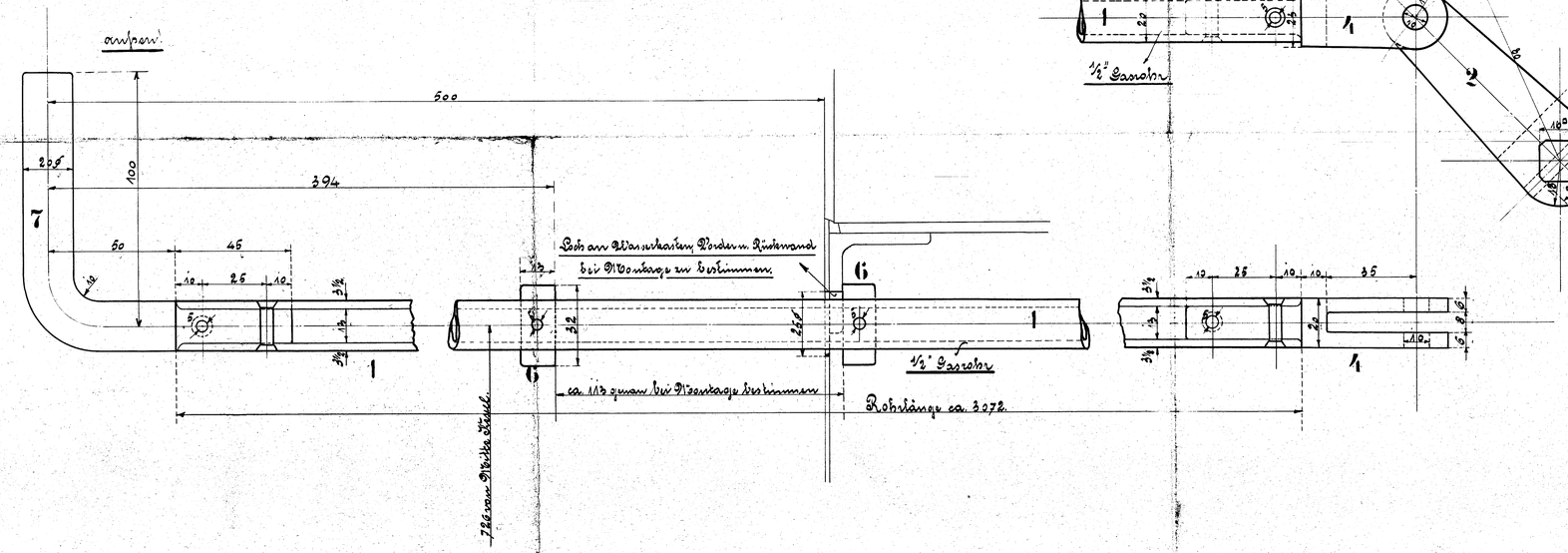

Zug zur Rauchkammerspritze.

zu der 1. B. Tender Lokomotive

für die Kolding Südbahnen, Kolding.

Fabr. No 10693/94

Zeich. No 174.