HENSCHEL & SOHN
LOKOMOTIVFABRIK
CASSEL

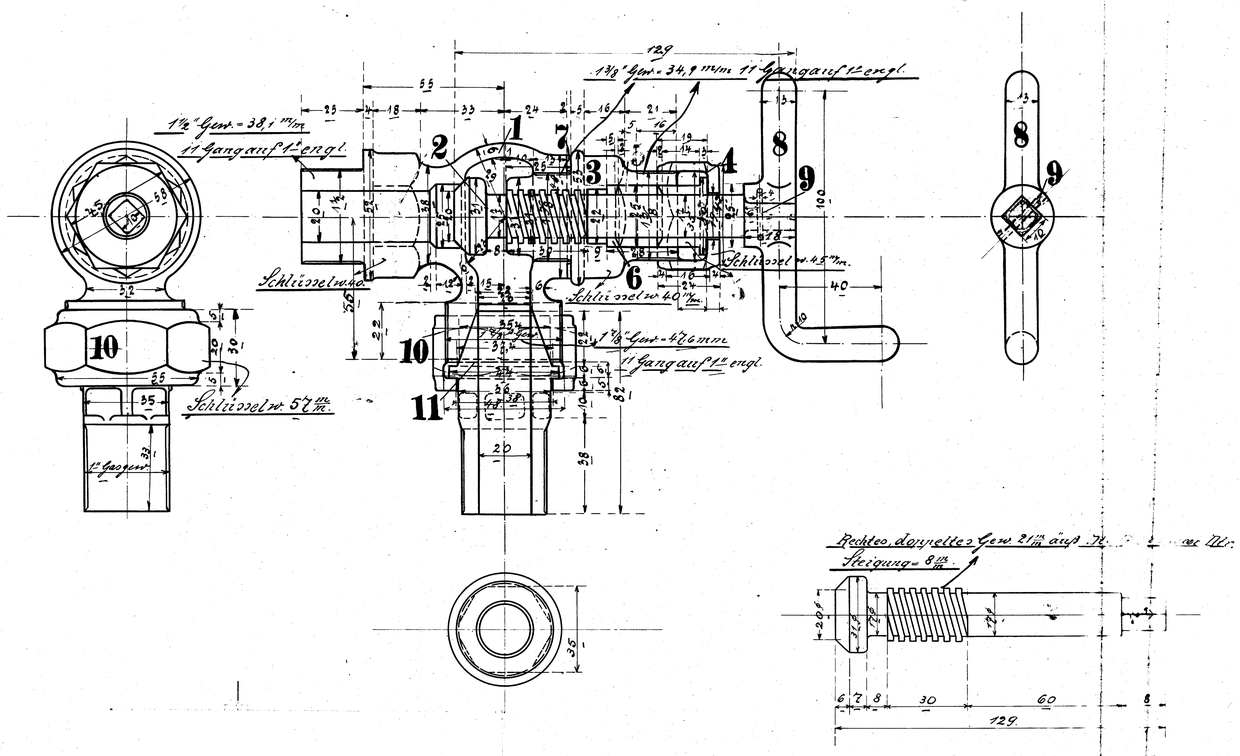

Ausführung für eine Lokomotive					Material-Bestellung	
St. zahl	Benennung	No	Mat.	Bemerk.	Zeich. Pos.	Dimensionen und Modellzeichen
1	Ventilgehäuse	1	R.G.			
1	Ventil	2	"			
1	Spindelführung	3	"			
1	Überwurfmutter	4	"			
1	Stopfbüchse	5	"			
1	Grundring	6	"			
1	Dichtungsring	7	Blei			
1	Kurbel	8	R.G.			
1	Stift	9	R.E.			
1	Überwurfmutter	10	R.G.			
1	Conus	11	"			

12/2 1910
[illegible]

Dampfventil zur Ausblasvorrichtung der Siederöhren

zu den 2 Stück 1 C (¾) Heissdampf-Lokomotiven

für die Langelandsbahn.

Fabrik [illegible] 10311/13 [illegible] 49