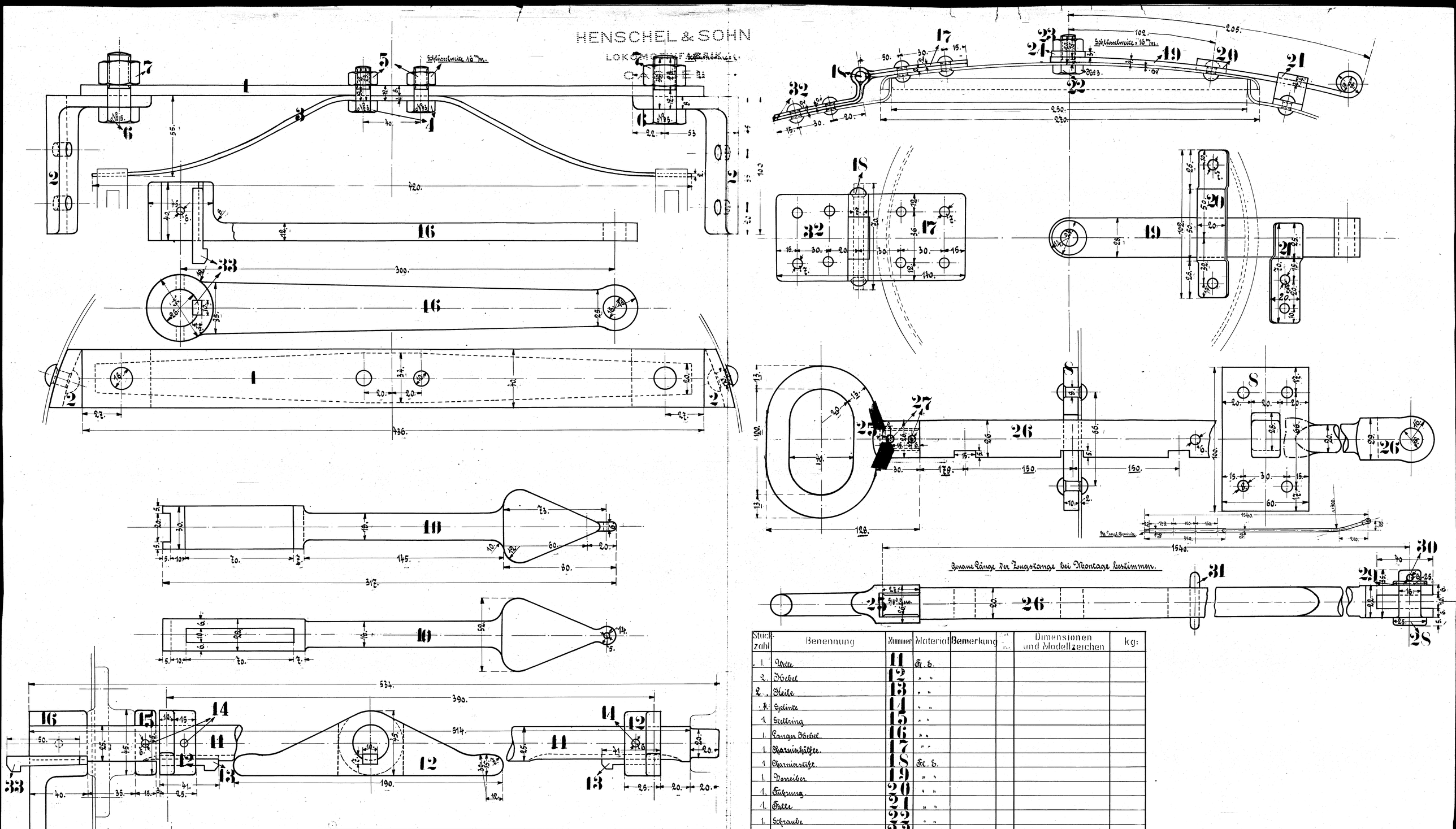

Stückzahl	Benennung	Nummer	Material	Bemerkung	Zeichen	Dimensionen und Modellzeichen	kg:
1.	Welle	11	Fl. E.				
2.	Hebel	12	" "				
2.	Keile	13	" "				
4.	Splinte	14	" "				
1.	Stellring	15	" "				
1.	Langer Hebel.	16	" "				
1.	Charnierhälfte.	17	" "				
1	Charnierstift.	18	Fl. E.				
1.	Vorreiber	19	" "				
1.	Führung.	20	" "				
1.	Falle	21	" "				
1.	Schraube	22	" "				
1.	Mutter	23	" "				
1.	Scheibe	24	" "				
1.	Handgriff	25	" "	Vorrat 666.			
1.	Handzugstange	26	" "				
2.	Splinte	27	" "				
1.	Bolzen	28	" "				
1	Scheibe	29	" "				
1.	Splint.	30	" "				
1.	" "	31	" "				
1.	Charnierhälfte	32	" "				
1.	Keil.	33	Stahl.				

Ausführung für eine Lokomotive.					Material-Bestellung für eine Lokomotive		Fertig Gewicht
Stückzahl	Benennung	Nummer	Material	Bemerkung	Zeichen	Dimensionen und Modellzeichen	kg
2.	Traversen.	1	Fl. E.				
4.	Winkel 2 St. r., 2 St. l.	2	" "				
2.	Federn m. Schließkonus.	3	Stahl.				
4.	Schrauben	4	Fl. E.				
4.	Muttern	5	" "				
4.	Schrauben	6					
4.	Muttern	7	" "				
1.	Führungsplatte	8	" "				
4.	Flanschen	9	" "				
4.	Schließkonuse	10	" "				

HENSCHEL & SOHN
CASSEL

Teile zum Sandkasten.

der 12-(3/4 gek.) Heißdampf-Tender-Lokomotiven

für die Langelandsbahn, Kopenhagen

Fabrik No. 103 11/13 Zeichn. No. 71