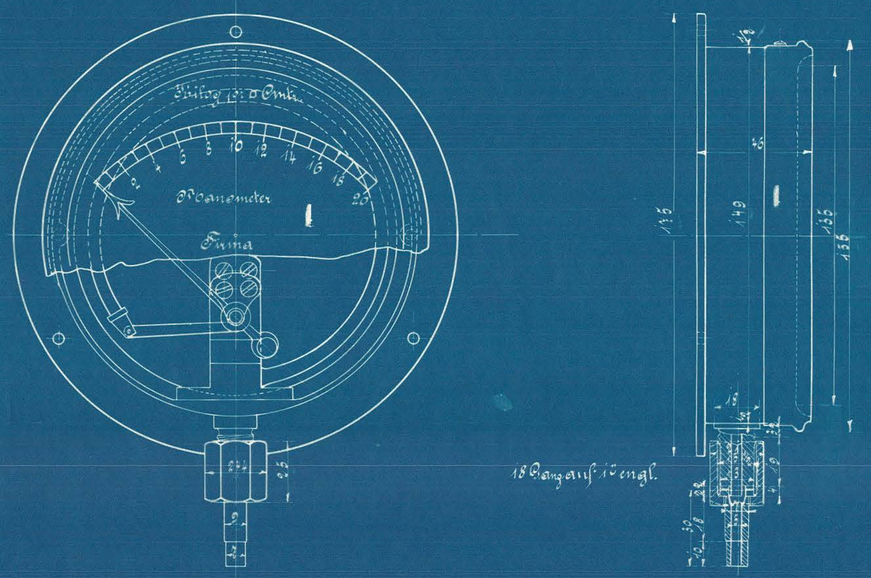

Ausführung für eine Lokomotive					Ersatz-Bestellung für eine Lokomotive		Fertig-Gewicht
Stückzahl	Benennung	Nummer	Material	Bemerkung		Dimensionen und Modellzeichen	kg:
1	Kessel-Manometer	1					
1	Dampfheizungs-Manometer	2					
1	Untersatz	3	Mahagoniholz				
1	" " "	4					
1	" " "	5					
6	Schrauben 3/8 m M.	6	Fl. E				
9	Holzschrauben	7	" "				
1	Ueberwurfmutter	8	R.G.				
1	Hülse	9	" "				

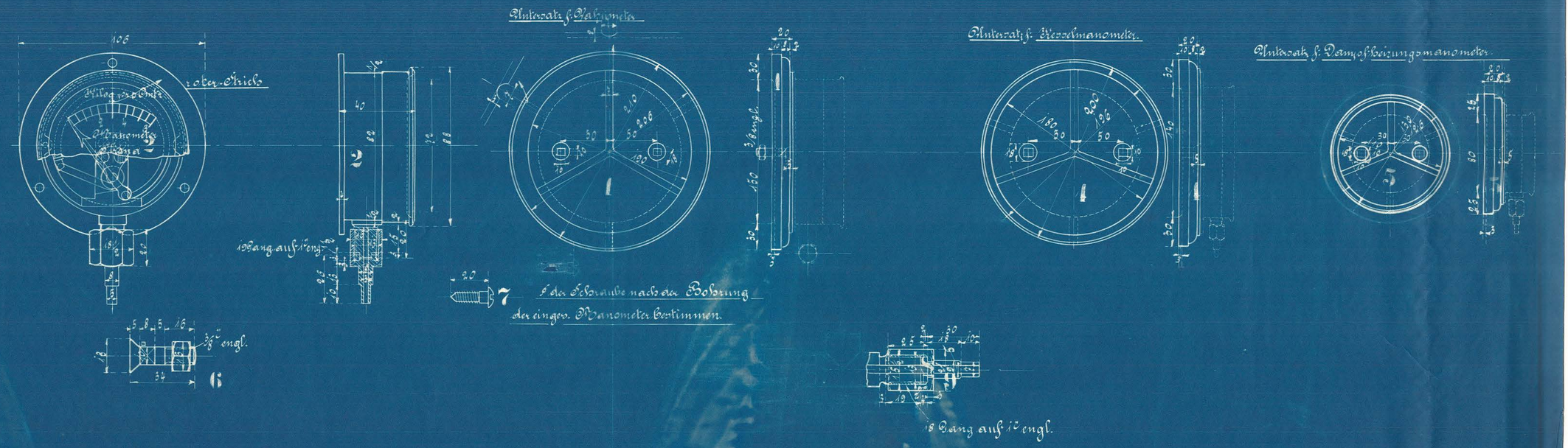

7 f. der Schraube nach der Bohrung der einges. Manometer bestimmen.

Manometer und Untersätze dazu
zu den 10 Heißd.-Tender-Lokomotiven
f. d. Ostsjaellandske Eisenbahn, Kopenh.
Fabr. No 10031/32 Zeichnung No 236