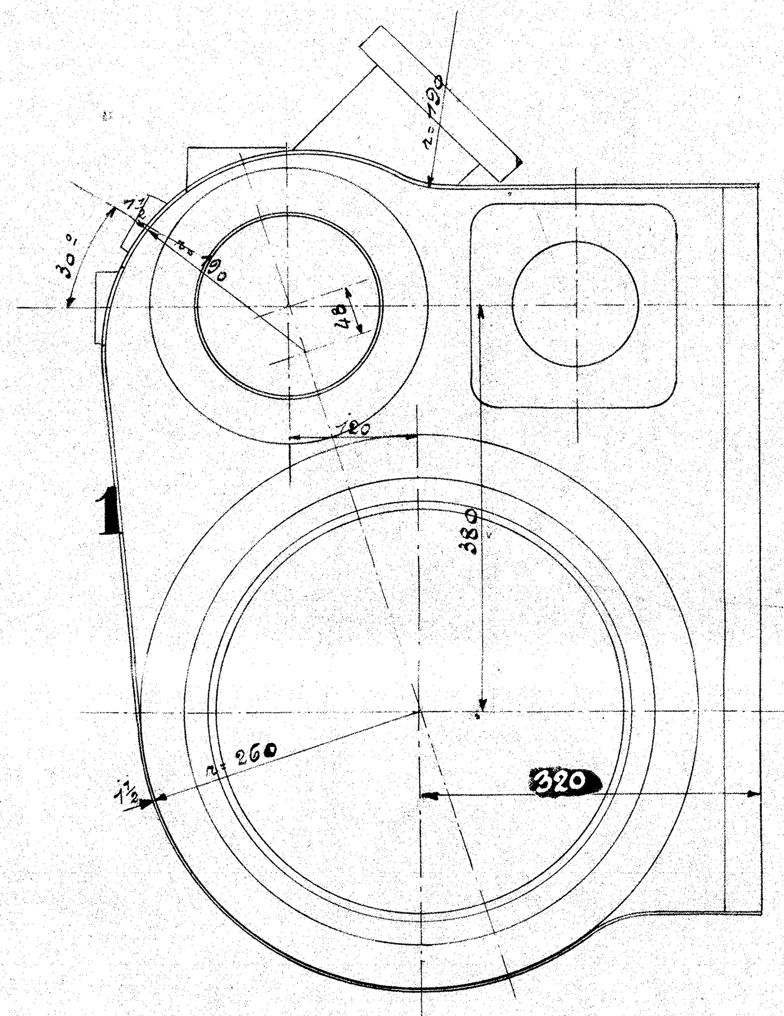

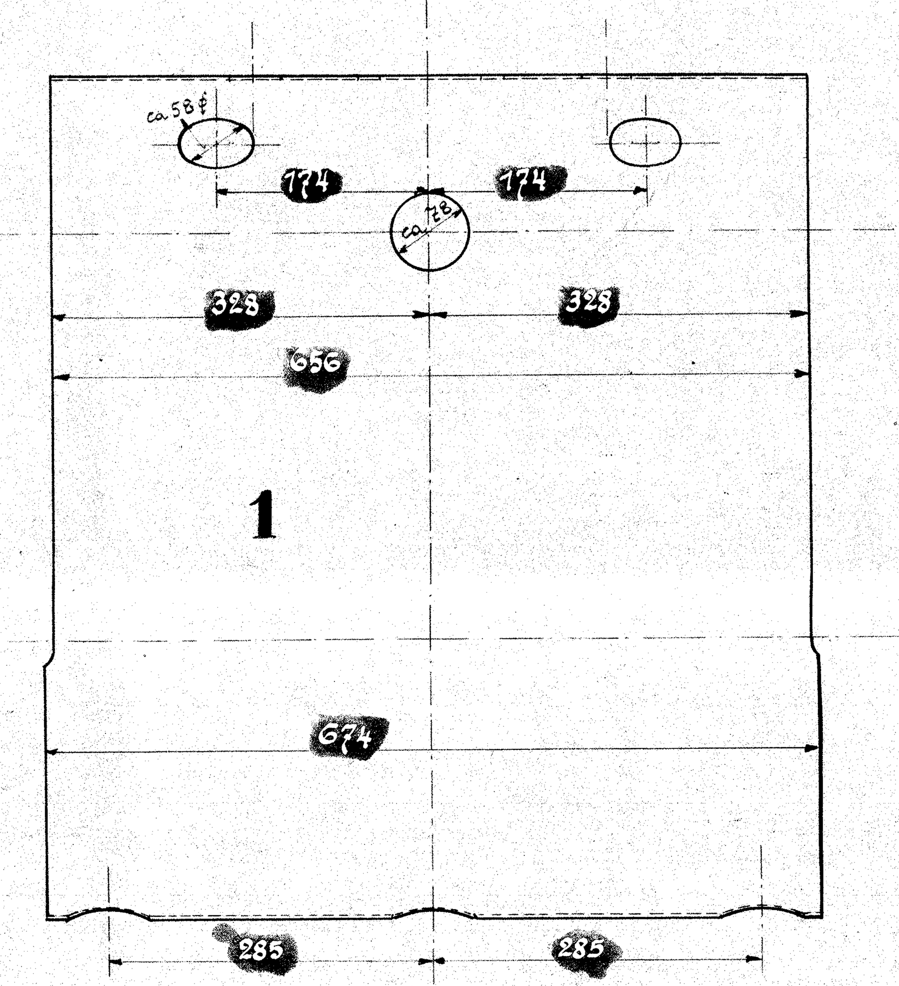

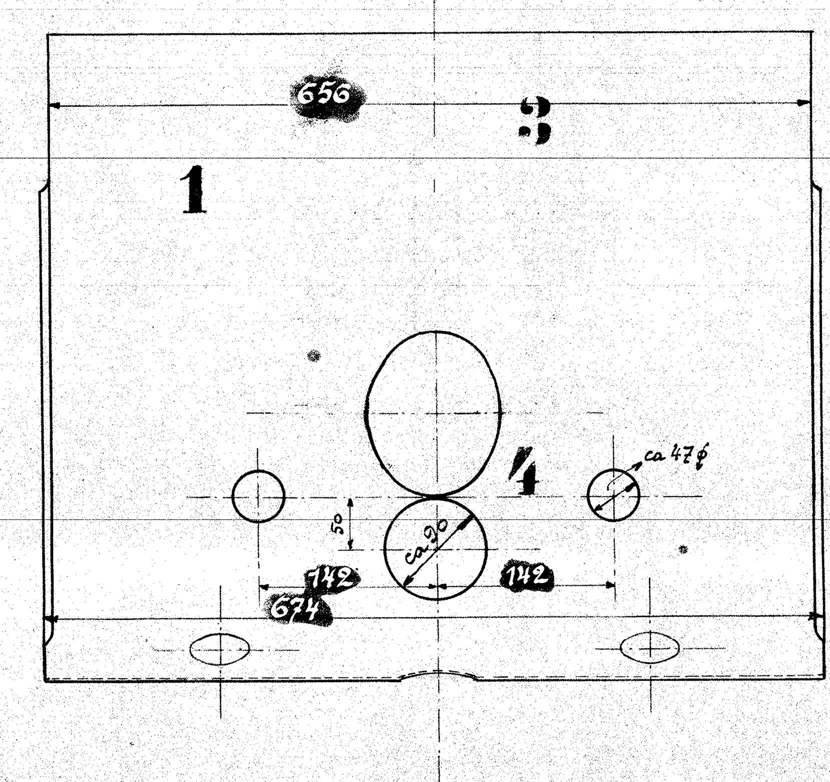

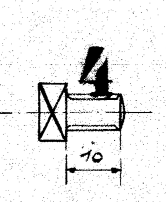

Ausführung für eine Lokomotive.					Material-Bestellung für eine Lokomotive		Fertig-Gewicht
Stückzahl	Benennung	Nummer	Material	Bemerkung	Zeichen / Pos	Dimensionen und Modellzeichen	kg:
2	Cylinderbekleidungen	1	Fl. E.				
6	Fl. E. 40×3	2	" "				
2	" " 40×3	3	" "				
70	Kopfschrauben ¼"	4	" "				
1	Kompl. Asbestbekleidung	5	Asbest.				

Das Ganze ist anzupassen!

Cylinder mit Asbest bekleiden.

Cylinderbekleidung

zu den 1C Tender-Lokomotiven

mit Rauchröhrenüberhitzer Pat. W. Schmidt

für die Ostsjaellandske-Eisenbahn.

Fabr. No 10031/32.

Zeichn. No 186