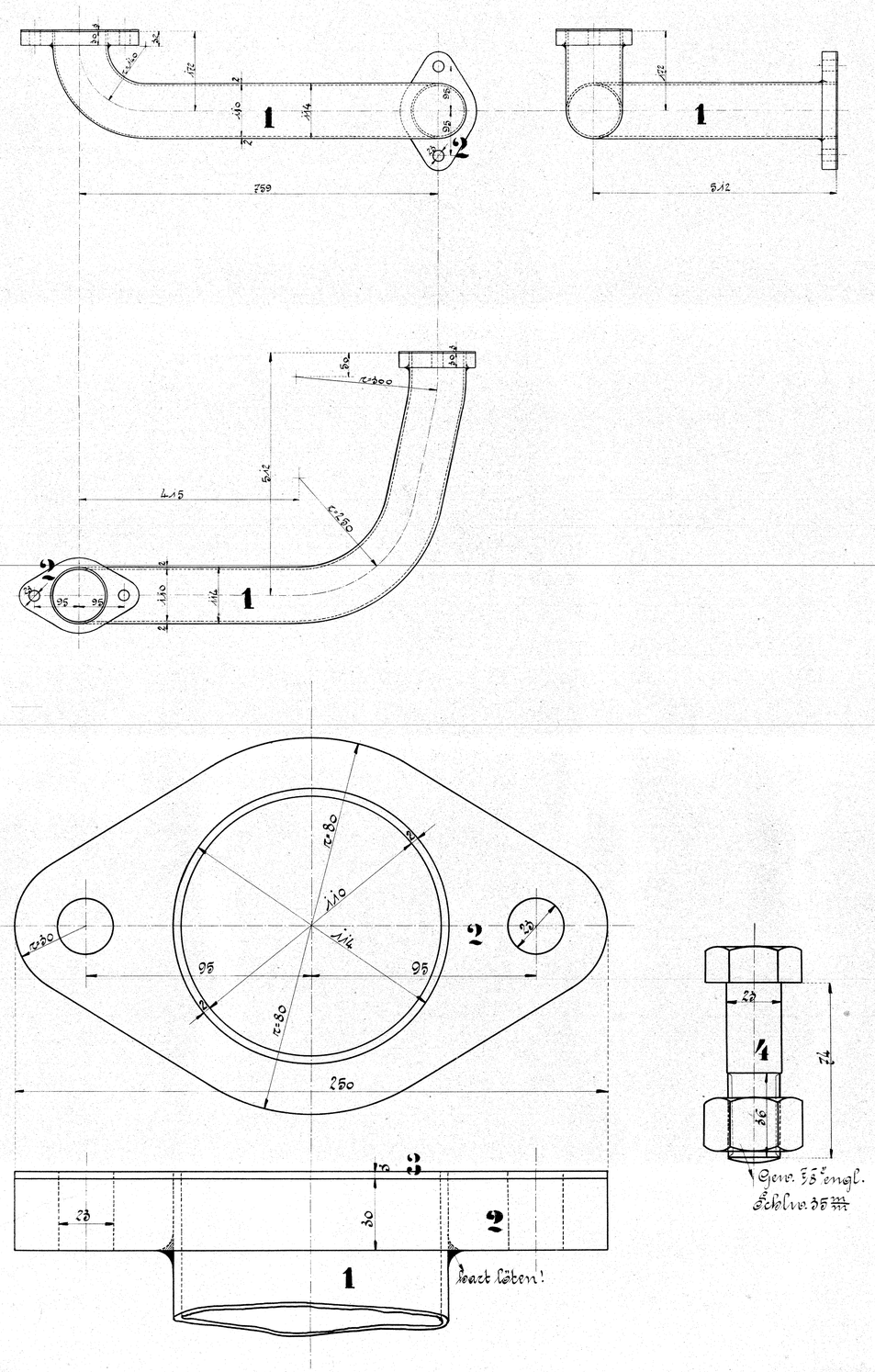

Ausführung für eine Lokomotive.					Material Bestellung für eine Lokomotive		Fertig-Gewicht
Stückzahl	Benennung	Nummer	Material	Bemerkung	Zeichen Pos.	Dimensionen und Modellzeichen	kg:
2	Wasserkasten-Verbindungsrohre 1 Rechts 1 Links	1	Hf.			Hüpferblech vom Vorrath	
4	Flansche	2	Fl. E				
4	Gummidichtungen	3	Gummi				
8	Schrauben 7/8" m. M.	4	Fl. E.				

Wasserkasten-Verbindungsrohr

zu den 10(3/4 gek.) Heißdampf-Tender-Lok.

mit Schmidt'schem Rauchröhrenüberhitzer

für die Ostsjaellandske Eisenbahn, Kopenhagen.

Fabrik-No. 10031 & 32.

Zeichnung-No. 241