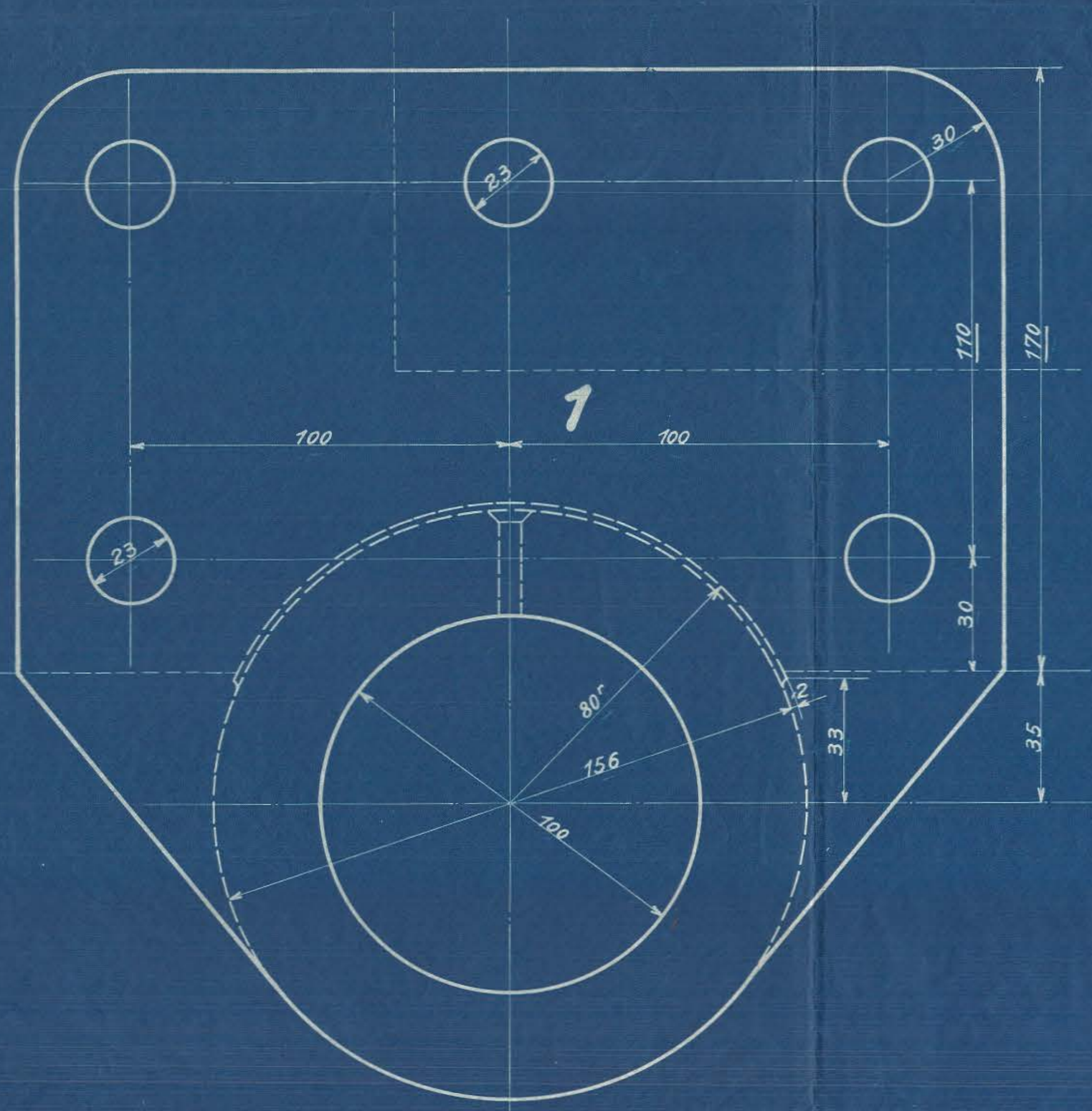

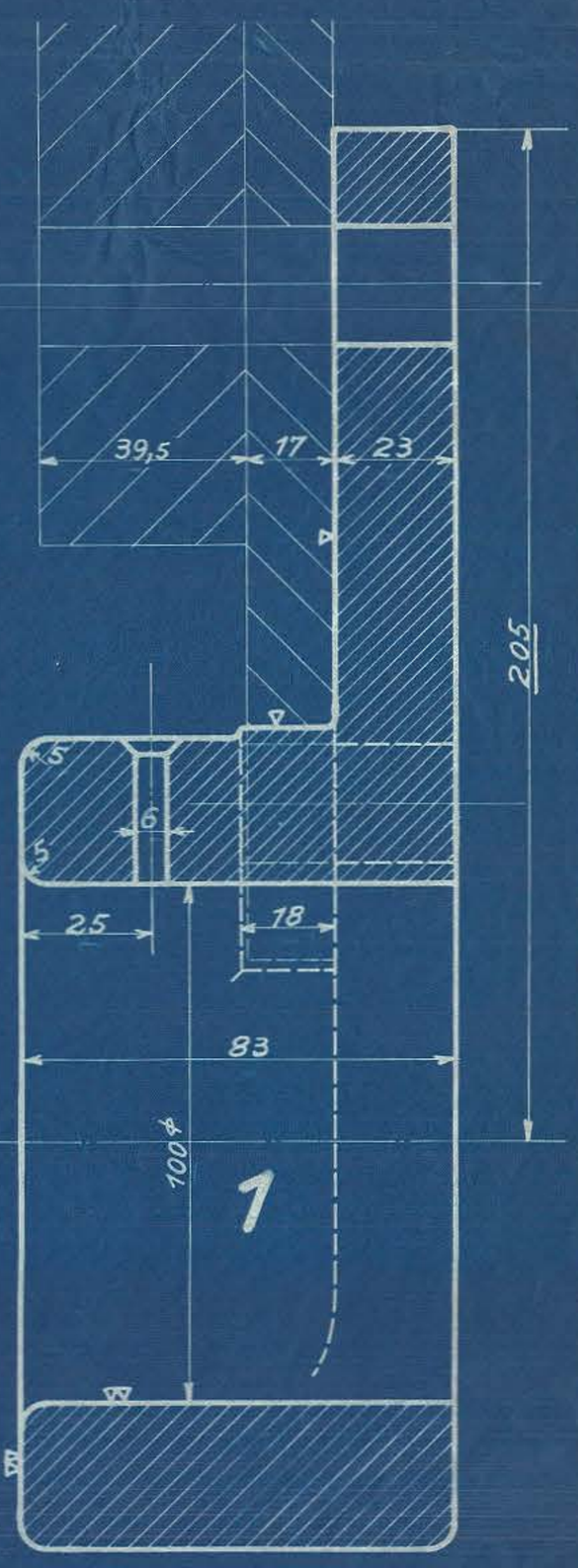

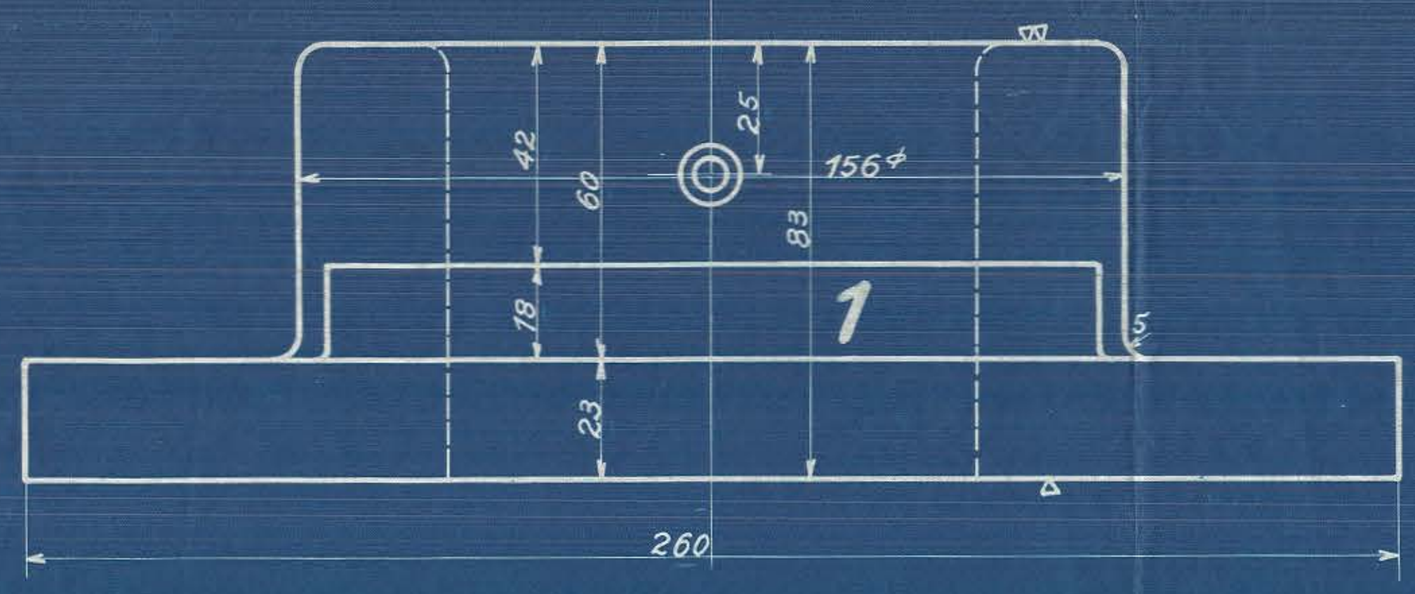

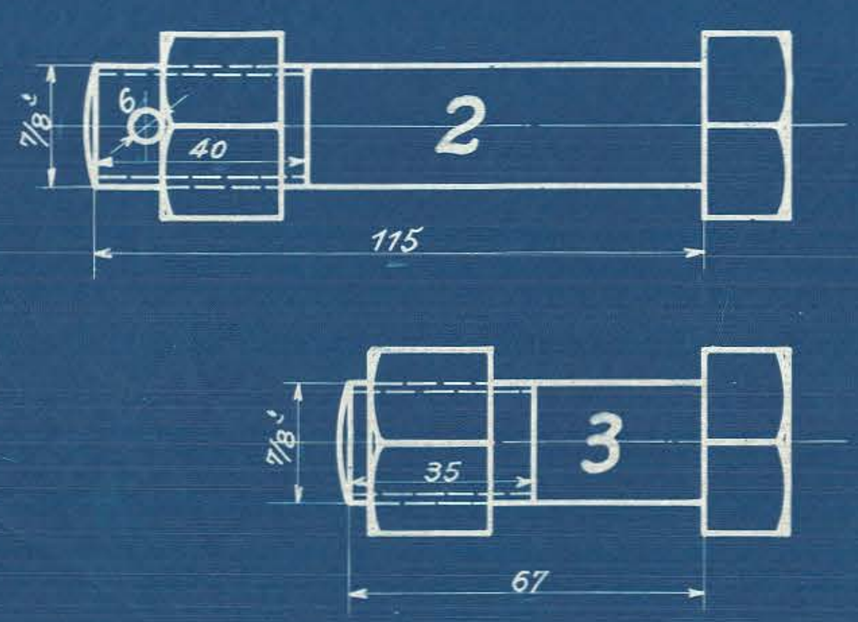

Schrauben und Muttern nach dänischer Tabelle

			5								
			4								
	6	Schrauben m.M.	3	Fl.E.							E; F
	4	Schrauben m.M.u.Spl.	2	Fl.E.							E; F
	2	Bremswellenlager	1	Fl.E.							H; D
c b a Stückzahlen		Benennung	Teil	Werkstoff	Bemerkungen	Modell od. Gesenk	Werkzeug	Schablone	roh	fertig Stückgewicht	Arbeitsverteilung

Ohne Bearbeitungszugabe: Nicht bearbeitet — Mit Bearbeitungszugabe: Kratzen, Schruppen, Schlichten — Sonderbearbeitung: Bearbeitungsart wörtl. eingetragen

Hauptzeichnung an: H; D; L
2. Ausfertigung an: BD
3. Ausfertigung an:
4. Ausfertigung an:

Zeichnung ist genehmigt mit Schrb. vom ..... Gesch. Nr. .....

Änderungen: Nr.	Teil	Art der Änderung	Schrb. Nr.	Datum	geändert von	am	gepr.

Zugehörige Zeichnungen: Nr.	Aufschrift.
22.12	Bremswelle mit Hebeln

	Datum	Name
Gezeichnet	7.1.14	[illegible]
Gepaust		
Geprüft		
Normgeprüft	7.I.24	[illegible]

1B1-H-T-L.

HENSCHEL & SOHN G.m.b.H. CASSEL. Abteilung: L.B.3

Maßstab: 1:1 Maße in mm Ursprung: 20227/29

Bremswellenlager

22.13