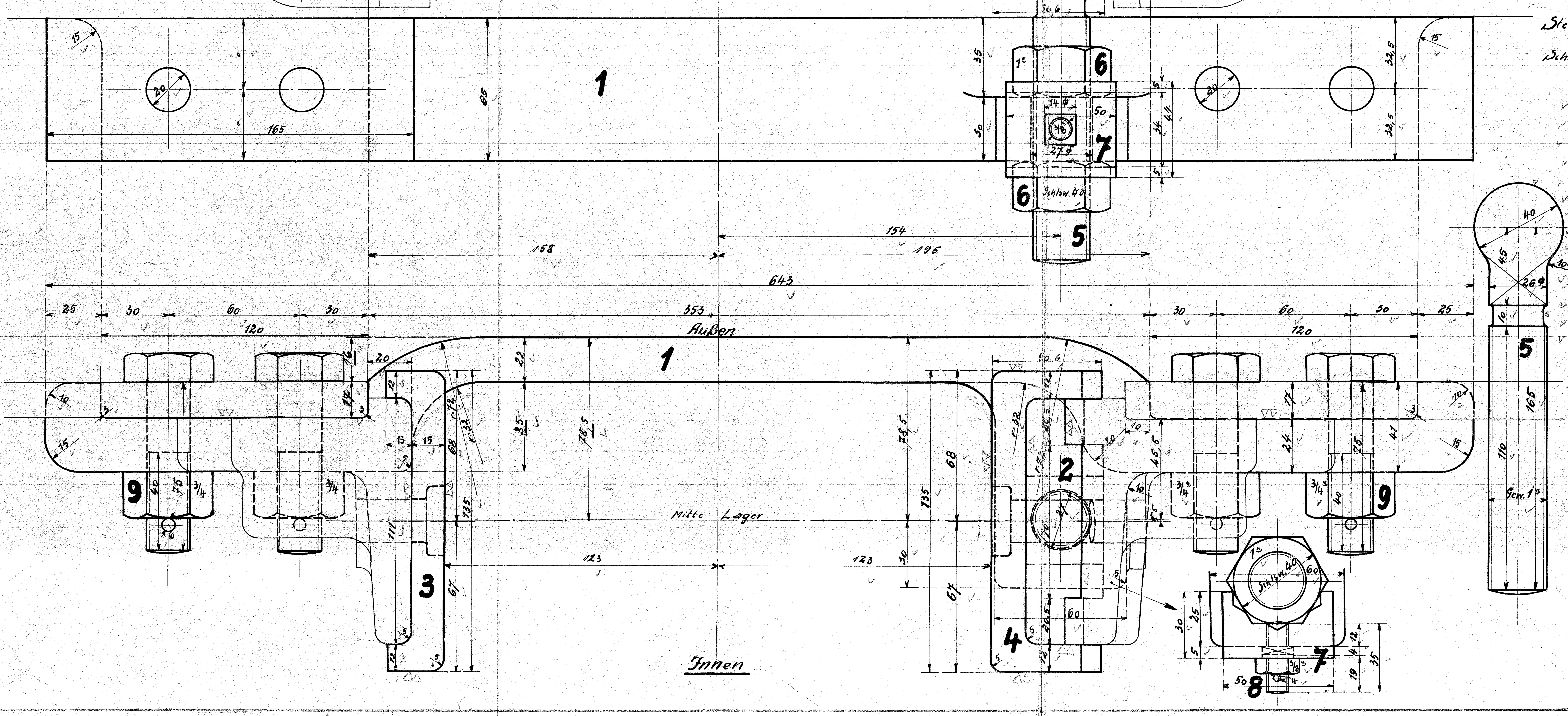

Stellkeile u. Gleitschuhe einsetzen u. härten.

Schrauben u. Muttern nach dän. Tabelle.

c	b	a	Benennung	Teil	Werkstoff	Bemerkungen	Modell od. Gesenk	Werkzeug	Schablone	roh	fertig	Arbeitsverteilung
		8	Scheiben 44 ⌀	14	Fl.E	V... 294a						
		32	Muttern 3/4"·13 Z hoch	13	"							E
		8	Schrauben 3/4"·68 Z lg.	12	"							E
		4	Schrauben 3/4"·85 Z lg	11	"							E
		4	Schrauben 3/4"·95 Z lg	10	"							E
		16	Schrauben 3/4" m. Muttern u. Splint	9	"							E.E
		4	Stiftschrauben 3/8" m. Muttern u. Splint	8	"							E.M5
		4	Sicherungen	7	"							3P.OII
		8	Muttern 1" dazu	6	"	hart.						E
		4	Stellschrauben	5	"							E.OII
		4	vordere Gleitschuhe {2 rechts, 2 links}	4	"							H.C
		4	hintere Gleitschuhe {2 rechts, 2 links}	3	"							H.C
		4	Stellkeile {2 rechts, 2 links}	2	"							H.C
		4	Längsstreben {2 rechts, 2 links}	1	Fl.E.							H.C
c	b	a	Benennung	Teil	Werkstoff	Bemerkungen	Modell od. Gesenk	Werkzeug	Schablone	roh	fertig	Arbeitsverteilung
Stückzahlen										Stückgewicht		

Ohne Bearbeitungszugabe: Nicht bearbeiten, Kratzen — Mit Bearbeitungszugabe: Schruppen, Schlichten — Sonderbearbeitung: Bearbeitungsart wörtl. eingetragen

Hauptzeichnung an: C
2. Ausfertigung an: H
3. Ausfertigung an: B 87
4. Ausfertigung an: [illegible]

Zeichnung ist genehmigt mit Schrb. vom .... Gesch. Nr. ....

Nr.	Teil	Art der Änderung	Schrb. Nr.	Datum	geändert von	am	gepr.	Nr.	Zugehörige Zeichnungen: Aufschrift.

	Datum	Name
Gezeichnet		
Gepaust	24.X.23	Ehmert
Geprüft	28.11.23	Prinz
Normengeprüft	28/11.23	Berlt

Maßstab: 1:1 Maße in mm Ursprung: 20227/29

1B1 H.-T.-L.

HENSCHEL & SOHN G.m.b.H. CASSEL.
Abteilung: L.B.3

Achsgabelsteg u. Stellkeil

12.38