20227.

2 Stück; Schmiergefäße für Schieberstangenführung.

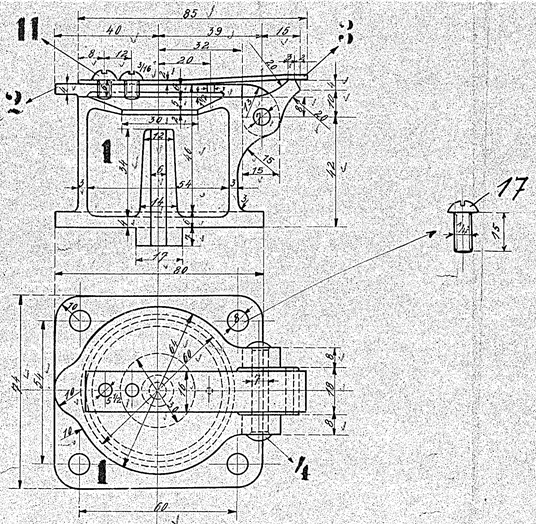

2 Stück; Schmiergefäße für hint. Schieberstangen-Stopfbüchse.
2 Stück; Schmiergefäße für vord. Kolbenstangen-Stopfbüchse.
2 Stück; Schmiergefäße für hint. Kolbenstangen-Stopfbüchse.
1 Stück; Schmiergefäß f. vord. Drehzapfen.
1 Stück; Schmiergefäß f. hint. Drehzapfen.

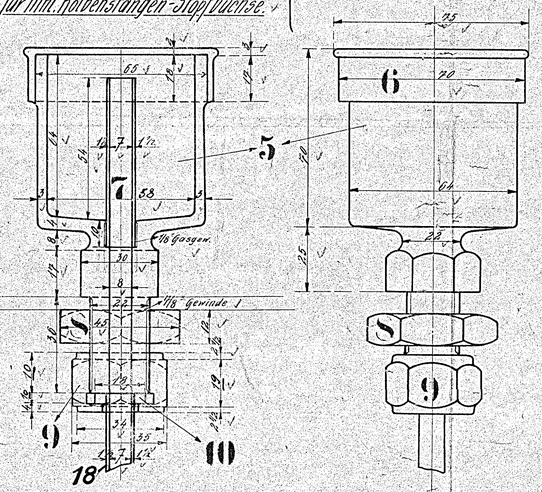

1 Stück; Halter für Schmiergefäß z. hint. Drehzapfen.

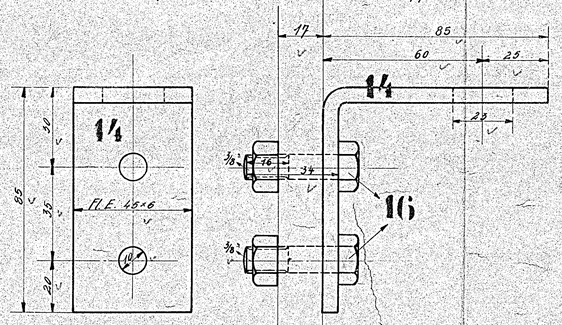

2 Stück; Halter f. Schmiergefäß zur vord. Kolbenstangen-Stopfbüchse.

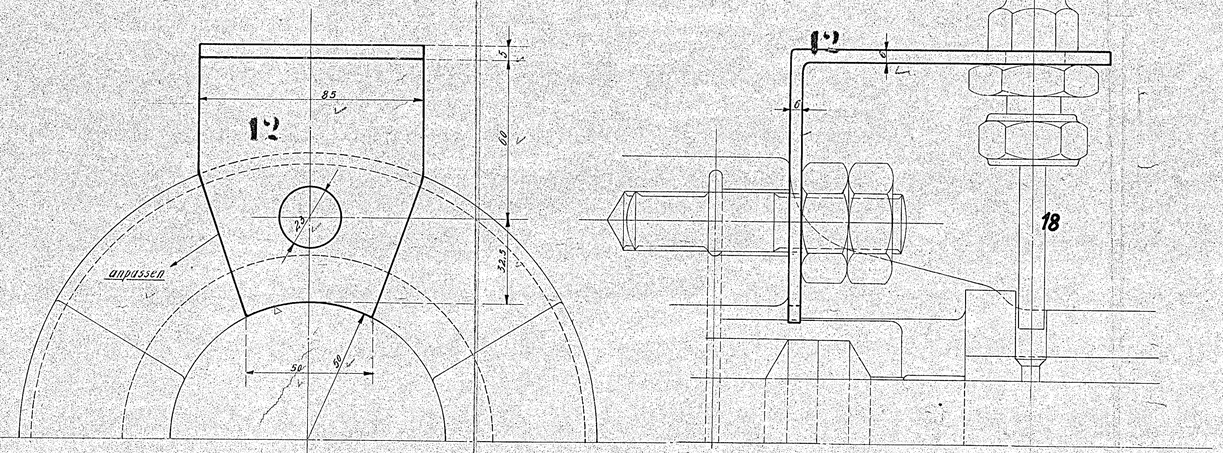

2 Stück; Halter für Schmiergefäß z. hinteren Kolbenstangen-Stopfbüchse.

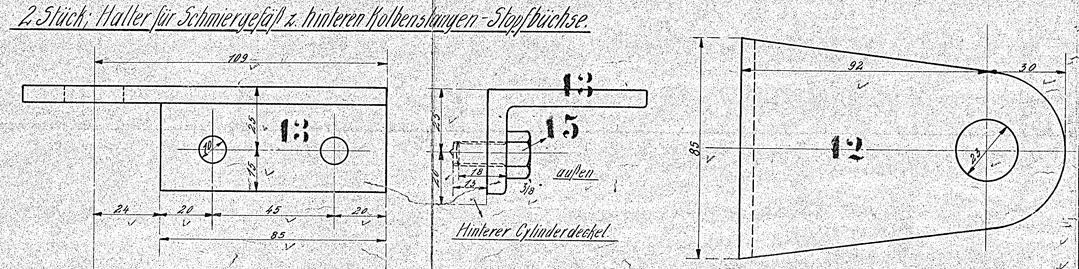

Legierung für Rotguß.
88% Kupfer
10% Zinn
2% Phosphor Kupfer.

Schrauben, Muttern u. Schlüsselweiten nach dänischer Tabelle.

c	b	a	Benennung	Teil	Werkstoff	Bemerkungen	Modell od. Gesenk	Werkzeug	Schablone	roh	fertig	Arbeitsverteilung
		4	Oelrohre 7/10 ⌀	18	K.							
		8	1/4" Schrauben	17	Fl.E.	Vorr. 41 H						
		2	Schrauben 3/8" m. Muttern	16	Fl.-E.							M5; M5
		4	Kopfschrauben	15	Fl.-E.							M5
		1	Halter	14	Fl.-E.							JP; D²
		2	Halter	13	Fl.-E.							JP; D²
		2	Halter	12	Fl.-E.							JP; D²
		2	Schrauben	11	Fl.-E.	Vorr. 60						
		8	Bundringe	10	Kpf.	" 335 a						
		8	Muttern	9	R.-G.	Stange						P I
		8	Muttern	8	R.-G.	"						P I
		8	Röhrchen	7	Kpf.							P I
		8	Deckel	6	R.-G.		Y 1327 b					F, P I
		8	Schmiergefäße	5	R.-G.		Y 1326 b					F, P I
		2	Stifte	4	Fl.-E.							P I
		2	Federn	3	St.	Vorr. 987 D						
		2	Deckel	2	R.-G.		A 1631 b					F, P I
		2	Schmiergefäße	1	R.-G.		K 340 b					F, P I

Stückzahlen

Ohne Bearbeitungszugabe: Nicht bearbeiten; Kratzen. Mit Bearbeitungszugabe: Schruppen; Schlichten. Sonderbearbeitung: Bearbeitungsart wird eingetragen.

Hauptzeichnung an: P I
2. Ausfertigung an: Y²; L
3. Ausfertigung an: D²
4. Ausfertigung an: 16.1.24. K.

Zeichnung ist genehmigt mit Schrb. vom ..... Gesch. Nr. .....

Änderungen					geändert			Zugehörige Zeichnungen:	
Nr.	Teil	Art der Änderung	Schrb. Nr.	Datum	von	am	gepr.	Nr.	Aufschrift.

	Datum	Name
Gezeichnet		
Gepaust	15.1.24.	Haupt
Geprüft	15.1.24.	[illegible]
Normgeprüft	16.I.24.	Junge

1-B-1 H.T. Lok.

HENSCHEL & SOHN G.m.b.H. CASSEL. Abteilung: III

Maßstab: 1:1 Maße in mm Ursprung: 20227/29

Schmiergefäße.

13.44.