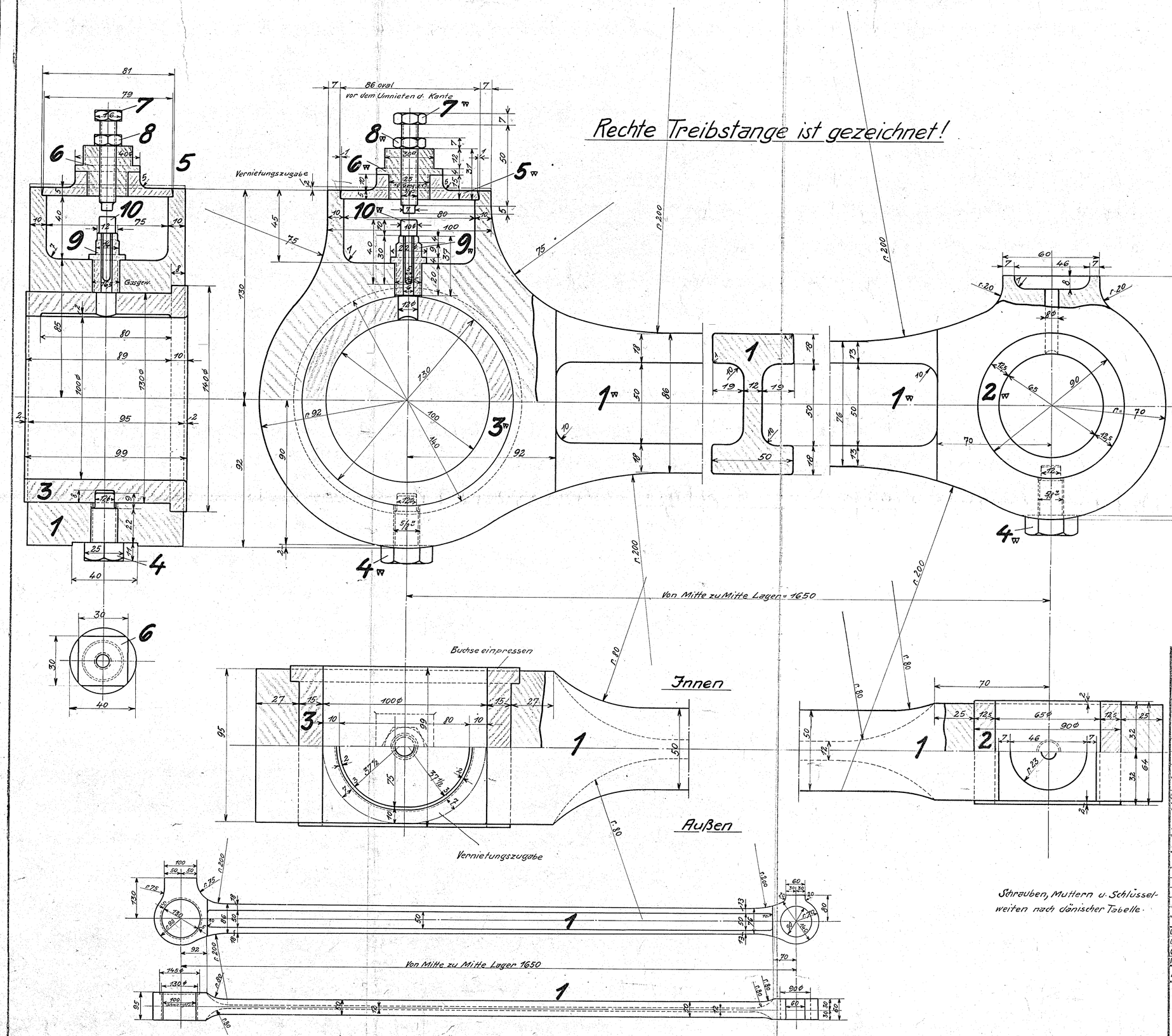

Schrauben, Muttern u. Schlüsselweiten nach dänischer Tabelle.

c	b	a	Benennung	Teil	Werkstoff	Bemerkungen	Modell od. Gesenk	Werkzeug	Schablone	roh Stückgewicht	fertig Stückgewicht	Arbeitsverteilung
		2	Ölstifte	10	Werkstahl							M5
		2	Ölstiftführungen	9								M5
		2	Gegenmuttern 3/8"	8	F.E.							M5
		2	Anschlagschrauben	7	E.E.							M5
		2	Verschlußmuttern	6	R.G.	[illegible]						M5
		2	Schmiergefäßdeckel	5	F.E.							M.M.
		4	Druckschrauben 5/8"	4	F.E.							M5
		2	hint. Lagerbuchsen	3	8% Kr. 12% Antimon		D 1578 L					F.M.
		2	vord. Lagerbuchsen r.u.l.	2	80% Zinn		D 1573 L					
		2	Treibstangen r.u.l.	1	St.	S.M. Flußstahl						H.M.

Stückzahlen

Ohne Bearbeitungszugabe: Nicht bearbeiten, Kratzen — Mit Bearbeitungszugabe: Schruppen, Schlichten — Sonderbearbeitung: Bearbeitungsart wörtl. eingetragen

Hauptzeichnung an: M2 M5
2. Ausfertigung an: H
3. Ausfertigung an: [illegible]
4. Ausfertigung an: [illegible]

Zeichnung ist genehmigt mit Schrb. vom ..... Gesch. Nr. .....

Änderungen Nr.	Teil	Art der Änderung	Schrb. Nr.	Datum	geändert von	am	gepr.

Zugehörige Zeichnungen: Nr. | Aufschrift.

	Datum	Name
Gezeichnet	10/12.23	[illegible]
Gepaust		
Geprüft		
Normgeprüft	11.12.23	[illegible]

Maßstab: 1:1 / 1:5 Maße in mm

1B1-H-T-L.

Ursprung: 20227/29

HENSCHEL & SOHN G.m.b.H. CASSEL. Abteilung: L.B.3

Treibstange.

20.10