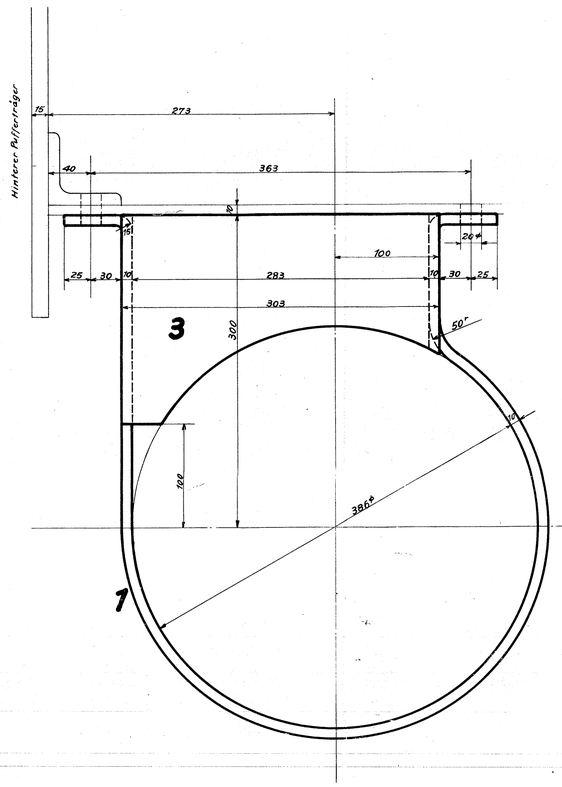

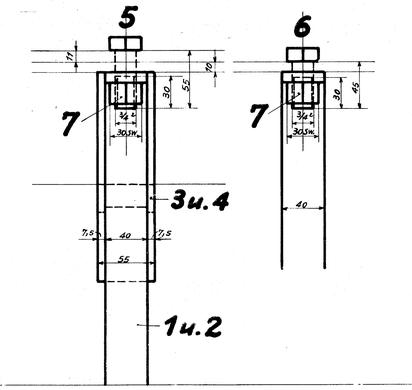

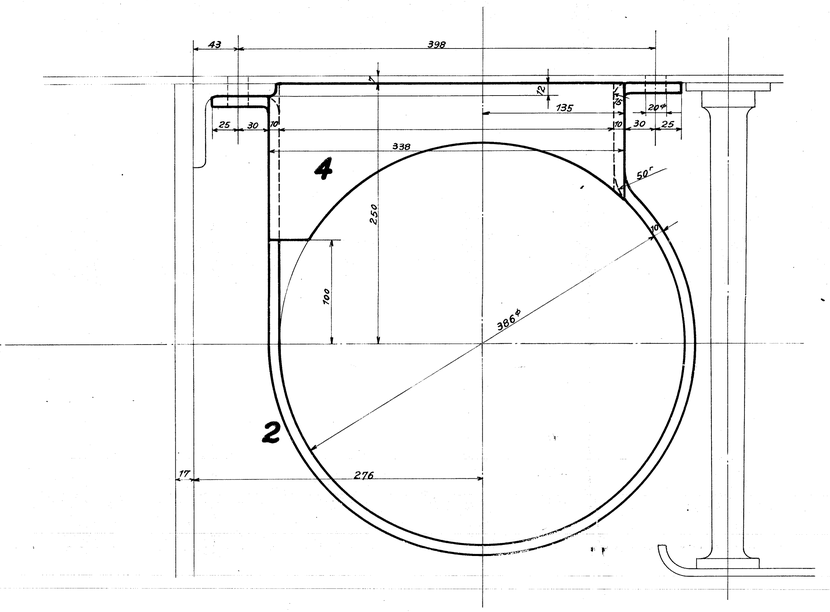

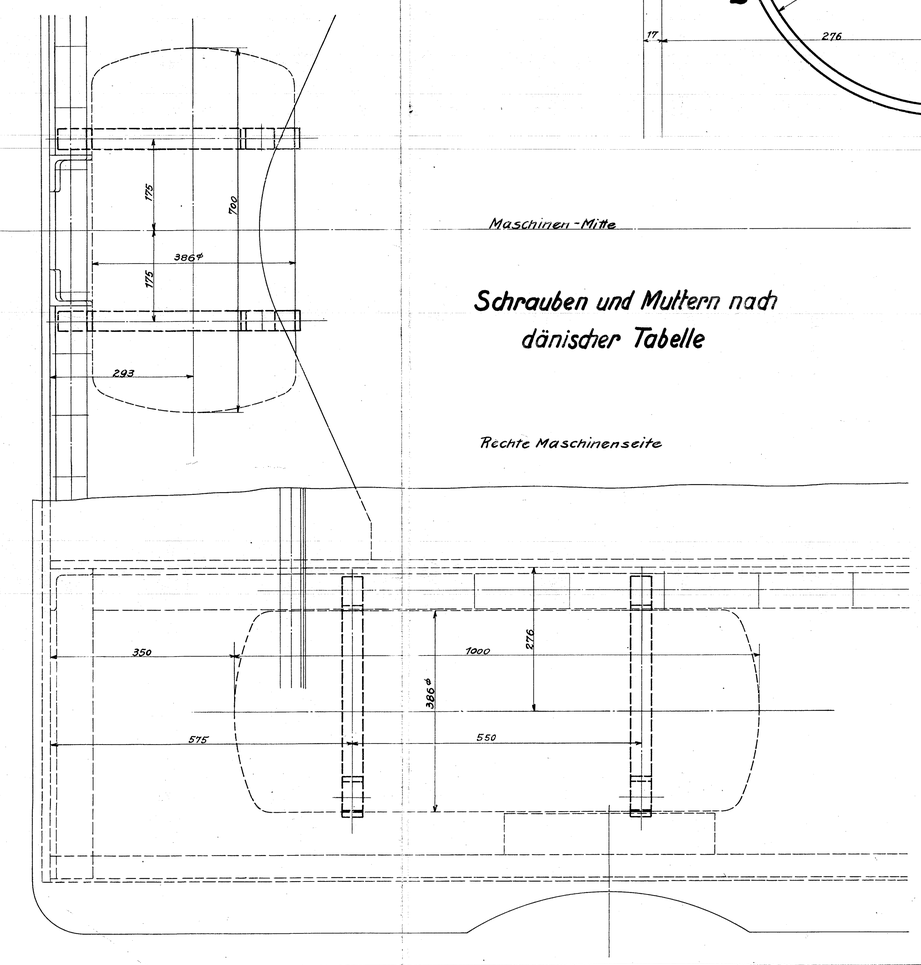

Schrauben und Muttern nach dänischer Tabelle

			10								
			9								
			8								
8	Muttern 3/4 L	7	Fl.E.							x	E
4	Schrauben 3/4 L	6	Fl.E.							x	E
4	Schrauben 3/4 L	5	Fl.E.							x	E
2	Unterlagen	4	Holz							x	T
2	Unterlagen	3	Holz							x	T
2	Halter	2	Fl.E.								St I
2	Halter	1	Fl.E.								St I

c b a Stückzahlen	Benennung	Teil	Werkstoff	Bemerkungen	Modell od. Gesenk	Werkzeug	Schablone	roh / fertig Stückgewicht	Arbeitsverteilung

Ohne Bearbeitungszugabe: Nicht zu bearbeiten. Mit Bearbeitungszugabe: Kratzen, Schruppen, Schlichten. Sonderbearbeitung: Bearbeitungsort wird eingetragen.

Hauptzeichnung an: 1 a
2. Ausfertigung an: 5 - 6
3. Ausfertigung an: 3 8 7
4. Ausfertigung an: 9.2.24

Zeichnung ist genehmigt mit Schrb. vom ..... Gesch. Nr. .....

Änderungen Nr.	Teil	Art der Änderung	Schrb. Nr.	Datum	gändert von	am	geprüft	Zugehörige Zeichnungen: Nr.	Aufschrift.

	Datum	Name
Gezeichnet	8.2.1924	Wilmowski
Gepaust		
Geprüft		
Werkzeugkraft		

1B1-H-T-L.

HENSCHEL & SOHN G.m.b.H. CASSEL. Abteilung: L.B.3

Maßstab: 1:2½ u. 1:5 Maße in mm Ursprung: 20.2.27/29

Halter zu den Hauptluftbeh.

22.57