Bl: 10598

Die rechte Kurbel eilt der linken um 90° voraus.

Von hinten nach vorn gesehen.

Rechtes Treibrad von außen gesehen.

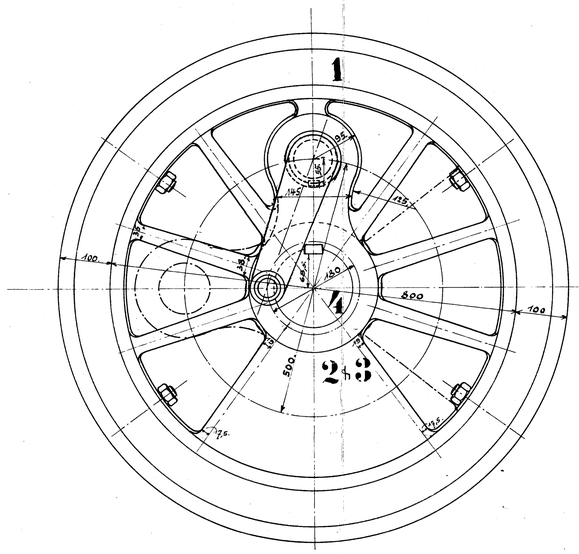


Kuppelrad.

Laufkreisdurchmesser 940.

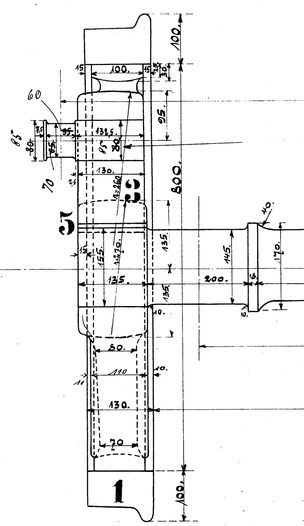


HENSCHEL & SOHN
LOKOMOTIVFABRIK
CASSEL

Von Mitte bis Mitte Kuppelstange 1710.

Bohrung für { Treibzapfen 100 m. / Kuppelzapfen 80 m.

Von Mitte bis Mitte Pleuelstange 1910.

Von Mitte zu Mitte Achslager 1180.

1360 zwischen den Bandagen.

Treibrad.

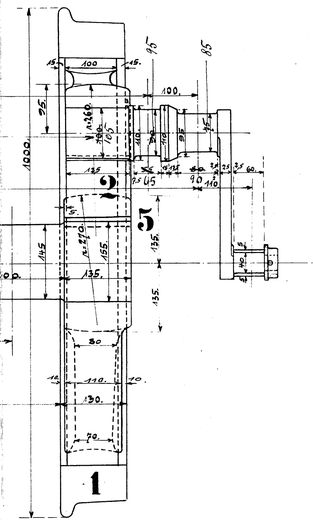


| Ausführung für eine Lokomotive. | | | | | Materialbestellung für eine Lokomotive. | | Fertig Gew. |
|---|---|---|---|---|---|---|---|
| St. Z. | Benennung | Nummer | Material | Bemerkung | Zeich. Pos. | Dimensionen u. Modellzeichen. | kg. |
| 4 | Bandagen | 1 | Tigelstahl | | | | |
| 2 | Treibradsterne | 2 | Stahlformguß | | | | |
| 2 | Kuppelradsterne | 3 | " " | | | | |
| 2 | Achsen | 4 | Siemens Martin Flußstahl | | | | |
| 4 | Keile | 5 | Stahl | | | | |
| 16 | Schrauben | 6 | Flußeisen | | | | |
| 16 | Muttern dazu | 7 | " | | | | |

Materialvorschriften nach den Dänischen-Bedingungen.

Schraubenbolzen mit Muttern nach den Dänischen-Tabellen.

Räder mit 77½ t auf die Achsen pressen.

Bandagenprofil für Treib- und Kuppelrad.

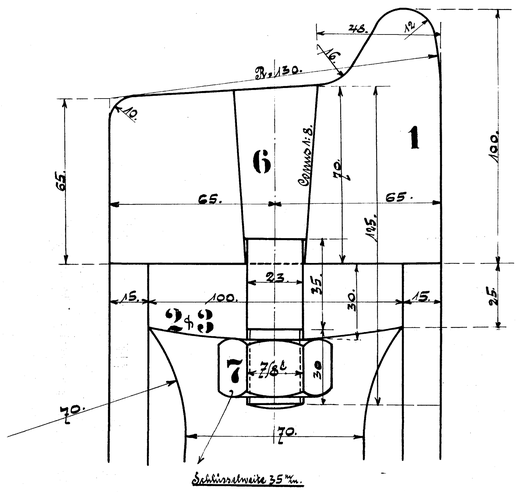


Schlüsselweite 35 m/m.

Schnitt A-B.

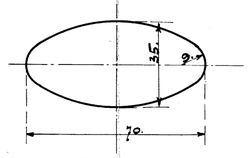


Schnitt C-D.

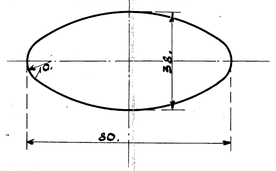


Keil für die Achsen.

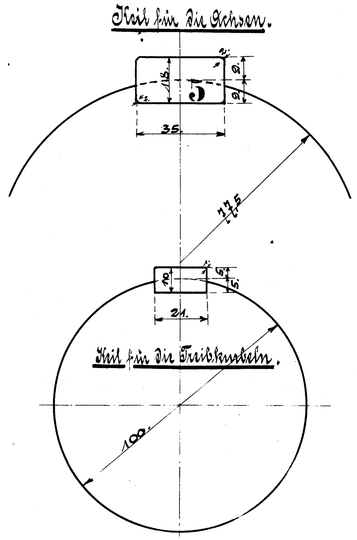


Keil für die Treibkurbeln.

№ 4 = 10598 – Aar 1911
№ 3 = 11217 – Aar 1912

# Treib- u. Kuppelradsätze.

zu der B' Tender-Lokomotive für die Vemb Lemwig Eisenbahn.

Fabr. № 10598.

Zeichn. № 126