Ausführung für eine Lokomotive.						Material-Bestellung für eine Lokomotive		Fertig-Gewicht
A	Stückzahl	Benennung	Nummer	Material	Bemerkung	Zeichen Pos.	Dimensionen und Modellzeichen	kg:
2	2	Dampfcylinder 1 rechts 1 links	1	G			Sb 305a Fuden.	1 Pr. 469 kg.
12	18	Schrauben mit Muttern	2	F. E.				
6	4	" " "	3	" "				
10	6		4	" "				
2	4	versenkte Schrauben mit Muttern	5	" "				
2	0	" " " "	6	" "				

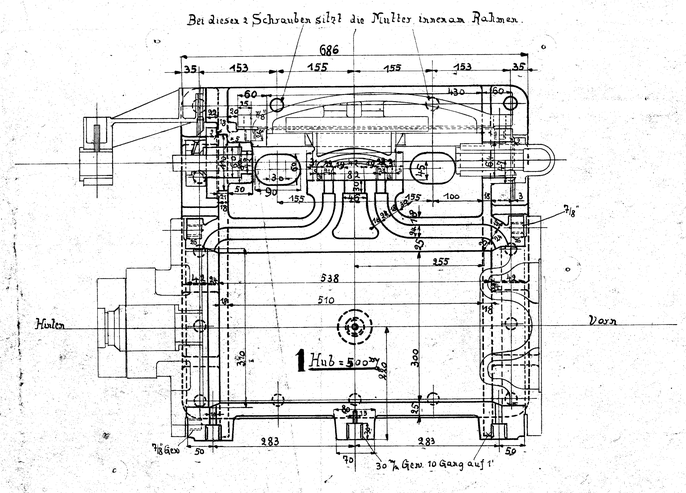

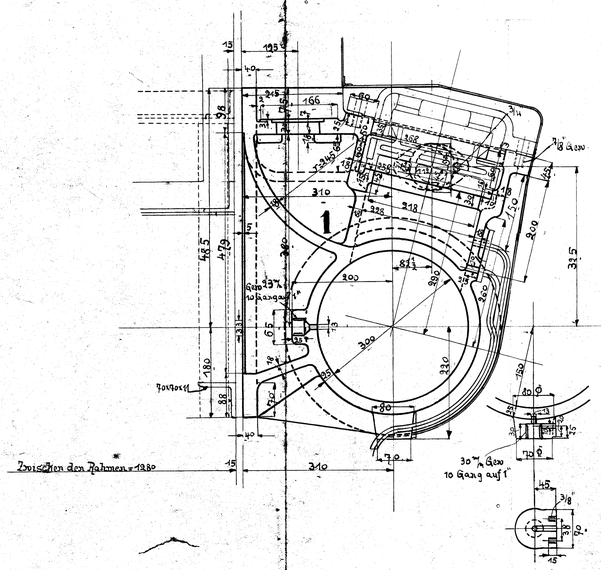

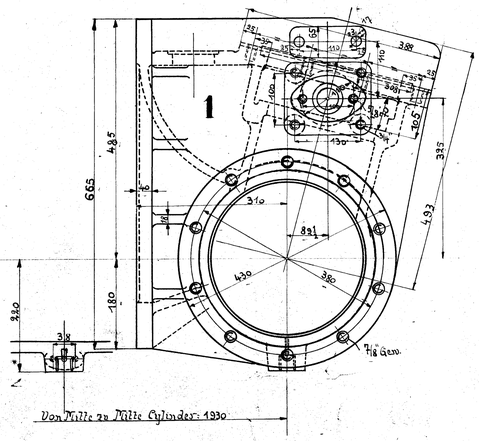

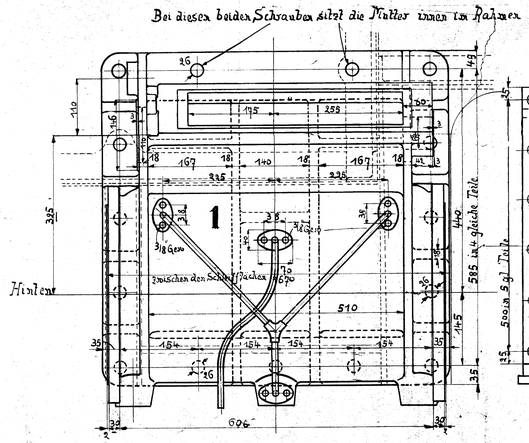

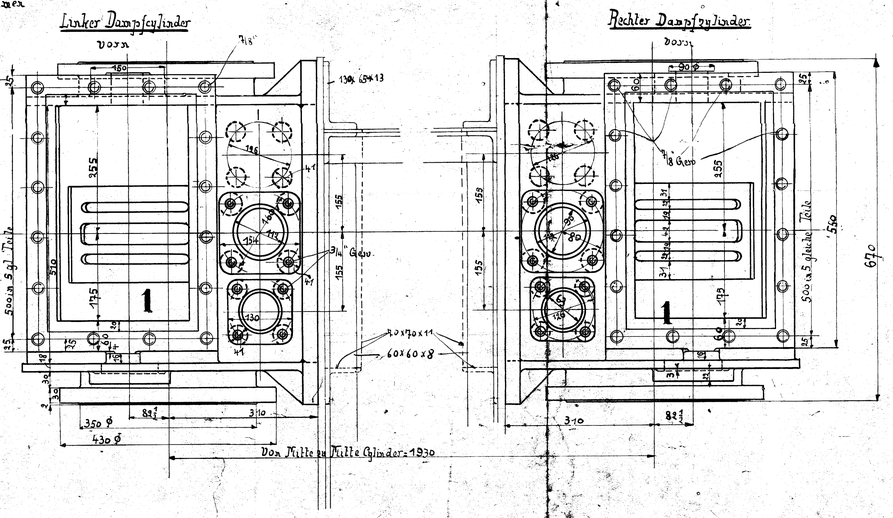

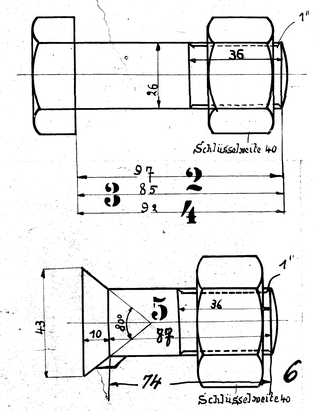

11217/Stückliste 4

Dampfcylinder

zu der B-Tender-Lokomotive

für die Vemb.-Lemvig-Eisenbahn, Lemvig.

Fabrik Nr. **10598**

4.

Zchg. Nr. **181**

28 II 11 Zeichnung